JUNCAUTO

www.jc-plc.com

产品目录表

2023 年 8 月

军创（厦门）自动化科技有限公司

专 注 你 需 要 的 工 控 解 决 方 案

Focus on the industrial control solutions you need

本月新增型号

注：型号标红部分表示为本月新品

JS-14RL-D	JH-32T8-DS	JH2M-40T32-E-D
JS-14R3L-D	JH-32T8-AS	JH2M-40T32-E-A
JS-14T3L-D	JH-32T8-2E-DS	JH2M-48T32-E-D
JS-1006T2-D	JH-32T8-2E-AS	JH2M-48T32-E-A
JS-14R-DS	JH-40T8-DS	JH2M-60T32-E-D
JS-14R3-DS	JH-40T8-AS	JH2M-60T32-E-A
JS-16R-DS	JH-40T8-2E-DS	
JS-16T-DS	JH-40T8-2E-AS	
JS-16T1-DS		
	JSC-48R-6PTC-D	
JSC-24T3-C-D	JSC-48R-6PTC-A	
JSC-24T3-C-A	JSC-60T12-D	
JSC-24T6-D	JSC-60T12-A	
JSC-24T6-A	JSC-24T6-DS	
JSC-32T8-D	JSC-24T6-AS	
JSC-32T8-A	JSC-32T8-DS	
JSC-40T4-C-D	JSC-32T8-AS	
JSC-40T4-C-A	JSC-60T12-DS	
	JSC-60T12-AS	

内容修订一览表

出版月	变更内容	发行日期
2022.12	1、JS/M-32P（现型号 JS/M-32T8） 由 8 点 200K 变更为前 4 轴 200K，后 4 轴 50K 2、JS/M-60P（现型号 JS/M-60T12） 由 12 点 200K 变更为前 4 轴 200K，后 8 轴 50K 3、JH/M-60P（现型号 JH/M-60T12） JH/M-60P-2E（现型号 JH/M-60T12-2E） 由 12 点 200K 变更为前 8 轴 200K，后 4 轴 50K 4、JH/M-48P（现型号 JH/M-48T12） JH/HM-48P-2E（现型号 JH/M-48T12-2E） 由 12 点 200K 变更为前 8 轴 200K，后 4 轴 50K	2022.12.26
2022.12	全系列型号命名有变更，变更内容详见《附录 1》	2022.12.26
2023.1	1、JH2 系列 14-16 点主机命名有变更。取消原命名中带 E 字母 2、全系列型号命名有更新，变更内容详见《附录 1》，命名规则详见系列中的说明	2023.1.15
2023.3	JH/JHM/JH2/JHM2 的 48-60 点主机尺寸由原来的 278mm 更正为 218mm	2023.3.29
2023.4	1、新增各系列（不包含 JC 系列）机种程序容量说明。 2、PLC 出厂最高频率为 100K。变更说明详见下一节最高频率出厂 100K 的说明	2023.4.26
2023.5	删除触摸屏型号 TM100	2023.5.30
2023.6	将 PLC 出厂最高频率为 100K 的内容，更正为：最大 200k 高速输出（出厂默认最高频率为 100k）。	2023.6.29
2023.8	新增 JSC 标准型系列 PLC，具有如下特点： 1.M 点范围为 M0-M19999，D 范围为 D0-D29999，掉电保持范围与 JS 一致。 2.全系列用同一个固件，全系列支持 C 语言。 3.处理速度相比 JS 提升 50%。 4.U 盘兼容性更高，可识别 USB3.0 和 USB2.0 的 U 盘。 5.固件支持在通电状态下更新。	2023.8.31

最高频率出厂 100K 的说明

最高频率出厂默认为 100Khz，CH0 对应的最高频率地址为 D1426（D1427），D1426（D1427）作为脉冲轴使用不能超过 200Khz,作为总线轴使用不能超过 100M。其他通道的最高频率地址请参考如下表格。

特别注意：当作为脉冲使用最高频率设置 200Khz 时，个别伺服/步进可能无法启动或运行不正常，建议设置为 100khz。D1426（D1427）为 32 位整数，应使用 DMOV 指令传送，且仅在指令运行前更改有效，指令运行过程中更改无效。

输出通道地址表如下：

仅 CH0~CH11 对应的 12 轴通道有开放最高频率可设置。

通道	脉冲	方向	目标位置	加速度	当前频率	目标频率	最高频率
			32 位整数	32 位浮点数	32 位浮点数	32 位浮点数	32 为整数
CH0（Y0,Y1）	Y0	Y1	D1650	D1654	D1656	D1658	D1426
CH1（Y2,Y3）	Y2	Y3	D1666	D1670	D1672	D1674	D1428
CH2（Y4,Y5）	Y4	Y5	D1682	D1686	D1688	D1690	D1430
CH3（Y6,Y7）	Y6	Y7	D1698	D1702	D1704	D1706	D1432
CH4（Y10,Y11）	Y10	Y11	D1714	D1718	D1720	D1722	D1434
CH5（Y12,Y13）	Y12	Y13	D1730	D1734	D1736	D1738	D1436
CH6（Y14,Y15）	Y14	Y15	D1746	D1750	D1752	D1754	D1438
CH7（Y16,Y17）	Y16	Y17	D1762	D1766	D1768	D1770	D1440
CH8（Y20,Y21）	Y20	Y21	D1778	D1782	D1784	D1786	D1442
CH9（Y22,Y23）	Y22	Y23	D1794	D1798	D1800	D1802	D1444
CH10（Y24,Y25）	Y24	Y25	D1810	D1814	D1816	D1818	D1446
CH11（Y26,Y27）	Y26	Y27	D1826	D1830	D1832	D1834	D1448
CH12（Y30,Y31）	Y30	Y31	D1842	D1846	D1848	D1850	
CH13（Y32,Y33）	Y32	Y33	D1858	D1862	D1864	D1866	
CH14（Y34,Y35）	Y34	Y35	D1874	D1878	D1880	D1882	
CH15（Y36,Y37）	Y36	Y37	D1890	D1894	D1896	D1898	

通道	脉冲	方向	输出当前脉冲数	脉冲完成标志	脉冲发送中	不减速急停位	启动频率 K10-K32767 默认 K200	加减速时间 K10-K10000 默认 K100	减速时间 K10-K10000 默认 K0
CH0（Y0,Y1）	Y0	Y1	D1648	M1029	M1344	M1308	D1340	D1343	D1936
CH1（Y2,Y3）	Y2	Y3	D1664	M1030	M1345	M1309	D1352	D1353	D1937
CH2（Y4,Y5）	Y4	Y5	D1680	M1036	M1346	M1310	D1379	D1381	D1938
CH3（Y6,Y7）	Y6	Y7	D1696	M1037	M1347	M1311	D1380	D1382	D1939

CH4（Y10,Y11）	Y10	Y11	D1712	M1102	M1348	M1312	D1400	D1383	D1940
CH5（Y12,Y13）	Y12	Y13	D1728	M1103	M1349	M1313	D1401	D1384	D1941
CH6（Y14,Y15）	Y14	Y15	D1744	M1104	M1350	M1314	D1402	D1385	D1942
CH7（Y16,Y17）	Y16	Y17	D1760	M1105	M1351	M1315	D1403	D1386	D1943
CH8（Y20,Y21）	Y20	Y21	D1776	M1106	M1352		D1404	D1387	D1944
CH9（Y22,Y23）	Y22	Y23	D1792	M1107	M1353		D1405	D1388	D1945
CH10（Y24,Y25）	Y24	Y25	D1808	M1108	M1354		D1406	D1389	D1946
CH11（Y26,Y27）	Y26	Y27	D1824	M1109	M1355		D1407	D1390	D1947
CH12（Y30,Y31）	Y30	Y31	D1840	M1110	M1356		D1408	D1391	D1948
CH13（Y32,Y33）	Y32	Y33	D1856	M1111	M1357		D1409	D1392	D1949
CH14（Y34,Y35）	Y34	Y35	D1872	M1112	M1358		D1410	D1393	
CH15（Y36,Y37）	Y36	Y37	D1888	M1113	M1359		D1411	D1394	

目录

本月新增型号 2

内容修订一览表 3

扩展搭配主机系列一览表 8

JS 标准型 PLC 9

JH 高阶型 PLC 23

JH2/JE/JT5 EtherCAT 总线型 PLC 47

■JH2 系列 47

■JE 系列 61

■JT5 系列 62

JM/JHM/JH2M/JEM/JTM/JT5M 运动控制型 PLC 63

■JM 系列 63

■JHM 系列 66

■JH2M 系列 72

■JEM 系列 79

■JT5M 系列 80

■JTM 系列 82

JT 紧凑型 PLC 83

JC 定制型 PLC 83

扩展模块 87

■SE 系列 87

■HE 系列 90

■HBD 板 94

■TE 系列 95

■CE 系列 97
其他模块 97
触摸屏 98
配件 99
主机尺寸 100
■JS/JM 系列 100
■JH/JHM/JH2/JH2M 系列 101
■JE/JEM 系列 102
■JT5/JT5M 系列 103
■JT /JTM/JT3 系列 104
扩展尺寸 106
■SE 系列 106
■HE 系列 107
■TE 系列 108
附录 1---型号变更一览 109
■JS 系列 109
■JH 系列 110
■JH2 系列 113
■JT 系列 114
■JT5 系列 115
■JM 系列 115
■JHM 系列 115
■JH2M 系列 116
■JT5M 系列 117
■HE 系列 117
■TE 系列 118

扩展搭配主机系列一览表

扩展与主机需按照下表的说明进行搭配，不可与未标明的主机混搭，否则会影响正常使用。

扩展系列	主机系列
HE 系列、HBD 扩展板	JH、JH2、JHM、JH2M 系列
SE 系列	JS、JSC、JM、JE、JEM、JC 系列
TE 系列	JT、JT2、JT3、JT5、JTM、JT5M 系列
CE 系列	JC、JS、JM、JE、JEM 系列

JS 标准型 PLC

产品命名规则如下：

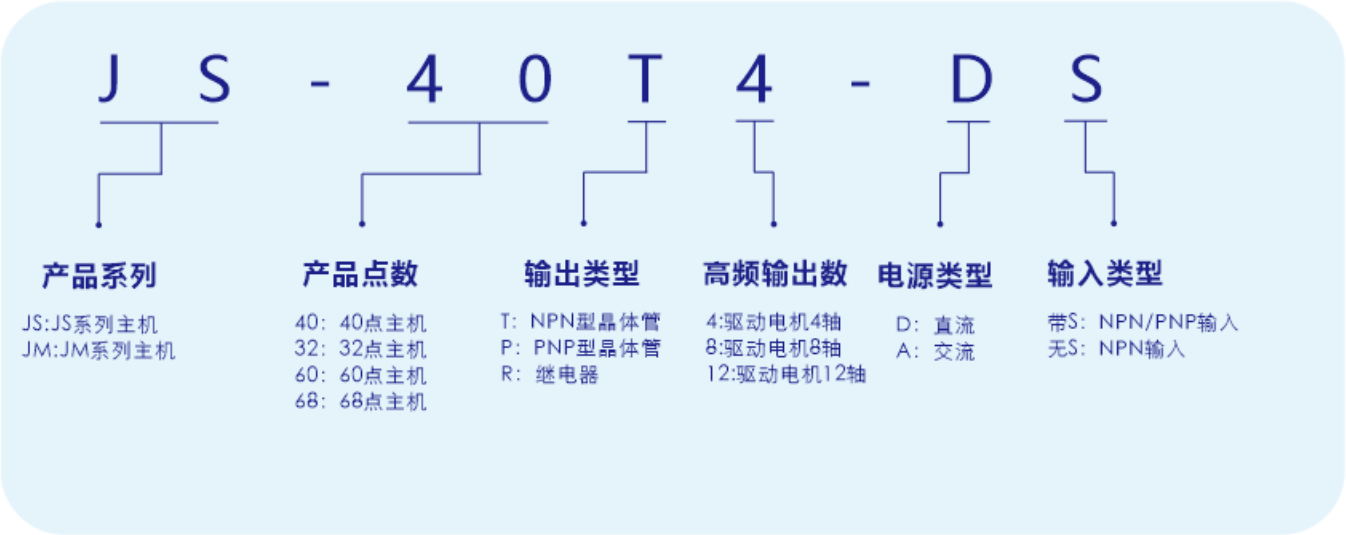

说明：
JS 系列 PLC 如有在功能说明中特别标注不带万年历的则该 PLC 无万年历功能，其余型号如需带万年历功能，下单前需提前说明。

型号	功能
JS 标准型主机，16K/30K 程序区，DC24V/AC100V-240V 电源，可扩展 256/256 点，NPN 晶体管/继电器输出，RS232/RS485/USB，出厂无万年历，配壳 仅可搭配 SE 或 CE 系列的扩展，不可与其他系列扩展混搭，否则会影响正常使用。	
JS-14R-D	14 点主机，8DI(NPN)/6DO(继电器输出)，其中：4 点(X0-X3)20k 高速输入/4 点 10k 高速输入，不支持 C 语言，程序容量 16K。通讯接口:RS232/RS485，右侧可接 16 个扩展模块（连主机最大数字量输入/输出为 256/256）,DC24V 电源。
JS-14RL-D	14 点主机，8DI(NPN)/6DO(继电器输出)，其中：4 点(X0-X3)20k 高速输入/4 点 10k 高速输入，不支持 C 语言，程序容量 16K。D 寄存器掉电保存区为 D500-D999。通讯接口:RS232/RS485，右侧可接 16 个扩展模块（连主机最大数字量输入/输出为 256/256）,DC24V 电源。
JS-14R3-D	14 点主机，8DI(NPN)/6DO(继电器输出)，其中：4 点(X0-X3)20k 高速输入/4 点 10k 高速输入。不支持 C 语言，程序容量 16K。通讯接口:RS232*2/RS485，右侧可接 16 个扩展模块（连主机最大数字量输入/输出为 256/256）,DC24V 电源。
JS-14R3L-D	14 点主机，8DI(NPN)/6DO(继电器输出)，其中：4 点(X0-X3)20k 高速输入/4 点 10k 高速输入。不支持 C 语言，程序容量 16K。D 寄存器掉电保存区为 D500-D999。通讯接口:RS232*2/RS485，右侧可接 16 个扩展模块（连主机最大数字量输入/输出为 256/256）,DC24V 电源。

JS-14T3-D	14 点主机，8DI(NPN)/6DO(NPN)，其中：2 点(X0-X1)最大 100k 高速输入/3 点最大 200k 高速输出（出厂默认最高频率为 100k），驱动电机 3 台，不支持 C 语言，程序容量 16K。通讯接口:RS232/RS485，右侧可接 16 个扩展模块（连主机最大数字量输入/输出为 256/256），DC24V 电源。
JS-14T3L-D	14 点主机，8DI(NPN)/6DO(NPN)，其中：2 点(X0-X1)最大 100k 高速输入/3 点最大 200k 高速输出（出厂默认最高频率为 100k），驱动电机 3 台，不支持 C 语言，程序容量 16K。D 寄存器掉电保存区为 D500-D999。 通讯接口:RS232/RS485，右侧可接 16 个扩展模块（连主机最大数字量输入/输出为 256/256），DC24V 电源。
JS-16R-D	16 点主机，8DI(NPN)/8DO(继电器输出)，其中：4 点(X0-X3)最大 50k 高速输入/4 点最大 10k 高速输入。不支持 C 语言，程序容量 16K。D 寄存器掉电保存区为 D500-D999。 通讯接口:RS232。右侧可接 16 个扩展模块（连主机最大数字量输入/输出为 256/256），DC24V 电源。
JS-16T-D	16 点主机，8DI(NPN)/8DO(NPN)，其中：4 点(X0-X3)最大 50k 高速输入/4 点 10k 高速输入。不支持 C 语言，程序容量 16K。D 寄存器掉电保存区为 D500-D999。 通讯接口:RS232/RS485，右侧可接 16 个扩展模块（连主机最大数字量输入/输出为 256/256），DC24V 电源。
JS2-16T1-D	16 点主机，8DI(NPN)/8DO(NPN)，其中：2 点最大 200k 高速输入(X0-X1，1 路 AB 相)，1 点最大 200k 高速输出（出厂默认最高频率为 100k），驱动电机 1 台。不支持 C 语言，程序容量 16K。D 寄存器掉电保存区为 D500-D999。 通讯接口:RS232，右侧可接 16 个扩展模块（连主机最大数字量输入/输出为 256/256），DC24V 电源。
JS-1006T2-D	16 点主机，10DI(NPN)/06DO(NPN)，其中：2 点最大 200k 高速输出（出厂默认最高频率为 100k），驱动电机 2 台。不支持 C 语言，程序容量 16K。D 寄存器掉电保存区为 D500-D999。 通讯接口:RS232/RS485/USB，右侧可接 16 个扩展模块（连主机最大数字量输入/输出为 256/256），无万年历，DC24V 电源。
JS-24T2-D	24 点主机，12DI(NPN)/12DO(NPN)，其中：2 点最大 200k 高速输入(X0-X1，1 路 AB 相)/2 点最大 50K 高速输入，2 点最大 200k 高速输出（出厂默认最高频率为 100k），驱动电机 2 台。不支持 C 语言，程序容量 16K。D 寄存器掉电保存区为 D500-D999。 通讯接口:RS232/RS485/USB，右侧可接 16 个扩展模块（连主机最大数字量输入/输出为 256/256），DC24V 电源。
JS-24T2-A	24 点主机，12DI(NPN)/12DO(NPN)，其中：2 点最大 200k 高速输入(X0-X1，1 路 AB 相)/2 点最大 50K 高速输入，2 点最大 200k 高速输出（出厂默认最高频率为 100k），驱动电机 2 台。不支持 C 语言，程序容量 16K。D 寄存器掉电保存区为 D500-D999。 通讯接口:RS232/RS485/USB，右侧可接 16 个扩展模块（连主机最大数字量输入/输出为 256/256），AC100V-240V 电源。
JS-24T6-D	24 点主机，12DI(NPN)/12DO(NPN)，其中：2 点最大 200k 高速输入(X0-X1，1 路 AB 相)/2 点最大 50K 高速输入，6 点最大 200k 高速输出（出厂默认最高频率为 100k），驱动电机 6 台。不支持 C 语言，程序容量 16K。D 寄存器掉电保存区为 D500-D999。 通讯接口:RS232/RS485/USB，右侧可接 16 个扩展模块（连主机最大数字量输入/输出为 256/256），DC24V 电源。

JS-24T6-A	24 点主机，12DI(NPN)/12DO(NPN)，其中：2 点最大 200k 高速输入(X0-X1，1 路 AB 相)/2 点最大 50K 高速输入，6 点最大 200k 高速输出（出厂默认最高频率为 100k），驱动电机 6 台。不支持 C 语言，程序容量 16K。D 寄存器掉电保存区为 D500-D999。通讯接口:RS232/RS485/USB，右侧可接 16 个扩展模块（连主机最大数字量输入/输出为 256/256），AC100V-240V 电源。
JS-1410R-D	24 点主机，14DI(NPN)/10DO(继电器输出)。不支持 C 语言，程序容量 16K。通讯接口:RS232/RS485/USB，右侧可接 16 个扩展模块（连主机最大数字量输入/输出为 256/256），无万年历，DC24V 电源。
JS-1410R-A	24 点主机，14DI(NPN)/10DO(继电器输出)。不支持 C 语言，程序容量 16K。通讯接口:RS232/RS485/USB，右侧可接 16 个扩展模块（连主机最大数字量输入/输出为 256/256），无万年历，AC100V-240V 电源。
JS-1410RL-D	24 点主机，14DI（NPN）/10DO(继电器输出)。不支持 C 语言，程序容量 16K，D 寄存器掉电保存区为 D500-D999。 通讯接口:RS232/RS485/USB，右侧可接 16 个扩展模块（连主机最大数字量输入/输出为 256/256），无万年历，DC24V 电源。
JS-1410RL-A	24 点主机，14DI（NPN）/10DO(继电器输出)。不支持 C 语言，程序容量 16K，D 寄存器掉电保存区为 D500-D999。 通讯接口:RS232/RS485/USB，右侧可接 16 个扩展模块（连主机最大数字量输入/输出为 256/256），无万年历，AC100V-240V 电源。
JS-1410T2-D	24 点主机，14DI(NPN)/10DO(NPN)，其中：2 点最大 200k 高速输出（出厂默认最高频率为 100k），驱动电机 2 台。不支持 C 语言，程序容量 16K。D 寄存器掉电保存区为 D500-D999。 通讯接口:RS232/RS485/USB，右侧可接 16 个扩展模块（连主机最大数字量输入/输出为 256/256），无万年历，DC24V 电源。
JS-1410T2-A	24 点主机，14DI(NPN)/10DO(NPN)，其中：2 点最大 200k 高速输出（出厂默认最高频率为 100k），驱动电机 2 台。不支持 C 语言，程序容量：16K，D 寄存器掉电保存区为 D500-D999。 通讯接口:RS232/RS485/USB，右侧可接 16 个扩展模块（连主机最大数字量输入/输出为 256/256），无万年历，AC100V-240V 电源。
JS-1608R-D	24 点主机，16DI（NPN）/8DO(继电器输出)。不支持 C 语言，程序容量 16K，D 寄存器掉电保存区为 D500-D999。 通讯接口:RS232/RS485/USB，右侧可接 16 个扩展模块（连主机最大数字量输入/输出为 256/256），无万年历，DC24V 电源。
JS-1608R-A	24 点主机，16DI（NPN）/8DO(继电器输出)。不支持 C 语言，程序容量 16K，D 寄存器掉电保存区为 D500-D999。 通讯接口:RS232/RS485/USB，右侧可接 16 个扩展模块（连主机最大数字量输入/输出为 256/256），无万年历，AC100V-240V 电源。
JS-32R-D	32 点主机，16DI(NPN)/16DO(继电器输出)，其中：2 点最大 200K 高速输入(X0-X1，1 路 AB 相)/2 点最大 50K 高速输入。不支持 C 语言，程序容量 16K，D 寄存器掉电保存区为 D500-D999。 通讯接口:RS232/RS485/USB，右侧可接 16 个扩展模块（连主机最大数字量输入/输出为 256/256），无万年历，DC24V 电源。
JS-32R-A	32 点主机，16DI(NPN)/16DO(继电器输出)，其中：2 点最大 200K 高速输入(X0-X1，1 路 AB 相)/2 点最大 50K 高速输入。不支持 C 语言，程序容量 16K，D 寄存器

	掉电保存区为 D500-D999。 通讯接口:RS232/RS485/USB，右侧可接 16 个扩展模块（连主机最大数字量输入/输出为 256/256），无万年历，AC100V-240V 电源。
JS-32T4-D	32 点主机，16DI(NPN)/16DO(NPN)，2 点最大 200K 高速输入(X0-X1，1 路 AB 相)/2 点最大 50K 高速输入，4 点最大 200k 高速输出（出厂默认最高频率为 100k），驱动电机 4 台。不支持 C 语言，程序容量 16K，D 寄存器掉电保存区为 D500-D999。 通讯接口:RS232/RS485/USB，右侧可接 16 个扩展模块（连主机最大数字量输入/输出为 256/256），无万年历，DC24V 电源。
JS-32T4-A	32 点主机，16DI(NPN)/16DO(NPN)，2 点最大 200K 高速输入(X0-X1，1 路 AB 相)/2 点最大 50K 高速输入，4 点最大 200k 高速输出（出厂默认最高频率为 100k），驱动电机 4 台。不支持 C 语言，程序容量 16K，D 寄存器掉电保存区为 D500-D999。 通讯接口:RS232/RS485/USB，右侧可接 16 个扩展模块（连主机最大数字量输入/输出为 256/256），无万年历，AC100V-240V 电源
JS-32T-E-D	32 点主机，16DI(NPN)/16DO(NPN)，其中：6 点最大 200K 高速输入(X0-X5，3 路 AB 相)，4 点最大 200k 高速输出（出厂默认最高频率为 100k），驱动电机 4 台。支持 C 语言，程序容量 30K。 通讯接口:RS232/RS485/以太网,左扩展接口可连接物联网模块或 485 通讯模块，右侧可接 16 个扩展模块（连主机最大数字量输入/输出为 256/256），DC24V 电源。
JS-32T-E-A	32 点主机，16DI(NPN)/16DO(NPN)，其中：6 点最大 200K 高速输入(X0-X5，3 路 AB 相)，4 点最大 200k 高速输出（出厂默认最高频率为 100k），驱动电机 4 台。支持 C 语言，程序容量 30K。 通讯接口:RS232/RS485/以太网， 左扩展接口可连接物联网模块或 485 通讯模块，右侧可接 16 个扩展模块（连主机最大数字量输入/输出为 256/256），AC100V-240V 电源。
JS-32T4L-D	32 点主机，16DI(NPN)/16DO(NPN)，其中：6 点最大 200K 高速输入(X0-X5，3 路 AB 相)，4 点最大 200k 高速输出（出厂默认最高频率为 100k），驱动电机 4 台。支持 C 语言，程序容量 30K。 通讯接口:RS232/RS485/USB，左扩展接口可连接物联网模块或 485 通讯模块，右侧可接 16 个扩展模块（连主机最大数字量输入/输出为 256/256），DC24V 电源。
JS-32T4L-A	32 点主机，16DI(NPN)/16DO(NPN)，其中：6 点最大 200K 高速输入(X0-X5，3 路 AB 相)，4 点最大 200k 高速输出（出厂默认最高频率为 100k），驱动电机 4 台。支持 C 语言，程序容量 30K。 通讯接口:RS232/RS485/USB，左扩展接口可连接物联网模块或 485 通讯模块，右侧可接 16 个扩展模块（连主机最大数字量输入/输出为 256/256），AC100V-240V 电源。
JS-32T8-D	32 点主机，16DI(NPN)/16DO(NPN)，其中：6 点最大 200K 高速输入(X0-X5，3 路 AB 相)，4 点（前 4 轴）最大 200k 高速输出（出厂默认最高频率为 100k），4 点（后 4 轴）最大 50K 高速输出，NPN 输出，驱动电机 8 台。支持 C 语言，程序容量 30K。 通讯接口:RS232/RS485/USB，左扩展接口可连接物联网模块或 485 通讯模块，右侧可接 16 个扩展模块（连主机最大数字量输入/输出为 256/256），DC24V 电源
JS-32T8-A	32 点主机，16DI(NPN)/16DO(NPN)，其中：6 点最大 200K 高速输入(X0-X5，3 路 AB 相)，4 点（前 4 轴）最大 200k 高速输出（出厂默认最高频率为 100k），4 点（后 4 轴）最大 50K 高速输出，NPN 输出，驱动电机 8 台。支持 C 语言，程序容量 30K。 通讯接口:RS232/RS485/USB，左扩展接口可连接物联网模块或 485 通讯模块，右侧

	可接 16 个扩展模块（连主机最大数字量输入/输出为 256/256），AC100V-240V 电源。
JS-40T4-D	40 点主机，24DI(NPN)/16DO(NPN)，其中：6 点最大 200K 高速输入(X0-X5，3 路 AB 相)，4 点最大 200k 高速输出（出厂默认最高频率为 100k），驱动电机 4 台。支持 C 语言，程序容量 30K。 通讯接口:RS232/RS485/USB，左扩展接口可连接物联网模块或 485 通讯模块，右侧可接 16 个扩展模块（连主机最大数字量输入/输出为 256/256），DC24V 电源。
JS-40T4-A	40 点主机，24DI(NPN)/16DO(NPN)，其中：6 点最大 200K 高速输入(X0-X5，3 路 AB 相)，4 点最大 200k 高速输出（出厂默认最高频率为 100k），驱动电机 4 台。支持 C 语言，程序容量 30K。 通讯接口:RS232/RS485/USB，左扩展接口可连接物联网模块或 485 通讯模块，右侧可接 16 个扩展模块（连主机最大数字量输入/输出为 256/256），AC100V-240V 电源。
JS-40R-D	40 点主机，24DI(NPN)/16DO(继电器)，其中：6 点最大 200K 高速输入(X0-X5，3 路 AB 相)，支持 C 语言，程序容量 30K。 通讯接口:RS232/RS485/USB，左扩展接口可连接物联网模块或 485 通讯模块，右侧可接 16 个扩展模块（连主机最大数字量输入/输出为 256/256），DC24V 电源。
JS-40R-A	40 点主机，24DI(NPN)/16DO(继电器)，其中：6 点最大 200K 高速输入(X0-X5，3 路 AB 相)，支持 C 语言，程序容量 30K。 通讯接口:RS232/RS485/USB，左扩展接口可连接物联网模块或 485 通讯模块，右侧可接 16 个扩展模块（连主机最大数字量输入/输出为 256/256），AC100V-240V 电源。
JS-40T-E-D	40 点主机，24DI(NPN)/16DO(NPN)，其中：6 点最大 200K 高速输入(X0-X5，3 路 AB 相)，4 点最大 200k 高速输出（出厂默认最高频率为 100k），驱动电机 4 台。支持 C 语言，程序容量 30K。 通讯接口:RS232/RS485/以太网， 左扩展接口可连接物联网模块或 485 通讯模块，右侧可接 16 个扩展模块（连主机最大数字量输入/输出为 256/256），DC24V 电源。
JS-40T-E-A	40 点主机，24DI(NPN)/16DO(NPN)，其中：6 点最大 200K 高速输入(X0-X5，3 路 AB 相)，4 点最大 200k 高速输出（出厂默认最高频率为 100k），驱动电机 4 台。支持 C 语言，程序容量 30K。 通讯接口:RS232/RS485/以太网， 左扩展接口可连接物联网模块或 485 通讯模块，右侧可接 16 个扩展模块（连主机最大数字量输入/输出为 256/256），AC100V-240V 电源
JS-40T4-C-D	40 点主机，24DI(NPN)/16DO(NPN)，其中：6 点最大 200K 高速输入(X0-X5，3 路 AB 相)，4 点最大 200k 高速输出（出厂默认最高频率为 100k），驱动电机 4 台。支持 C 语言，程序容量 30K。 通讯接口: RS232/RS485/USB/CANopen 总线（带 16 个 CAN 从站：如伺服、步进、阀岛等），右侧可接 16 个扩展模块（连主机最大数字量输入/输出为 256/256），DC24V 电源。
JS-40T4-C-A	40 点主机，24DI(NPN)/16DO(NPN)，其中：6 点最大 200K 高速输入(X0-X5，3 路 AB 相)，4 点最大 200k 高速输出（出厂默认最高频率为 100k），驱动电机 4 台。支持 C 语言，程序容量 30K。 通讯接口: RS232/RS485/USB/CANopen 总线（带 16 个 CAN 从站：如伺服、步进、阀岛等），右侧可接 16 个扩展模块（连主机最大数字量输入/输出为 256/256），AC100V-240V 电源
JS-40T4-2AO-D	40 点主机，24DI(NPN)/16DO(NPN)，其中：6 点最大 200K 高速输入(X0-X5，3 路 AB

	相)/2 点最大 50K 高速输入，4 点最大 200k 高速输出（出厂默认最高频率为 100k），驱动电机 4 台，2 路模拟量（0-10V）输出，支持 C 语言，程序容量 30K。 通讯接口:RS232/RS485/USB，左扩展接口可连接物联网模块或 485 通讯模块，右侧可接 16 个扩展模块（连主机最大数字量输入/输出为 256/256），DC24V 电源
JS-40T4-1AI1AO-D	40 点主机，24DI(NPN)/16DO(NPN)，其中：6 点最大 200K 高速输入(X0-X5，3 路 AB 相)/2 点最大 50K 高速输入，4 点最大 200k 高速输出（出厂默认最高频率为 100k），驱动电机 4 台，1/1 路模拟量（0~10V）输入/输出，支持 C 语言，程序容量 30K。 通讯接口:RS232/RS485/USB，左扩展接口可连接物联网模块或 485 通讯模块，右侧可接 16 个扩展模块（连主机最大数字量输入/输出为 256/256），DC24V 电源
JS-48R-D	48 点主机，24DI(NPN)/24DO(继电器)，其中：6 点最大 200K 高速输入(X0-X5，3 路 AB 相)，支持 C 语言，程序容量 30K。 通讯接口:RS232/RS485/USB，左扩展接口可连接物联网模块或 485 通讯模块，右侧可接 16 个扩展模块（连主机最大数字量输入/输出为 256/256），DC24V 电源
JS-48R-A	48 点主机，24DI(NPN)/24DO(继电器)，其中：6 点最大 200K 高速输入(X0-X5，3 路 AB 相)，支持 C 语言,程序容量 30K。 通讯接口:RS232/RS485/USB，左扩展接口可连接物联网模块或 485 通讯模块，右侧可接 16 个扩展模块（连主机最大数字量输入/输出为 256/256），AC100V-240V 电源
JS-48T4-D	48 点主机，24DI(NPN)/24DO(NPN)，其中：6 点最大 200K 高速输入(X0-X5，3 路 AB 相)/2 点最大 50K 高速输入，4 点最大 200k 高速输出（出厂默认最高频率为 100k），驱动电机 4 台，支持 C 语言程序容量 30K。 通讯接口:RS232/RS485/USB，左扩展接口可连接物联网模块或 485 通讯模块，右侧可接 16 个扩展模块（连主机最大数字量输入/输出为 256/256），DC24V 电源。
JS-48T4-A	48 点主机，24DI(NPN)/24DO(NPN)，其中：6 点最大 200K 高速输入(X0-X5，3 路 AB 相)/2 点最大 50K 高速输入，4 点最大 200k 高速输出（出厂默认最高频率为 100k），驱动电机 4 台，支持 C 语言程序容量 30K。 通讯接口:RS232/RS485/USB，左扩展接口可连接物联网模块或 485 通讯模块，右侧可接 16 个扩展模块（连主机最大数字量输入/输出为 256/256），AC100V-240V 电源
JS-48T4-6AO-D	48 点主机，24DI(NPN)/24DO(NPN)，其中：6 点最大 200K 高速输入(X0-X5，3 路 AB 相)/2 点最大 50K 高速输入，4 点最大 200k 高速输出（出厂默认最高频率为 100k），驱动电机 4 台，6 路模拟量输出，电压输出范围 0-10V，支持 C 语言,程序容量 30K。 通讯接口:RS232/RS485/USB，左扩展接口可连接物联网模块或 485 通讯模块，右侧可接 16 个扩展模块（连主机最大数字量输入/输出为 256/256），DC24V 电源
JS-48T4-6AO-A	48 点主机，24DI(NPN)/24DO(NPN)，其中：6 点最大 200K 高速输入(X0-X5，3 路 AB 相)/2 点最大 50K 高速输入，4 点最大 200k 高速输出（出厂默认最高频率为 100k），驱动电机 4 台，6 路模拟量输出，电压输出范围 0-10V，支持 C 语言,程序容量 30K。 通讯接口:RS232/RS485/USB，左扩展接口可连接物联网模块或 485 通讯模块，右侧可接 16 个扩展模块（连主机最大数字量输入/输出为 256/256），AC100V-240V 电源
JS-48R-6AO-D	48 点主机，24DI(NPN)/24DO(继电器)，其中：6 点最大 200K 高速输入(X0-X5，3 路 AB 相)， 6 路模拟量输出，电压输出范围 0-10V，支持 C 语言,程序容量 30K。 通讯接口:RS232/RS485/USB，左扩展接口可连接物联网模块或 485 通讯模块，右侧可接 16 个扩展模块（连主机最大数字量输入/输出为 256/256），DC24V 电源
JS-48R-6AO-A	48 点主机，24DI(NPN)/24DO(继电器)，其中：6 点最大 200K 高速输入(X0-X5，3 路 AB 相)， 6 路模拟量输出，电压输出范围 0-10V，支持 C 语言,程序容量 30K。 通讯接口:RS232/RS485/USB，左扩展接口可连接物联网模块或 485 通讯模块，右侧

	可接 16 个扩展模块（连主机最大数字量输入/输出为 256/256），AC100V-240V 电源
JS-48T4-6AB-D	48 点主机，28DI(NPN)/20DO(NPN)，其中：12 点最大 200K 高速输入(6 路 AB 相差分输入,X0-X13)，8 点最大 200k 高速输出（出厂默认最高频率为 100k）(4 路 PWM 波输出/4 路高速高速输出)，驱动电机 4 台，支持 C 语言,程序容量 30K。 通讯接口:RS232/RS485/USB，右侧可接 16 个扩展模块（连主机最大数字量输入/输出为 256/256），DC24V 电源
JS-48T4-6AB-A	48 点主机，28DI(NPN)/20DO(NPN)，其中：12 点最大 200K 高速输入(6 路 AB 相差分输入,X0-X13)，8 点最大 200k 高速输出（出厂默认最高频率为 100k）(4 路 PWM 波输出/4 路高速高速输出)，驱动电机 4 台，支持 C 语言,程序容量 30K。 通讯接口:RS232/RS485/USB，右侧可接 16 个扩展模块（连主机最大数字量输入/输出为 256/256），AC100V-240V 电源
JS-60R-D	60 点主机，36DI(NPN)/24DO(继电器)，其中：6 点最大 200K 高速输入(X0-X5，3 路 AB 相)，支持 C 语言,程序容量 30K。 通讯接口:RS232/RS485/USB，左扩展接口可连接物联网模块或 485 通讯模块，右侧可接 16 个扩展模块（连主机最大数字量输入/输出为 256/256），DC24V 电源
JS-60R-A	60 点主机，36DI(NPN)/24DO(继电器)，其中：6 点最大 200K 高速输入(X0-X5，3 路 AB 相)，支持 C 语言,程序容量 30K。 通讯接口:RS232/RS485/USB，左扩展接口可连接物联网模块或 485 通讯模块，右侧可接 16 个扩展模块（连主机最大数字量输入/输出为 256/256），AC100V-240V 电源
JS-60T4-D	60 点主机，36DI(NPN)/24DO(NPN)，其中：6 点最大 200K 高速输入(X0-X5，3 路 AB 相)/2 点最大 50K 高速输入，4 点最大 200k 高速输出（出厂默认最高频率为 100k），驱动电机 4 台，支持 C 语言,程序容量 30K。 通讯接口:RS232/RS485/USB，左扩展接口可连接物联网模块或 485 通讯模块，右侧可接 16 个扩展模块（连主机最大数字量输入/输出为 256/256），DC24V 电源
JS-60T4-A	60 点主机，36DI(NPN)/24DO(NPN)，其中：6 点最大 200K 高速输入(X0-X5，3 路 AB 相)/2 点最大 50K 高速输入，4 点最大 200k 高速输出（出厂默认最高频率为 100k），驱动电机 4 台，支持 C 语言,程序容量 30K。 通讯接口:RS232/RS485/USB，左扩展接口可连接物联网模块或 485 通讯模块，右侧可接 16 个扩展模块（连主机最大数字量输入/输出为 256/256），AC100V-240V 电源
JS-60T12-D	60 点主机，36DI(NPN)/24DO(NPN)，其中：6 点最大 200K 高速输入(X0-X5，3 路 AB 相)，4 点（前 4 轴）最大 200k 高速输出（出厂默认最高频率为 100k），8 点（后 8 轴）最大 50K 高速输出，驱动电机 12 台。支持 C 语言，程序容量 30K。 通讯接口:RS232/RS485/USB，左扩展接口可连接物联网模块或 485 通讯模块，右侧可接 16 个扩展模块（连主机最大数字量输入/输出为 256/256），DC24V 电源
JS-60T12-A	60 点主机，36DI(NPN)/24DO(NPN)，其中：6 点最大 200K 高速输入(X0-X5，3 路 AB 相)，4 点（前 4 轴）最大 200k 高速输出（出厂默认最高频率为 100k），8 点（后 8 轴）最大 50K 高速输出，驱动电机 12 台。支持 C 语言，程序容量 30K。 通讯接口:RS232/RS485/USB，左扩展接口可连接物联网模块或 485 通讯模块，右侧可接 16 个扩展模块（连主机最大数字量输入/输出为 256/256），AC100V-240V 电源
JS3-60T-E-D	60 点主机，36DI(NPN)/24DO(NPN)，其中：6 点最大 200K 高速输入(X0-X5，3 路 AB 相)，4 点最大 200k 高速输出（出厂默认最高频率为 100k），驱动电机 4 台。支持 C 语言，程序容量 60K。 通讯接口: RS232/RS485*2/以太网，左扩展接口可连接物联网模块或 485 通讯模

	块，右侧可接 16 个扩展模块（连主机最大数字量输入/输出为 256/256），DC24V 电源
JS3-60T-E-A	60 点主机，36DI(NPN)/24DO(NPN)，其中：6 点最大 200K 高速输入(X0-X5，3 路 AB 相)，4 点最大 200k 高速输出（出厂默认最高频率为 100k），驱动电机 4 台。支持 C 语言，程序容量 60K。 通讯接口：RS232/RS485*2/以太网，左扩展接口可连接物联网模块或 485 通讯模块，右侧可接 16 个扩展模块（连主机最大数字量输入/输出为 256/256），AC100V-240V 电源
JS3-60P-E-D	60 点主机，36DI(NPN)/24DO(NPN)，其中：6 点最大 200K 高速输入(X0-X5，3 路 AB 相)/2 点最大 50K 高速输入，12 点最大 200k 高速输出（出厂默认最高频率为 100k），驱动电机 12 台，支持 C 语言，程序容量 60K。 通讯接口：RS232/RS485*2/以太网，左扩展接口可连接物联网模块或 485 通讯模块，右侧可接 16 个扩展模块（连主机最大数字量输入/输出为 256/256），DC24V 电源
JS3-60P-E-A	60 点主机，36DI(NPN)/24DO(NPN)，其中：6 点最大 200K 高速输入(X0-X5，3 路 AB 相)/2 点最大 50K 高速输入，12 点最大 200k 高速输出（出厂默认最高频率为 100k），驱动电机 12 台，支持 C 语言，程序容量 60K。 通讯接口：RS232/RS485*2/以太网，左扩展接口可连接物联网模块或 485 通讯模块，右侧可接 16 个扩展模块（连主机最大数字量输入/输出为 256/256），AC100V-240V 电源
JS-68T4-D	68 点主机，36DI(NPN)/32DO(NPN)，其中：6 点最大 200K 高速输入(X0-X5，3 路 AB 相)，4 点最大 200k 高速输出（出厂默认最高频率为 100k），驱动电机 4 台。支持 C 语言，程序容量 30K。 通讯接口:RS232/USB，右侧可接 16 个扩展模块（连主机最大数字量输入/输出为 256/256），无万年历，DC24V 电源。
JS-14R-DS	14 点主机，8DI(NPN/PNP)/6DO(继电器输出)，其中：4 点(X0-X3)20k 高速输入/4 点 10k 高速输入，不支持 C 语言，程序容量 16K。通讯接口:RS232/RS485，右侧可接 16 个扩展模块（连主机最大数字量输入/输出为 256/256）,DC24V 电源。
JS-14R3-DS	14 点主机，8DI(NPN/PNP)/6DO(继电器输出)，其中：4 点(X0-X3)20k 高速输入/4 点 10k 高速输入。不支持 C 语言，程序容量 16K。通讯接口:RS232*2/RS485，右侧可接 16 个扩展模块（连主机最大数字量输入/输出为 256/256）,DC24V 电源。
JS-16T-DS	16 点主机，8DI(NPN/PNP)/8DO(NPN)，其中：4 点(X0-X3)最大 50k 高速输入/4 点 10k 高速输入。不支持 C 语言，程序容量 16K。D 寄存器掉电保存区为 D500-D999。 通讯接口:RS232/RS485，右侧可接 16 个扩展模块（连主机最大数字量输入/输出为 256/256），DC24V 电源。
JS-16T1-DS	16 点主机，8DI(NPN/PNP)/8DO(NPN)，其中：2 点最大 200k 高速输入(X0-X1，1 路 AB 相)，1 点最大 200k 高速输出（出厂默认最高频率为 100k），驱动电机 1 台。不支持 C 语言，程序容量 16K。D 寄存器掉电保存区为 D500-D999。 通讯接口:RS232，右侧可接 16 个扩展模块（连主机最大数字量输入/输出为 256/256），DC24V 电源。
JS-16R-DS	16 点主机，8DI(NPN/PNP)/8DO(继电器输出)，其中：4 点(X0-X3)最大 50k 高速输入/4 点最大 10k 高速输入。不支持 C 语言，程序容量 16K。D 寄存器掉电保存区为 D500-D999。 通讯接口:RS232。右侧可接 16 个扩展模块（连主机最大数字量输入/输出为

	256/256），DC24V 电源。
JS-1410RL-DS	24 点主机，14DI（NPN/PNP）/10DO(继电器输出)。不支持 C 语言，程序容量 16k，D 寄存器掉电保存区为 D500-D999。 通讯接口:RS232/RS485/USB，右侧可接 16 个扩展模块（连主机最大数字量输入/输出为 256/256），无万年历 DC24V 电源。
JS-1410RL-AS	24 点主机，14DI（NPN/PNP）/10DO（继电器输出）。不支持 C 语言，程序容量 16k，D 寄存器掉电保存区为 D500-D999。 通讯接口:RS232/RS485/USB，右侧可接 16 个扩展模块（连主机最大数字量输入/输出为 256/256），无万年历，AC100V-240V 电源
JS-24T6-DS	24 点主机，12DI(NPN/PNP)/12DO(NPN)，其中：2 点最大 200k 高速输入(X0-X1，1 路 AB 相)/2 点最大 50K 高速输入,6 点最大 200k 高速输出(出厂默认最高频率为 100k)，驱动电机 6 台。不支持 C 语言，程序容量 16K，D 寄存器掉电保存区为 D500-D999。 通讯接口:RS232/RS485/USB，右侧可接 16 个扩展模块（连主机最大数字量输入/输出为 256/256），DC24V 电源。
JS-24T6-AS	24 点主机，12DI(NPN/PNP)/12DO(NPN)，其中：2 点最大 200k 高速输入(X0-X1，1 路 AB 相)/2 点最大 50K 高速输入,6 点最大 200k 高速输出(出厂默认最高频率为 100k)，驱动电机 6 台。不支持 C 语言，程序容量 16K，D 寄存器掉电保存区为 D500-D999。 通讯接口:RS232/RS485/USB，右侧可接 16 个扩展模块（连主机最大数字量输入/输出为 256/256），AC100V-240V 电源。
JS-32T4-DS	32 点主机，16DI（NPN/PNP）/16DO(NPN)，其中：2 点最大 200K 高速输入(X0-X1，1 路 AB 相)/2 点最大 50K 高速输入，4 点最大 200k 高速输出（出厂默认最高频率为 100k)，驱动电机 4 台。不支持 C 语言，程序容量 16K，D 寄存器掉电保存区为 D500-D999。 通讯接口:RS232/RS485/USB，右侧可接 16 个扩展模块（连主机最大数字量输入/输出为 256/256），无万年历，DC24V 电源。D 寄存器掉电保存区为 D500-D999
JS-32T4-AS	32 点主机，16DI（NPN/PNP）/16DO(NPN)，其中：2 点最大 200K 高速输入(X0-X1，1 路 AB 相)/2 点最大 50K 高速输入，4 点最大 200k 高速输出（出厂默认最高频率为 100k)，驱动电机 4 台。不支持 C 语言，程序容量 16K，D 寄存器掉电保存区为 D500-D999。 通讯接口:RS232/RS485/USB，右侧可接 16 个扩展模块（连主机最大数字量输入/输出为 256/256），无万年历，AC100V-240V 电源
JS-32R-DS	32 点主机，16DI(NPN/PNP)/16DO（继电器），其中：2 点最大 200K 高速输入(X0-X1，1 路 AB 相)/2 点最大 50K 高速输入。不支持 C 语言，程序容量 16K，D 寄存器掉电保存区为 D500-D999。 通讯接口:RS232/RS485/USB，右侧可接 16 个扩展模块（连主机最大数字量输入/输出为 256/256），无万年历，DC24V 电源。
JS-32R-AS	32 点主机，16DI(NPN/PNP)/16DO（继电器），其中：2 点最大 200K 高速输入(X0-X1，1 路 AB 相)/2 点最大 50K 高速输入。不支持 C 语言，程序容量 16K，D 寄存器掉电保存区为 D500-D999。 通讯接口:RS232/RS485/USB，右侧可接 16 个扩展模块（连主机最大数字量输入/输出为 256/256），无万年历，AC100V-240V 电源。
JS-32T8-DS	32 点主机，16DI（NPN/PNP）/16DO(NPN)，其中：6 点最大 200K 高速输入(X0-X5，3 路 AB 相)，4 点（前 4 轴）最大 200k 高速输出（出厂默认最高频率为 100k)，4 点

	（后 4 轴）最大 50K 高速输出，驱动电机 8 台。支持 C 语言，程序容量 30K。 通讯接口:RS232/RS485/USB，左扩展接口可连接物联网模块或 485 通讯模块，右侧可接 16 个扩展模块（连主机最大数字量输入/输出为 256/256），DC24V 电源
JS-32T8-AS	32 点主机，16DI（NPN/PNP）/16DO(NPN)，其中：6 点最大 200K 高速输入(X0-X5，3 路 AB 相)，4 点（前 4 轴）最大 200k 高速输出（出厂默认最高频率为 100k），4 点（后 4 轴）最大 50K 高速输出，驱动电机 8 台。支持 C 语言，程序容量 30K。 通讯接口:RS232/RS485/USB，左扩展接口可连接物联网模块或 485 通讯模块，右侧可接 16 个扩展模块（连主机最大数字量输入/输出为 256/256），AC100V-240V 电源
JS-32T4L-DS	32 点主机，16DI（NPN/PNP）/16DO(NPN)，其中：6 点最大 200K 高速输入(X0-X5，3 路 AB 相)，4 点最大 200k 高速输出（出厂默认最高频率为 100k），驱动电机 4 台。支持 C 语言，程序容量 30K。 通讯接口:RS232/RS485/USB，左扩展接口可连接物联网模块或 485 通讯模块，右侧可接 16 个扩展模块（连主机最大数字量输入/输出为 256/256），DC24V 电源
JS-32T4L-AS	32 点主机，16DI（NPN/PNP）/16DO(NPN)，其中：6 点最大 200K 高速输入(X0-X5，3 路 AB 相)，4 点最大 200k 高速输出（出厂默认最高频率为 100k），驱动电机 4 台。支持 C 语言，程序容量 30K。 通讯接口:RS232/RS485/USB，左扩展接口可连接物联网模块或 485 通讯模块，右侧可接 16 个扩展模块（连主机最大数字量输入/输出为 256/256），AC100V-240V 电源
JS-40R-DS	40 点主机，24DI(NPN/PNP)/16DO（继电器），其中：6 点最大 200K 高速输入(X0-X5，3 路 AB 相)，支持 C 语言，程序容量 30K。 通讯接口:RS232/RS485/USB，左扩展接口可连接物联网模块或 485 通讯模块，右侧可接 16 个扩展模块（连主机最大数字量输入/输出为 256/256），DC24V 电源
JS-40R-AS	40 点主机，24DI(NPN/PNP)/16DO（继电器），其中：6 点最大 200K 高速输入(X0-X5，3 路 AB 相)，支持 C 语言，程序容量 30K。 通讯接口:RS232/RS485/USB，左扩展接口可连接物联网模块或 485 通讯模块，右侧可接 16 个扩展模块（连主机最大数字量输入/输出为 256/256），AC100V-240V 电源
JS-48R-DS	48 点主机，24DI(NPN/PNP)/24DO（继电器），其中：6 点最大 200K 高速输入(X0-X5，3 路 AB 相)，支持 C 语言，程序容量 30K。 通讯接口:RS232/RS485/USB，左扩展接口可连接物联网模块或 485 通讯模块，右侧可接 16 个扩展模块（连主机最大数字量输入/输出为 256/256），DC24V 电源
JS-48R-AS	48 点主机，24DI(NPN/PNP)/24DO（继电器），其中：6 点最大 200K 高速输入(X0-X5，3 路 AB 相)，支持 C 语言，程序容量 30K。 通讯接口:RS232/RS485/USB，左扩展接口可连接物联网模块或 485 通讯模块，右侧可接 16 个扩展模块（连主机最大数字量输入/输出为 256/256），AC100V-240V 电源
JS-48T4-DS	48 点主机，24DI(NPN/PNP)/24DO(NPN)，其中：6 点最大 200K 高速输入(X0-X5，3 路 AB 相)/2 点最大 50K 高速输入，4 点最大 200k 高速输出（出厂默认最高频率为 100k），驱动电机 4 台，支持 C 语言，程序容量 30K。 通讯接口:RS232/RS485/USB，左扩展接口可连接物联网模块或 485 通讯模块，右侧可接 16 个扩展模块（连主机最大数字量输入/输出为 256/256），DC24V 电源
JS-48T4-AS	48 点主机，24DI(NPN/PNP)/24DO(NPN)，其中：6 点最大 200K 高速输入(X0-X5，3 路 AB 相)/2 点最大 50K 高速输入，4 点最大 200k 高速输出（出厂默认最高频率为 100k），驱动电机 4 台，支持 C 语言，程序容量 30K。 通讯接口:RS232/RS485/USB，左扩展接口可连接物联网模块或 485 通讯模块，右侧可接 16 个扩展模块（连主机最大数字量输入/输出为 256/256），AC100V-240V 电源

JS-48R-6AO-DS	48 点主机，24DI(NPN/PNP)/24DO（继电器），其中：6 点最大 200K 高速输入(X0-X5，3 路 AB 相)， 6 路模拟量输出，电压输出范围 0-10V，支持 C 语言，程序容量 30K。 通讯接口:RS232/RS485/USB，左扩展接口可连接物联网模块或 485 通讯模块，右侧可接 16 个扩展模块（连主机最大数字量输入/输出为 256/256），DC24V 电源
JS-48R-6AO-AS	48 点主机，24DI(NPN/PNP)/24DO（继电器），其中：6 点最大 200K 高速输入(X0-X5，3 路 AB 相)， 6 路模拟量输出，电压输出范围 0-10V，支持 C 语言，程序容量 30K。 通讯接口:RS232/RS485/USB，左扩展接口可连接物联网模块或 485 通讯模块，右侧可接 16 个扩展模块（连主机最大数字量输入/输出为 256/256），AC100V-240V 电源
JS-60R-DS	60 点主机，36DI(NPN/PNP)/24DO（继电器），其中：6 点最大 200K 高速输入(X0-X5，3 路 AB 相)，支持 C 语言，程序容量 30K。 通讯接口:RS232/RS485/USB，左扩展接口可连接物联网模块或 485 通讯模块，右侧可接 16 个扩展模块（连主机最大数字量输入/输出为 256/256），DC24V 电源
JS-60R-AS	60 点主机，36DI(NPN/PNP)/24DO（继电器），其中：6 点最大 200K 高速输入(X0-X5，3 路 AB 相)，支持 C 语言，程序容量 30K。 通讯接口:RS232/RS485/USB，左扩展接口可连接物联网模块或 485 通讯模块，右侧可接 16 个扩展模块（连主机最大数字量输入/输出为 256/256），AC100V-240V 电源
JS-60T4-DS	60 点主机，36DI(NPN/PNP)/24DO(NPN)，其中：6 点最大 200K 高速输入(X0-X5，3 路 AB 相)/2 点最大 50K 高速输入，4 点最大 200k 高速输出（出厂默认最高频率为 100k），驱动电机 4 台，支持 C 语言，程序容量 30K。 通讯接口:RS232/RS485/USB，左扩展接口可连接物联网模块或 485 通讯模块，右侧可接 16 个扩展模块（连主机最大数字量输入/输出为 256/256），DC24V 电源
JS-60T4-AS	60 点主机，36DI(NPN/PNP)/24DO(NPN)，其中：6 点最大 200K 高速输入(X0-X5，3 路 AB 相)/2 点最大 50K 高速输入，4 点最大 200k 高速输出（出厂默认最高频率为 100k），驱动电机 4 台，支持 C 语言，程序容量 30K。 通讯接口:RS232/RS485/USB，左扩展接口可连接物联网模块或 485 通讯模块，右侧可接 16 个扩展模块（连主机最大数字量输入/输出为 256/256），AC100V-240V 电源
JS-60T12-DS	60 点主机，36DI(NPN/PNP)/24DO(NPN)，其中：6 点最大 200K 高速输入(X0-X5，3 路 AB 相)，4 点（前 4 轴）最大 200k 高速输出（出厂默认最高频率为 100k），8 点（后 8 轴）最大 50K 高速输出，驱动电机 12 台。支持 C 语言，程序容量 30K。 通讯接口:RS232/RS485/USB，左扩展接口可连接物联网模块或 485 通讯模块，右侧可接 16 个扩展模块（连主机最大数字量输入/输出为 256/256），DC24V 电源
JS-60T12-AS	60 点主机，36DI(NPN/PNP)/24DO(NPN)，其中：6 点最大 200K 高速输入(X0-X5，3 路 AB 相)，4 点（前 4 轴）最大 200k 高速输出（出厂默认最高频率为 100k），8 点（后 8 轴）最大 50K 高速输出，驱动电机 12 台。支持 C 语言，程序容量 30K。 通讯接口:RS232/RS485/USB，左扩展接口可连接物联网模块或 485 通讯模块，右侧可接 16 个扩展模块（连主机最大数字量输入/输出为 256/256），AC100V-240V 电源

JSC 标准型 PLC

产品命名规则如下：

说明：
JSC 系列 PLC 如有在功能说明中特别标注不带万年历的则该 PLC 无万年历功能，其余型号如需带万年历功能，下单前需提前说明，出厂无万年历。

JSC 系列产品特点：

1.M 点为 M0-M19999，D 为 D0-D29999，掉电保持范围跟 JS 一样。
2.全系列同一个固件，全系列支持 C 语言。
3.处理速度同比 JS 系列提升 50%。
4.U 盘兼容性更高，可识别 USB2.0、USB3.0 的 U 盘。
5.固件支持在通电状态下更新。

型号	功能
JSC 系列主机，30K 程序区，DC24V/AC100V-240V 电源，可扩展 256/256 点，NPN 晶体管/继电器输出，RS232/RS485/USB，配壳 **仅可搭配 SE 或 CE 系列的扩展，不可与其他系列扩展混搭，否则会影响正常使用。**	
JSC-24T3-C-D	24 点主机，12DI(NPN)/12DO(NPN)，其中：2 点最大 200K 高速输入(X0-X1，1 路 AB 相)，3 点最大 200k 高速输出（出厂默认最高频率为 100k），驱动电机 3 台。支持 C 语言，程序容量 30K。 通讯接口:RS232/RS485/CANopen 总线（带 16 个 CAN 从站：如伺服、步进、阀岛等），右侧可接 16 个扩展模块（连主机最大数字量输入/输出为 256/256），DC24V 电源。
JSC-24T3-C-A	24 点主机，12DI(NPN)/12DO(NPN)，其中：2 点最大 200K 高速输入(X0-X1，1 路 AB 相)，3 点最大 200k 高速输出（出厂默认最高频率为 100k），驱动电机 3 台。支持 C 语言，程序容量 30K。 通讯接口:RS232/RS485/CANopen 总线（带 16 个 CAN 从站：如伺服、步进、阀岛等），右侧可接 16 个扩展模块（连主机最大数字量输入/输出为 256/256），DC24V 电源。

	右侧可接 16 个扩展模块（连主机最大数字量输入/输出为 256/256），AC100V-240V 电源
JSC-24T6-D	24 点主机，12DI(NPN)/12DO(NPN)，其中：2 点最大 200k 高速输入(X0-X1，1 路 AB 相)/2 点最大 50K 高速输入，6 点最大 200k 高速输出（出厂默认最高频率为 100k），驱动电机 6 台。支持 C 语言，程序容量 30K。通讯接口:RS232/RS485/USB，右侧可接 16 个扩展模块（连主机最大数字量输入/输出为 256/256），DC24V 电源。
JSC-24T6-A	24 点主机，12DI(NPN)/12DO(NPN)，其中：2 点最大 200k 高速输入(X0-X1，1 路 AB 相)/2 点最大 50K 高速输入，6 点最大 200k 高速输出（出厂默认最高频率为 100k），驱动电机 6 台。支持 C 语言，程序容量 30K。通讯接口:RS232/RS485/USB，右侧可接 16 个扩展模块（连主机最大数字量输入/输出为 256/256），AC100V-240V 电源。
JSC-32T8-D	32 点主机，16DI(NPN)/16DO(NPN)，其中：6 点最大 200K 高速输入(X0-X5，3 路 AB 相)，4 点（前 4 轴）最大 200k 高速输出（出厂默认最高频率为 100k），4 点（后 4 轴）最大 50K 高速输出，NPN 输出，驱动电机 8 台。支持 C 语言，程序容量 30K。 通讯接口:RS232/RS485/USB，左扩展接口可连接物联网模块或 485 通讯模块，右侧可接 16 个扩展模块（连主机最大数字量输入/输出为 256/256），DC24V 电源
JSC-32T8-A	32 点主机，16DI(NPN)/16DO(NPN)，其中：6 点最大 200K 高速输入(X0-X5，3 路 AB 相)，4 点（前 4 轴）最大 200k 高速输出（出厂默认最高频率为 100k），4 点（后 4 轴）最大 50K 高速输出，NPN 输出，驱动电机 8 台。支持 C 语言，程序容量 30K。 通讯接口:RS232/RS485/USB，左扩展接口可连接物联网模块或 485 通讯模块，右侧可接 16 个扩展模块（连主机最大数字量输入/输出为 256/256），AC100V-240V 电源。
JSC-40T4-C-D	40 点主机，24DI(NPN)/16DO(NPN)，其中：6 点最大 200K 高速输入(X0-X5，3 路 AB 相)，4 点最大 200k 高速输出（出厂默认最高频率为 100k），驱动电机 4 台。支持 C 语言，程序容量 30K。 通讯接口: RS232/RS485/USB/CANopen 总线（带 16 个 CAN 从站：如伺服、步进、阀岛等），右侧可接 16 个扩展模块（连主机最大数字量输入/输出为 256/256），DC24V 电源。
JSC-40T4-C-A	40 点主机，24DI(NPN)/16DO(NPN)，其中：6 点最大 200K 高速输入(X0-X5，3 路 AB 相)，4 点最大 200k 高速输出（出厂默认最高频率为 100k），驱动电机 4 台。支持 C 语言，程序容量 30K。 通讯接口: RS232/RS485/USB/CANopen 总线（带 16 个 CAN 从站：如伺服、步进、阀岛等），右侧可接 16 个扩展模块（连主机最大数字量输入/输出为 256/256），AC100V-240V 电源
JSC-48R-6PTC-D	48 点主机，24DI(NPN)/24DO(继电器)，其中：6 点最大 200K 高速输入(X0-X5，3 路 AB 相)，6 路不隔离 TC 热电偶/PT100 热电阻输入，电压输出范围 0-10V，支持 C 语言，程序容量 30K。 通讯接口:RS232/RS485/USB，左扩展接口可连接物联网模块或 485 通讯模块，右侧可接 16 个扩展模块（连主机最大数字量输入/输出为 256/256），DC24V 电源
JSC-48R-6PTC-A	48 点主机，24DI(NPN)/24DO(继电器)，其中：6 点最大 200K 高速输入(X0-X5，3 路 AB 相)，6 路不隔离 TC 热电偶/PT100 热电阻输入，电压输出范围 0-10V，支持 C 语言，程序容量 30K。 通讯接口:RS232/RS485/USB，左扩展接口可连接物联网模块或 485 通讯模块，右侧可接 16 个扩展模块（连主机最大数字量输入/输出为 256/256），AC100V-240V 电源

JSC-60T12-D	60 点主机，36DI(NPN)/24DO(NPN)，其中：6 点最大 200K 高速输入(X0-X5，3 路 AB 相)，4 点（前 4 轴）最大 200k 高速输出（出厂默认最高频率为 100k），8 点（后 8 轴）最大 50K 高速输出，驱动电机 12 台。支持 C 语言，程序容量 30K。 通讯接口:RS232/RS485/USB，左扩展接口可连接物联网模块或 485 通讯模块，右侧可接 16 个扩展模块（连主机最大数字量输入/输出为 256/256），DC24V 电源
JSC-60T12-A	60 点主机，36DI(NPN)/24DO(NPN)，其中：6 点最大 200K 高速输入(X0-X5，3 路 AB 相)，4 点（前 4 轴）最大 200k 高速输出（出厂默认最高频率为 100k），8 点（后 8 轴）最大 50K 高速输出，驱动电机 12 台。支持 C 语言，程序容量 30K。 通讯接口:RS232/RS485/USB，左扩展接口可连接物联网模块或 485 通讯模块，右侧可接 16 个扩展模块（连主机最大数字量输入/输出为 256/256），AC100V-240V 电源
JSC-24T6-DS	24 点主机，12DI(NPN/PNP)/12DO(NPN)，其中：2 点最大 200k 高速输入(X0-X1，1 路 AB 相)/2 点最大 50K 高速输入,6 点最大 200k 高速输出(出厂默认最高频率为 100k)，驱动电机 6 台。支持 C 语言，程序容量 30K。 通讯接口:RS232/RS485/USB，右侧可接 16 个扩展模块（连主机最大数字量输入/输出为 256/256），DC24V 电源。
JSC-24T6-AS	24 点主机，12DI(NPN/PNP)/12DO(NPN)，其中：2 点最大 200k 高速输入(X0-X1，1 路 AB 相)/2 点最大 50K 高速输入,6 点最大 200k 高速输出(出厂默认最高频率为 100k)，驱动电机 6 台。支持 C 语言，程序容量 30K。 通讯接口:RS232/RS485/USB，右侧可接 16 个扩展模块（连主机最大数字量输入/输出为 256/256），AC100V-240V 电源。
JSC-32T8-DS	32 点主机，16DI（NPN/PNP）/16DO(NPN)，其中：6 点最大 200K 高速输入(X0-X5，3 路 AB 相)，4 点（前 4 轴）最大 200k 高速输出（出厂默认最高频率为 100k），4 点（后 4 轴）最大 50K 高速输出，驱动电机 8 台。支持 C 语言，程序容量 30K。 通讯接口:RS232/RS485/USB，左扩展接口可连接物联网模块或 485 通讯模块，右侧可接 16 个扩展模块（连主机最大数字量输入/输出为 256/256），DC24V 电源
JSC-32T8-AS	32 点主机，16DI（NPN/PNP）/16DO(NPN)，其中：6 点最大 200K 高速输入(X0-X5，3 路 AB 相)，4 点（前 4 轴）最大 200k 高速输出（出厂默认最高频率为 100k），4 点（后 4 轴）最大 50K 高速输出，驱动电机 8 台。支持 C 语言，程序容量 30K。 通讯接口:RS232/RS485/USB，左扩展接口可连接物联网模块或 485 通讯模块，右侧可接 16 个扩展模块（连主机最大数字量输入/输出为 256/256），AC100V-240V 电源
JSC-60T12-DS	60 点主机，36DI(NPN/PNP)/24DO(NPN)，其中：6 点最大 200K 高速输入(X0-X5，3 路 AB 相)，4 点（前 4 轴）最大 200k 高速输出（出厂默认最高频率为 100k），8 点（后 8 轴）最大 50K 高速输出，驱动电机 12 台。支持 C 语言，程序容量 30K。 通讯接口:RS232/RS485/USB，左扩展接口可连接物联网模块或 485 通讯模块，右侧可接 16 个扩展模块（连主机最大数字量输入/输出为 256/256），DC24V 电源
JSC-60T12-AS	60 点主机，36DI(NPN/PNP)/24DO(NPN)，其中：6 点最大 200K 高速输入(X0-X5，3 路 AB 相)，4 点（前 4 轴）最大 200k 高速输出（出厂默认最高频率为 100k），8 点（后 8 轴）最大 50K 高速输出，驱动电机 12 台。支持 C 语言，程序容量 30K。 通讯接口:RS232/RS485/USB，左扩展接口可连接物联网模块或 485 通讯模块，右侧可接 16 个扩展模块（连主机最大数字量输入/输出为 256/256），AC100V-240V 电源

JH 高阶型 PLC

产品命名规则如下：

型号	功能
JH 高阶型主机， DC24V/AC100V-240V 电源，可扩展 256/256 点，NPN 晶体管/继电器输出，有万年历，配壳。仅可搭配 HE 系列的扩展，不可与其他系列扩展混搭，否则会影响正常使用。	
JH-16R-D	16 点主机，8DI（NPN）/8DO(继电器)，其中：1 路(X0~X1)AB 相最大 200K 高速输入，2 路（X2~X5）AB 相最大 50K 高速输入，不支持 C 语言,程序容量 16K。D 寄存器掉电保存区为 D500-D999。 通讯接口：RS232/RS485*2/USB，1 个 BD 板，左扩展接口可连接物联网模块或 485 通讯模块，右侧可接 16 个扩展模块（连主机最大数字量输入/输出为 256/256），有万年历，DC24V 电源 对应产品贴纸型号为：JH-16R
JH-16R-A	16 点主机，8DI（NPN）/8DO(继电器)，其中：1 路(X0~X1)AB 相最大 200K 高速输入，2 路（X2~X5）AB 相最大 50K 高速输入，不支持 C 语言,程序容量 16K。D 寄存器掉电保存区为 D500-D999。 通讯接口：RS232/RS485*2/USB，1 个 BD 板，左扩展接口可连接物联网模块或 485 通讯模块，右侧可接 16 个扩展模块（连主机最大数字量输入/输出为 256/256），有万年历，AC100V-240V 电源 对应产品贴纸型号为：JH-16R
JH-16T2-D	16 点主机，8DI（NPN）/8DO（NPN），其中：1 路(X0~X1)AB 相最大 200K 高速输入，2 路（X2~X5）AB 相最大 50K 高速输入。2 点最大 200k 高速输出（出厂默认最高频率为 100k），驱动电机 2 轴。不支持 C 语言,程序容量 16K。 D 寄存器掉电保存区为 D500-D999。 通讯接口：RS232/RS485*2/USB，1 个 BD 板，左扩展接口可连接物联网模块或 485

	通讯模块，右侧可接 16 个扩展模块（连主机最大数字量输入/输出为 256/256），有万年历，DC24V 电源 对应产品贴纸型号为：JH-16T
JH-16T2-A	16 点主机，8DI（NPN）/8DO（NPN），其中：1 路(X0~X1)AB 相最大 200K 高速输入，2 路（X2~X5）AB 相最大 50K 高速输入。2 点最大 200k 高速输出（出厂默认最高频率为 100k），驱动电机 2 轴。不支持 C 语言,程序容量 16K。D 寄存器掉电保存区为 D500-D999。 通讯接口：RS232/RS485*2/USB，1 个 BD 板，左扩展接口可连接物联网模块或 485 通讯模块，右侧可接 16 个扩展模块（连主机最大数字量输入/输出为 256/256），有万年历，AC100V-240V 电源 对应产品贴纸型号为：JH-16T
JH-16T4-D	16 点主机，8DI（NPN）/8DO（NPN），其中：6 点最大 200K 高速输入(X0-X5，3 路 AB 相)，4 点最大 200k 高速输出（出厂默认最高频率为 100k），驱动电机 4 轴。不支持 C 语言,程序容量 16K。D 寄存器掉电保存区为 D500-D999。 通讯接口：RS232/RS485*2/USB，1 个 BD 板，左扩展接口可连接物联网模块或 485 通讯模块，右侧可接 16 个扩展模块（连主机最大数字量输入/输出为 256/256），有万年历，DC24V 电源 对应产品贴纸型号为：JH-16T
JH-16T4-A	16 点主机，8DI（NPN）/8DO（NPN），其中：6 点最大 200K 高速输入(X0-X5，3 路 AB 相)，4 点最大 200k 高速输出（出厂默认最高频率为 100k），驱动电机 4 轴。不支持 C 语言,程序容量 16K。D 寄存器掉电保存区为 D500-D999。 通讯接口：RS232/RS485*2/USB，1 个 BD 板，左扩展接口可连接物联网模块或 485 通讯模块，右侧可接 16 个扩展模块（连主机最大数字量输入/输出为 256/256），有万年历，AC100V-240V 电源 对应产品贴纸型号为：JH-16T
JH-16T4-E-D	16 点主机，8DI（NPN）/8DO（NPN），其中：6 点最大 200K 高速输入(X0-X5，3 路 AB 相)，4 点最大 200k 高速输出（出厂默认最高频率为 100k），驱动电机 4 轴。支持 C 语言，程序容量 30K。 通讯接口：RS232/RS485*2/Ethernet，1 个 BD 板，左扩展接口可连接物联网模块或 485 通讯模块，右侧可接 16 个扩展模块（连主机最大数字量输入/输出为 256/256），有万年历，DC24V 电源 对应产品贴纸型号为：JH-16T-E
JH-16T4-E-A	16 点主机，8DI（NPN）/8DO（NPN），其中：6 点最大 200K 高速输入(X0-X5，3 路 AB 相)，4 点最大 200k 高速输出（出厂默认最高频率为 100k），驱动电机 4 轴。支持 C 语言，程序容量 30K。 通讯接口：RS232/RS485*2/Ethernet，1 个 BD 板，左扩展接口可连接物联网模块或 485 通讯模块，右侧可接 16 个扩展模块（连主机最大数字量输入/输出为 256/256），有万年历，AC100V-240V 电源 对应产品贴纸型号为：JH-16T-E
JH-16R-E-D	16 点主机，8DI（NPN）/8DO(继电器)，其中：6 点最大 200K 高速输入(X0-X5，3 路 AB 相)，支持 C 语言,程序容量 30K。 通讯接口：RS232/RS485*2/Ethernet，1 个 BD 板，左扩展接口可连接物联网模块或 485 通讯模块，右侧可接 16 个扩展模块（连主机最大数字量输入/输出为 256/256），有万年历，DC24V 电源

	对应产品贴纸型号为：JH-16R-E
JH-16R-E-A	16 点主机，8DI（NPN）/8DO(继电器)，其中：6 点最大 200K 高速输入(X0-X5，3 路 AB 相)，支持 C 语言,程序容量 30K。 通讯接口：RS232/RS485*2/Ethernet，1 个 BD 板，左扩展接口可连接物联网模块或 485 通讯模块，右侧可接 16 个扩展模块（连主机最大数字量输入/输出为 256/256），有万年历，AC100V-240V 电源 对应产品贴纸型号为：JH-16R-E
JH-24T4-D	24 点主机，14DI（NPN）/10DO（NPN），其中：6 点最大 200K 高速输入(X0-X5，3 路 AB 相)，4 点最大 200k 高速输出（出厂默认最高频率为 100k），驱动电机 4 轴。支持 C 语言，程序容量 30K。 通讯接口：RS232/RS485*2/USB，1 个 BD 板，左扩展接口可连接物联网模块或 485 通讯模块，右侧可接 16 个扩展模块（连主机最大数字量输入/输出为 256/256），有万年历，DC24V 电源 对应产品贴纸型号为：JH-24T
JH-24T4-A	24 点主机，14DI（NPN）/10DO（NPN），其中：6 点最大 200K 高速输入(X0-X5，3 路 AB 相)，4 点最大 200k 高速输出（出厂默认最高频率为 100k），驱动电机 4 轴。支持 C 语言，程序容量 30K。 通讯接口：RS232/RS485*2/USB，1 个 BD 板，左扩展接口可连接物联网模块或 485 通讯模块，右侧可接 16 个扩展模块（连主机最大数字量输入/输出为 256/256），有万年历，AC100V-240V 电源 对应产品贴纸型号为：JH-24T
JH-24R-D	24 点主机，14DI（NPN）/10DO(继电器)，其中：6 点最大 200K 高速输入(X0-X5，3 路 AB 相)，支持 C 语言,程序容量 30K。 通讯接口：RS232/RS485*2，1 个 BD 板，左扩展接口可连接物联网模块或 485 通讯模块，右侧可接 16 个扩展模块（连主机最大数字量输入/输出为 256/256），有万年历，DC24V 电源 对应产品贴纸型号为：JH-24R
JH-24R-A	24 点主机，14DI（NPN）/10DO(继电器)，其中：6 点最大 200K 高速输入(X0-X5，3 路 AB 相)，支持 C 语言,程序容量 30K。 通讯接口：RS232/RS485*2，1 个 BD 板，左扩展接口可连接物联网模块或 485 通讯模块，右侧可接 16 个扩展模块（连主机最大数字量输入/输出为 256/256），有万年历，AC100V-240V 电源 对应产品贴纸型号为：JH-24R
JH-1212T4-D	24 点主机，12DI（NPN）/12DO（NPN），其中：6 点最大 200K 高速输入(X0-X5，3 路 AB 相)，4 点最大 200k 高速输出（出厂默认最高频率为 100k），驱动电机 4 轴。支持 C 语言，程序容量 30K。 通讯接口：RS232/RS485/USB，1 个 BD 板，左扩展接口可连接物联网模块或 485 通讯模块，右侧可接 16 个扩展模块（连主机最大数字量输入/输出为 256/256），有万年历，DC24V 电源 对应产品贴纸型号为：JH-1212T

JH-1212T4-A	24 点主机，12DI（NPN）/12DO（NPN），其中：6 点最大 200K 高速输入(X0-X5，3 路 AB 相)，4 点最大 200k 高速输出（出厂默认最高频率为 100k），驱动电机 4 轴。支持 C 语言，程序容量 30K。 通讯接口：RS232/RS485/USB，1 个 BD 板，左扩展接口可连接物联网模块或 485 通讯模块，右侧可接 16 个扩展模块（连主机最大数字量输入/输出为 256/256），有万年历，AC100V-240V 电源 对应产品贴纸型号为：JH-1212T
JH-1212R-D	24 点主机，12DI（NPN）/12DO(继电器)，其中：6 点最大 200K 高速输入(X0-X5，3 路 AB 相)，继电器输出。支持 C 语言,程序容量 30K。 通讯接口：RS232/RS485/USB，1 个 BD 板，左扩展接口可连接物联网模块或 485 通讯模块，右侧可接 16 个扩展模块（连主机最大数字量输入/输出为 256/256），有万年历，DC24V 电源 对应产品贴纸型号为：JH-1212R
JH-1212R-A	24 点主机，12DI（NPN）/12DO(继电器)，其中：6 点最大 200K 高速输入(X0-X5，3 路 AB 相)，继电器输出。支持 C 语言,程序容量 30K。 通讯接口：RS232/RS485/USB，1 个 BD 板，左扩展接口可连接物联网模块或 485 通讯模块，右侧可接 16 个扩展模块（连主机最大数字量输入/输出为 256/256），有万年历，AC100V-240V 电源 对应产品贴纸型号为：JH-1212R
JH-24T4-E-D	24 点主机，14DI（NPN）/10DO（NPN），其中：6 点最大 200K 高速输入(X0-X5，3 路 AB 相)，4 点最大 200k 高速输出（出厂默认最高频率为 100k），驱动电机 4 轴。支持 C 语言，程序容量 30K。 通讯接口：RS232/RS485*2/Ethernet，1 个 BD 板，左扩展接口可连接物联网模块或 485 通讯模块，右侧可接 16 个扩展模块（连主机最大数字量输入/输出为 256/256），有万年历，DC24V 电源 对应产品贴纸型号为：JH-24T-E
JH-24T4-E-A	24 点主机，14DI（NPN）/10DO（NPN），其中：6 点最大 200K 高速输入(X0-X5，3 路 AB 相)，4 点最大 200k 高速输出（出厂默认最高频率为 100k），驱动电机 4 轴。支持 C 语言，程序容量 30K。 通讯接口：RS232/RS485*2/Ethernet，1 个 BD 板，左扩展接口可连接物联网模块或 485 通讯模块，右侧可接 16 个扩展模块（连主机最大数字量输入/输出为 256/256），有万年历，AC100V-240V 电源 对应产品贴纸型号为：JH-24T-E
JH-24R-E-D	24 点主机，14DI（NPN）/10DO(继电器)，其中：6 点最大 200K 高速输入(X0-X5，3 路 AB 相)，支持 C 语言,程序容量 30K。 通讯接口：RS232/RS485*2/Ethernet，1 个 BD 板，左扩展接口可连接物联网模块或 485 通讯模块，右侧可接 16 个扩展模块（连主机最大数字量输入/输出为 256/256），有万年历，DC24V 电源 对应产品贴纸型号为：JH-24R-E
JH-24R-E-A	24 点主机，14DI（NPN）/10DO(继电器)，其中：6 点最大 200K 高速输入(X0-X5，3 路 AB 相)，支持 C 语言,程序容量 30K。 通讯接口：RS232/RS485*2/Ethernet，1 个 BD 板，左扩展接口可连接物联网模块或 485 通讯模块，右侧可接 16 个扩展模块（连主机最大数字量输入/输出为 256/256），有万年历，AC100V-240V 电源 对应产品贴纸型号为：JH-24R-E

JH-32T4-D	32 点主机，16DI（NPN）/16DO（NPN），其中：8 点最大 200K 高速输入(X0-X7，4 路 AB 相)，4 点最大 200k 高速输出（出厂默认最高频率为 100k），驱动电机 4 轴。支持 C 语言，程序容量 30K。 通讯接口：RS232/RS485*2/USB，1 个 BD 板，左扩展接口可连接物联网模块或 485 通讯模块，右侧可接 16 个扩展模块（连主机最大数字量输入/输出为 256/256），有万年历，DC24V 电源 对应产品贴纸型号为：JH-32T
JH-32T4-A	32 点主机，16DI（NPN）/16DO（NPN），其中：8 点最大 200K 高速输入(X0-X7，4 路 AB 相)，4 点最大 200k 高速输出（出厂默认最高频率为 100k），驱动电机 4 轴。支持 C 语言，程序容量 30K。 通讯接口：RS232/RS485*2/USB，1 个 BD 板，左扩展接口可连接物联网模块或 485 通讯模块，右侧可接 16 个扩展模块（连主机最大数字量输入/输出为 256/256），有万年历，AC100V-240V 电源 对应产品贴纸型号为：JH-32T
JH-32T8-D	32 点主机，16DI（NPN）/16DO（NPN），其中：8 点最大 200K 高速输入(X0-X7，4 路 AB 相)，8 点最大 200k 高速输出（出厂默认最高频率为 100k），驱动电机 8 轴。支持 C 语言，程序容量 30K。 通讯接口：RS232/RS485*2/USB，1 个 BD 板，左扩展接口可连接物联网模块或 485 通讯模块，右侧可接 16 个扩展模块（连主机最大数字量输入/输出为 256/256），有万年历，DC24V 电源 对应产品贴纸型号为：JH-32T
JH-32T8-A	32 点主机，16DI（NPN）/16DO（NPN），其中：8 点最大 200K 高速输入(X0-X7，4 路 AB 相)，8 点最大 200k 高速输出（出厂默认最高频率为 100k），驱动电机 8 轴。支持 C 语言，程序容量 30K。 通讯接口：RS232/RS485*2/USB，1 个 BD 板，左扩展接口可连接物联网模块或 485 通讯模块，右侧可接 16 个扩展模块（连主机最大数字量输入/输出为 256/256），有万年历，AC100V-240V 电源 对应产品贴纸型号为：JH-32T
JH-32R-D	32 点主机，16DI（NPN）/16DO(继电器)，其中：8 点最大 200K 高速输入(X0-X7，4 路 AB 相)，支持 C 语言,程序容量 30K。 通讯接口：RS232/RS485*2/USB，1 个 BD 板，左扩展接口可连接物联网模块或 485 通讯模块，右侧可接 16 个扩展模块（连主机最大数字量输入/输出为 256/256），有万年历，DC24V 电源 对应产品贴纸型号为：JH-32R
JH-32R-A	32 点主机，16DI（NPN）/16DO(继电器)，其中：8 点最大 200K 高速输入(X0-X7，4 路 AB 相)，支持 C 语言,程序容量 30K。 通讯接口：RS232/RS485*2/USB，1 个 BD 板，左扩展接口可连接物联网模块或 485 通讯模块，右侧可接 16 个扩展模块（连主机最大数字量输入/输出为 256/256），有万年历，AC100V-240V 电源 对应产品贴纸型号为：JH-32R
JH-32T4-2E-D	32 点主机，16DI（NPN）/16DO（NPN），其中：8 点最大 200K 高速输入(X0-X7，4 路 AB 相)，4 点最大 200k 高速输出（出厂默认最高频率为 100k），驱动电机 4 轴。支持 C 语言，程序容量 30K。 通讯接口：RS232/RS485*2/USB/Ethernet*2（交换机功能），1 个 BD 板，左扩展接口可连接物联网模块或 485 通讯模块，右侧可接 16 个扩展模块（连主机最大数字

	量输入/输出为 256/256），有万年历，DC24V 电源 对应产品贴纸型号为：JH-32T-2E
JH-32T4-2E-A	32 点主机，16DI（NPN）/16DO（NPN），其中：8 点最大 200K 高速输入(X0-X7，4 路 AB 相)，4 点最大 200k 高速输出（出厂默认最高频率为 100k），驱动电机 4 轴。支持 C 语言，程序容量 30K。 通讯接口：RS232/RS485*2/USB/Ethernet*2（交换机功能），1 个 BD 板，左扩展接口可连接物联网模块或 485 通讯模块，右侧可接 16 个扩展模块（连主机最大数字量输入/输出为 256/256），有万年历，AC100V-240V 电源 对应产品贴纸型号为：JH-32T-2E
JH-32T8-2E-D	32 点主机，16DI（NPN）/16DO（NPN），其中：8 点最大 200K 高速输入(X0-X7，4 路 AB 相)，8 点最大 200k 高速输出（出厂默认最高频率为 100k），驱动电机 8 轴。支持 C 语言，程序容量 30K。 通讯接口：RS232/RS485*2/USB/Ethernet*2（交换机功能），1 个 BD 板，左扩展接口可连接物联网模块或 485 通讯模块，右侧可接 16 个扩展模块（连主机最大数字量输入/输出为 256/256），有万年历，DC24V 电源 对应产品贴纸型号为：JH-32T-2E
JH-32T8-2E-A	32 点主机，16DI（NPN）/16DO（NPN），其中：8 点最大 200K 高速输入(X0-X7，4 路 AB 相)，8 点最大 200k 高速输出（出厂默认最高频率为 100k），驱动电机 8 轴。支持 C 语言，程序容量 30K。 通讯接口：RS232/RS485*2/USB/Ethernet*2（交换机功能），1 个 BD 板，左扩展接口可连接物联网模块或 485 通讯模块，右侧可接 16 个扩展模块（连主机最大数字量输入/输出为 256/256），有万年历，AC100V-240V 电源 对应产品贴纸型号为：JH-32T-2E
JH-32R-2E-D	32 点主机，16DI（NPN）/16DO(继电器)，其中：8 点最大 200K 高速输入(X0-X7，4 路 AB 相)，支持 C 语言,程序容量 30K。 通讯接口：RS232/RS485*2/Ethernet*2（交换机功能），1 个 BD 板，左扩展接口可连接物联网模块或 485 通讯模块，右侧可接 16 个扩展模块（连主机最大数字量输入/输出为 256/256），有万年历，DC24V 电源 对应产品贴纸型号为：JH-32R-2E
JH-32R-2E-A	32 点主机，16DI（NPN）/16DO(继电器)，其中：8 点最大 200K 高速输入(X0-X7，4 路 AB 相)，支持 C 语言,程序容量 30K。 通讯接口：RS232/RS485*2/Ethernet*2（交换机功能），1 个 BD 板，左扩展接口可连接物联网模块或 485 通讯模块，右侧可接 16 个扩展模块（连主机最大数字量输入/输出为 256/256），有万年历，AC100V-240V 电源 对应产品贴纸型号为：JH-32R-2E
JH-40T4-D	40 点主机，24DI（NPN）/16DO（NPN），其中：8 点最大 200K 高速输入(X0-X7，4 路 AB 相)，4 点最大 200k 高速输出（出厂默认最高频率为 100k），驱动电机 4 轴。支持 C 语言，程序容量 30K。 通讯接口：RS232/RS485*2/USB，1 个 BD 板，左扩展接口可连接物联网模块或 485 通讯模块，右侧可接 16 个扩展模块（连主机最大数字量输入/输出为 256/256），有万年历，DC24V 电源 对应产品贴纸型号为：JH-40T

JH-40T4-A	40 点主机，24DI（NPN）/16DO（NPN），其中：8 点最大 200K 高速输入(X0-X7，4 路 AB 相)，4 点最大 200k 高速输出（出厂默认最高频率为 100k），驱动电机 4 轴。支持 C 语言，程序容量 30K。 通讯接口：RS232/RS485*2/USB，1 个 BD 板，左扩展接口可连接物联网模块或 485 通讯模块，右侧可接 16 个扩展模块（连主机最大数字量输入/输出为 256/256），有万年历，AC100V-240V 电源 对应产品贴纸型号为：JH-40T
JH-40T8-D	40 点主机，24DI（NPN）/16DO（NPN），其中：8 点最大 200K 高速输入(X0-X7，4 路 AB 相)，8 点最大 200k 高速输出（出厂默认最高频率为 100k），驱动电机 8 轴。支持 C 语言，程序容量 30K。 通讯接口：RS232/RS485*2/USB，1 个 BD 板，左扩展接口可连接物联网模块或 485 通讯模块，右侧可接 16 个扩展模块（连主机最大数字量输入/输出为 256/256），有万年历，DC24V 电源 对应产品贴纸型号为：JH-40T
JH-40T8-A	40 点主机，24DI（NPN）/16DO（NPN），其中：8 点最大 200K 高速输入(X0-X7，4 路 AB 相)，8 点最大 200k 高速输出（出厂默认最高频率为 100k），驱动电机 8 轴。支持 C 语言，程序容量 30K。 通讯接口：RS232/RS485*2/USB，1 个 BD 板，左扩展接口可连接物联网模块或 485 通讯模块，右侧可接 16 个扩展模块（连主机最大数字量输入/输出为 256/256），有万年历，AC100V-240V 电源 对应产品贴纸型号为：JH-40T
JH-40R-D	40 点主机，24DI（NPN）/16DO(继电器)，其中：8 点最大 200K 高速输入(X0-X7，4 路 AB 相)，支持 C 语言,程序容量 30K。 通讯接口：RS232/RS485*2/USB，1 个 BD 板，左扩展接口可连接物联网模块或 485 通讯模块，右侧可接 16 个扩展模块（连主机最大数字量输入/输出为 256/256），有万年历，DC24V 电源 对应产品贴纸型号为：JH-40R
JH-40R-A	40 点主机，24DI（NPN）/16DO(继电器)，其中：8 点最大 200K 高速输入(X0-X7，4 路 AB 相)，支持 C 语言,程序容量 30K。 通讯接口：RS232/RS485*2/USB，1 个 BD 板，左扩展接口可连接物联网模块或 485 通讯模块，右侧可接 16 个扩展模块（连主机最大数字量输入/输出为 256/256），有万年历，AC100V-240V 电源 对应产品贴纸型号为：JH-40R
JH-40T4-2E-D	40 点主机，24DI（NPN）/16DO（NPN），其中：8 点最大 200K 高速输入(X0-X7，4 路 AB 相)，4 点最大 200k 高速输出（出厂默认最高频率为 100k），驱动电机 4 轴。支持 C 语言，程序容量 30K。 通讯接口：RS232/RS485*2/USB/Ethernet*2（交换机功能），1 个 BD 板，左扩展接口可连接物联网模块或 485 通讯模块，右侧可接 16 个扩展模块（连主机最大数字量输入/输出为 256/256），有万年历，DC24V 电源 对应产品贴纸型号为：JH-40T-2E
JH-40T4-2E-A	40 点主机，24DI（NPN）/16DO（NPN），其中：8 点最大 200K 高速输入(X0-X7，4 路 AB 相)，4 点最大 200k 高速输出（出厂默认最高频率为 100k），驱动电机 4 轴。支持 C 语言，程序容量 30K。 通讯接口：RS232/RS485*2/USB/Ethernet*2（交换机功能），1 个 BD 板，左扩展接口可连接物联网模块或 485 通讯模块，右侧可接 16 个扩展模块（连主机最大数字

	量输入/输出为 256/256），有万年历，AC100V-240V 电源 对应产品贴纸型号为：JH-40T-2E
JH-40T8-2E-D	40 点主机，24DI（NPN）/16DO（NPN），其中：8 点最大 200K 高速输入(X0-X7，4 路 AB 相)，8 点最大 200k 高速输出（出厂默认最高频率为 100k），驱动电机 8 轴。支持 C 语言，程序容量 30K。 通讯接口：RS232/RS485*2/USB/Ethernet*2（交换机功能），1 个 BD 板，左扩展接口可连接物联网模块或 485 通讯模块，右侧可接 16 个扩展模块（连主机最大数字量输入/输出为 256/256），有万年历，DC24V 电源 对应产品贴纸型号为：JH-40T-2E
JH-40T8-2E-A	40 点主机，24DI（NPN）/16DO（NPN），其中：8 点最大 200K 高速输入(X0-X7，4 路 AB 相)，8 点最大 200k 高速输出（出厂默认最高频率为 100k），驱动电机 8 轴。支持 C 语言，程序容量 30K。 通讯接口：RS232/RS485*2/USB/Ethernet*2（交换机功能），1 个 BD 板，左扩展接口可连接物联网模块或 485 通讯模块，右侧可接 16 个扩展模块（连主机最大数字量输入/输出为 256/256），有万年历，AC100V-240V 电源 对应产品贴纸型号为：JH-40T-2E
JH-40R-2E-D	40 点主机，24DI（NPN）/16DO(继电器)，其中：8 点最大 200K 高速输入(X0-X7，4 路 AB 相)，支持 C 语言,程序容量 30K。 通讯接口：RS232/RS485*2/Ethernet*2（交换机功能），1 个 BD 板，左扩展接口可连接物联网模块或 485 通讯模块，右侧可接 16 个扩展模块（连主机最大数字量输入/输出为 256/256），有万年历，DC24V 电源 对应产品贴纸型号为：JH-40R-2E
JH-40R-2E-A	40 点主机，24DI（NPN）/16DO(继电器)，其中：8 点最大 200K 高速输入(X0-X7，4 路 AB 相)，支持 C 语言,程序容量 30K。 通讯接口：RS232/RS485*2/Ethernet*2（交换机功能），1 个 BD 板，左扩展接口可连接物联网模块或 485 通讯模块，右侧可接 16 个扩展模块（连主机最大数字量输入/输出为 256/256），有万年历，AC100V-240V 电源 对应产品贴纸型号为：JH-40R-2E
JH-48T4-D	48 点主机，24DI（NPN）/24DO（NPN），其中：8 点最大 200K 高速输入(X0-X7，4 路 AB 相)，4 点最大 200k 高速输出（出厂默认最高频率为 100k），驱动电机 4 轴。支持 C 语言，程序容量 30K。 通讯接口：RS232/RS485*2/USB，2 个 BD 板，左扩展接口可连接物联网模块或 485 通讯模块，右侧可接 16 个扩展模块（连主机最大数字量输入/输出为 256/256），有万年历，DC24V 电源 对应产品贴纸型号为：JH-48T
JH-48T4-A	48 点主机，24DI（NPN）/24DO（NPN），其中：8 点最大 200K 高速输入(X0-X7，4 路 AB 相)，4 点最大 200k 高速输出（出厂默认最高频率为 100k），驱动电机 4 轴。支持 C 语言，程序容量 30K。 通讯接口：RS232/RS485*2/USB，2 个 BD 板，左扩展接口可连接物联网模块或 485 通讯模块，右侧可接 16 个扩展模块（连主机最大数字量输入/输出为 256/256），有万年历，AC100V-240V 电源 对应产品贴纸型号为：JH-48T

JH-48T12-D	48 点主机，24DI（NPN）/24DO（NPN），其中：8 点最大 200K 高速输入(X0-X7，4 路 AB 相)，4 点（前 4 轴）最大 200k 高速输出（出厂默认最高频率为 100k），8 点（后 8 轴）最大 50K 高速输出，驱动电机 12 轴。支持 C 语言，程序容量 30K。 通讯接口：RS232/RS485*2/USB，2 个 BD 板，左扩展接口可连接物联网模块或 485 通讯模块，右侧可接 16 个扩展模块（连主机最大数字量输入/输出为 256/256），有万年历，DC24V 电源 对应产品贴纸型号为：JH-48T
JH-48T12-A	48 点主机，24DI（NPN）/24DO（NPN），其中：8 点最大 200K 高速输入(X0-X7，4 路 AB 相)，4 点（前 4 轴）最大 200k 高速输出（出厂默认最高频率为 100k），8 点（后 8 轴）最大 50K 高速输出，驱动电机 12 轴。支持 C 语言，程序容量 30K。 通讯接口：RS232/RS485*2/USB，2 个 BD 板，左扩展接口可连接物联网模块或 485 通讯模块，右侧可接 16 个扩展模块（连主机最大数字量输入/输出为 256/256），有万年历，AC100V-240V 电源 对应产品贴纸型号为：JH-48T
JH-48R-D	48 点主机，24DI（NPN）/24DO(继电器)，其中：8 点最大 200K 高速输入(X0-X7，4 路 AB 相)，支持 C 语言,程序容量 30K。 通讯接口：RS232/RS485*2/USB，2 个 BD 板，左扩展接口可连接物联网模块或 485 通讯模块，右侧可接 16 个扩展模块（连主机最大数字量输入/输出为 256/256），有万年历，DC24V 电源 对应产品贴纸型号为：JH-48R
JH-48R-A	48 点主机，24DI（NPN）/24DO(继电器)，其中：8 点最大 200K 高速输入(X0-X7，4 路 AB 相)，支持 C 语言,程序容量 30K。 通讯接口：RS232/RS485*2/USB，2 个 BD 板，左扩展接口可连接物联网模块或 485 通讯模块，右侧可接 16 个扩展模块（连主机最大数字量输入/输出为 256/256），有万年历，AC100V-240V 电源 对应产品贴纸型号为：JH-48R
JH-48T4-2E-D	48 点主机，24DI（NPN）/24DO（NPN），其中：8 点最大 200K 高速输入(X0-X7，4 路 AB 相)，4 点最大 200k 高速输出（出厂默认最高频率为 100k），驱动电机 4 轴。支持 C 语言，程序容量 30K。 通讯接口：RS232/RS485*2/USB/Ethernet*2（交换机功能），2 个 BD 板，左扩展接口可连接物联网模块或 485 通讯模块，右侧可接 16 个扩展模块（连主机最大数字量输入/输出为 256/256），有万年历，DC24V 电源 对应产品贴纸型号为：JH-48T-2E
JH-48T4-2E-A	48 点主机，24DI（NPN）/24DO（NPN），其中：8 点最大 200K 高速输入(X0-X7，4 路 AB 相)，4 点最大 200k 高速输出（出厂默认最高频率为 100k），驱动电机 4 轴。支持 C 语言，程序容量 30K。 通讯接口：RS232/RS485*2/USB/Ethernet*2（交换机功能），2 个 BD 板，左扩展接口可连接物联网模块或 485 通讯模块，右侧可接 16 个扩展模块（连主机最大数字量输入/输出为 256/256），有万年历，AC100V-240V 电源 对应产品贴纸型号为：JH-48T-2E
JH-48T12-2E-D	48 点主机，24DI（NPN）/24DO（NPN），其中：8 点最大 200K 高速输入(X0-X7，4 路 AB 相)，4 点（前 4 轴）最大 200k 高速输出（出厂默认最高频率为 100k），8 点（后 8 轴）最大 50K 高速输出，驱动电机 12 轴。支持 C 语言，程序容量 30K。 通讯接口：RS232/RS485*2/USB/Ethernet*2（交换机功能），2 个 BD 板，左扩展接口可连接物联网模块或 485 通讯模块，右侧可接 16 个扩展模块（连主机最大数字

	量输入/输出为 256/256），有万年历，DC24V 电源 对应产品贴纸型号为：JH-48T-2E
JH-48T12-2E-A	48 点主机，24DI（NPN）/24DO（NPN），其中：8 点最大 200K 高速输入(X0-X7，4 路 AB 相)，4 点（前 4 轴）最大 200k 高速输出（出厂默认最高频率为 100k），8 点（后 8 轴）最大 50K 高速输出，驱动电机 12 轴。支持 C 语言，程序容量 30K。 通讯接口：RS232/RS485*2/USB/Ethernet*2（交换机功能），2 个 BD 板，左扩展接口可连接物联网模块或 485 通讯模块，右侧可接 16 个扩展模块（连主机最大数字量输入/输出为 256/256），有万年历，AC100V-240V 电源 对应产品贴纸型号为：JH-48T-2E
JH-48R-2E-D	48 点主机，24DI（NPN）/24DO(继电器)，其中：8 点最大 200K 高速输入(X0-X7，4 路 AB 相)，支持 C 语言,程序容量 30K。 通讯接口：RS232/RS485*2/Ethernet*2（交换机功能），2 个 BD 板，左扩展接口可连接物联网模块或 485 通讯模块，右侧可接 16 个扩展模块（连主机最大数字量输入/输出为 256/256），有万年历，DC24V 电源 对应产品贴纸型号为：JH-48R-2E
JH-48R-2E-A	48 点主机，24DI（NPN）/24DO(继电器)，其中：8 点最大 200K 高速输入(X0-X7，4 路 AB 相)，支持 C 语言,程序容量 30K。 通讯接口：RS232/RS485*2/Ethernet*2（交换机功能），2 个 BD 板，左扩展接口可连接物联网模块或 485 通讯模块，右侧可接 16 个扩展模块（连主机最大数字量输入/输出为 256/256），有万年历，AC100V-240V 电源 对应产品贴纸型号为：JH-48R-2E
JH-60T4-D	60 点主机，36DI（NPN）/24DO（NPN），其中：8 点最大 200K 高速输入(X0-X7，4 路 AB 相)，4 点最大 200k 高速输出（出厂默认最高频率为 100k），驱动电机 4 轴。支持 C 语言，程序容量 30K。 通讯接口：RS232/RS485*2/USB，2 个 BD 板，左扩展接口可连接物联网模块或 485 通讯模块，右侧可接 16 个扩展模块（连主机最大数字量输入/输出为 256/256），有万年历，DC24V 电源 对应产品贴纸型号为：JH-60T
JH-60T4-A	60 点主机，36DI（NPN）/24DO（NPN），其中：8 点最大 200K 高速输入(X0-X7，4 路 AB 相)，4 点最大 200k 高速输出（出厂默认最高频率为 100k），驱动电机 4 轴。支持 C 语言，程序容量 30K。 通讯接口：RS232/RS485*2/USB，2 个 BD 板，左扩展接口可连接物联网模块或 485 通讯模块，右侧可接 16 个扩展模块（连主机最大数字量输入/输出为 256/256），有万年历，AC100V-240V 电源 对应产品贴纸型号为：JH-60T
JH-60T12-D	60 点主机，36DI（NPN）/24DO（NPN），其中：8 点最大 200K 高速输入(X0-X7，4 路 AB 相)，4 点（前 4 轴）最大 200k 高速输出（出厂默认最高频率为 100k），8 点（后 8 轴）最大 50K 高速输出，驱动电机 12 轴。支持 C 语言，程序容量 30K。 通讯接口：RS232/RS485*2/USB，2 个 BD 板，左扩展接口可连接物联网模块或 485 通讯模块，右侧可接 16 个扩展模块（连主机最大数字量输入/输出为 256/256），有万年历，DC24V 电源 对应产品贴纸型号为：JH-60T

JH-60T12-A	60 点主机，36DI（NPN）/24DO（NPN），其中：8 点最大 200K 高速输入(X0-X7，4 路 AB 相)，4 点（前 4 轴）最大 200k 高速输出（出厂默认最高频率为 100k），8 点（后 8 轴）最大 50K 高速输出，驱动电机 12 轴。支持 C 语言，程序容量 30K。 通讯接口：RS232/RS485*2/USB，2 个 BD 板，左扩展接口可连接物联网模块或 485 通讯模块，右侧可接 16 个扩展模块（连主机最大数字量输入/输出为 256/256），有万年历，AC100V-240V 电源 对应产品贴纸型号为：JH-60T
JH-60R-D	60 点主机，36DI（NPN）/24DO(继电器)，其中：8 点最大 200K 高速输入(X0-X7，4 路 AB 相)，支持 C 语言,程序容量 30K。 通讯接口：RS232/RS485*2/USB，2 个 BD 板，左扩展接口可连接物联网模块或 485 通讯模块，右侧可接 16 个扩展模块（连主机最大数字量输入/输出为 256/256），有万年历，DC24V 电源 对应产品贴纸型号为：JH-60R
JH-60R-A	60 点主机，36DI（NPN）/24DO(继电器)，其中：8 点最大 200K 高速输入(X0-X7，4 路 AB 相)，支持 C 语言,程序容量 30K。 通讯接口：RS232/RS485*2/USB，2 个 BD 板，左扩展接口可连接物联网模块或 485 通讯模块，右侧可接 16 个扩展模块（连主机最大数字量输入/输出为 256/256），有万年历，AC100V-240V 电源 对应产品贴纸型号为：JH-60R
JH-60T4-2E-D	60 点主机，36DI（NPN）/24DO（NPN），其中：8 点最大 200K 高速输入(X0-X7，4 路 AB 相)，4 点最大 200k 高速输出（出厂默认最高频率为 100k），驱动电机 4 轴。支持 C 语言，程序容量 30K。 通讯接口：RS232/RS485*2/USB/Ethernet*2（交换机功能），2 个 BD 板，左扩展接口可连接物联网模块或 485 通讯模块，右侧可接 16 个扩展模块（连主机最大数字量输入/输出为 256/256），有万年历，DC24V 电源 对应产品贴纸型号为：JH-60T-2E
JH-60T4-2E-A	60 点主机，36DI（NPN）/24DO（NPN），其中：8 点最大 200K 高速输入(X0-X7，4 路 AB 相)，4 点最大 200k 高速输出（出厂默认最高频率为 100k），驱动电机 4 轴。支持 C 语言，程序容量 30K。 通讯接口：RS232/RS485*2/USB/Ethernet*2（交换机功能），2 个 BD 板，左扩展接口可连接物联网模块或 485 通讯模块，右侧可接 16 个扩展模块（连主机最大数字量输入/输出为 256/256），有万年历，AC100V-240V 电源 对应产品贴纸型号为：JH-60T-2E
JH-60T12-2E-D	60 点主机，36DI（NPN）/24DO（NPN），其中：8 点最大 200K 高速输入(X0-X7，4 路 AB 相)，4 点（前 4 轴）最大 200k 高速输出（出厂默认最高频率为 100k），8 点（后 8 轴）最大 50K 高速输出，驱动电机 12 轴。支持 C 语言,程序容量 30K。 通讯接口：RS232/RS485*2/USB/Ethernet*2（交换机功能），2 个 BD 板，左扩展接口可连接物联网模块或 485 通讯模块，右侧可接 16 个扩展模块（连主机最大数字量输入/输出为 256/256），有万年历，DC24V 电源 对应产品贴纸型号为：JH-60T-2E
JH-60T12-2E-A	60 点主机，36DI（NPN）/24DO（NPN），其中：8 点最大 200K 高速输入(X0-X7，4 路 AB 相)，4 点（前 4 轴）最大 200k 高速输出（出厂默认最高频率为 100k），8 点（后 8 轴）最大 50K 高速输出，驱动电机 12 轴。支持 C 语言,程序容量 30K。 通讯接口：RS232/RS485*2/USB/Ethernet*2（交换机功能），2 个 BD 板，左扩展接口可连接物联网模块或 485 通讯模块，右侧可接 16 个扩展模块（连主机最大数字

	量输入/输出为 256/256），有万年历，AC100V-240V 电源 对应产品贴纸型号为：JH-60T-2E
JH-60R-2E-D	60 点主机，36DI（NPN）/24DO(继电器)，其中：8 点最大 200K 高速输入(X0-X7，4 路 AB 相)，支持 C 语言,程序容量 30K。 通讯接口：RS232/RS485*2/Ethernet*2（交换机功能），2 个 BD 板，左扩展接口可连接物联网模块或 485 通讯模块，右侧可接 16 个扩展模块（连主机最大数字量输入/输出为 256/256），有万年历，DC24V 电源 对应产品贴纸型号为：JH-60R-2E
JH-60R-2E-A	60 点主机，36DI（NPN）/24DO(继电器)，其中：8 点最大 200K 高速输入(X0-X7，4 路 AB 相)，支持 C 语言,程序容量 30K。 通讯接口：RS232/RS485*2/Ethernet*2（交换机功能），2 个 BD 板，左扩展接口可连接物联网模块或 485 通讯模块，右侧可接 16 个扩展模块（连主机最大数字量输入/输出为 256/256），有万年历，AC100V-240V 电源 对应产品贴纸型号为：JH-60R-2E
JH-16R-DS	16 点主机，8DI（NPN/PNP）/8DO(继电器)，其中：1 路(X0~X1)AB 相最大 200K 高速输入，2 路（X2~X5）AB 相最大 50K 高速输入。不支持 C 语言，程序容量 16K。 通讯接口：RS232/RS485*2/USB，1 个 BD 板，左扩展接口可连接物联网模块或 485 通讯模块，右侧可接 16 个扩展模块（连主机最大数字量输入/输出为 256/256），有万年历，DC24V 电源 对应产品贴纸型号为：JH-16R
JH-16R-AS	16 点主机，8DI（NPN/PNP）/8DO(继电器)，其中：1 路(X0~X1)AB 相最大 200K 高速输入，2 路（X2~X5）AB 相最大 50K 高速输入。不支持 C 语言，程序容量 16K。 通讯接口：RS232/RS485*2/USB，1 个 BD 板，左扩展接口可连接物联网模块或 485 通讯模块，右侧可接 16 个扩展模块（连主机最大数字量输入/输出为 256/256），有万年历，AC100V-240V 电源 对应产品贴纸型号为：JH-16R
JH-16T2-DS	16 点主机，8DI（NPN/PNP）/8DO（NPN），其中：1 路(X0~X1)AB 相最大 200K 高速输入，2 路（X2~X5）AB 相最大 50K 高速输入。2 点最大 200k 高速输出（出厂默认最高频率为 100k），驱动电机 2 轴。不支持 C 语言,程序容量 16K。 D 寄存器掉电保存区为 D500-D999。 通讯接口：RS232/RS485*2/USB，1 个 BD 板，左扩展接口可连接物联网模块或 485 通讯模块，右侧可接 16 个扩展模块（连主机最大数字量输入/输出为 256/256），有万年历，DC24V 电源 对应产品贴纸型号为：JH-16T
JH-16T2-AS	16 点主机，8DI（NPN/PNP）/8DO（NPN），其中：1 路(X0~X1)AB 相最大 200K 高速输入，2 路（X2~X5）AB 相最大 50K 高速输入。2 点最大 200k 高速输出（出厂默认最高频率为 100k），驱动电机 2 轴。不支持 C 语言,程序容量 16K。D 寄存器掉电保存区为 D500-D999。 通讯接口：RS232/RS485*2/USB，1 个 BD 板，左扩展接口可连接物联网模块或 485 通讯模块，右侧可接 16 个扩展模块（连主机最大数字量输入/输出为 256/256），有万年历，AC100V-240V 电源 对应产品贴纸型号为：JH-16T

JH-16T4-DS	16 点主机，8DI（NPN/PNP）/8DO（NPN），其中：1 路(X0~X1)AB 相最大 200K 高速输入，2 路（X2~X5）AB 相最大 50K 高速输入。4 点最大 200k 高速输出（出厂默认最高频率为 100k），驱动电机 4 轴。不支持 C 语言,程序容量 16K。 D 寄存器掉电保存区为 D500-D999。 通讯接口：RS232/RS485*2/USB，1 个 BD 板，左扩展接口可连接物联网模块或 485 通讯模块，右侧可接 16 个扩展模块（连主机最大数字量输入/输出为 256/256），有万年历，DC24V 电源 对应产品贴纸型号为：JH-16T
JH-16T4-AS	16 点主机，8DI（NPN/PNP）/8DO（NPN），其中：1 路(X0~X1)AB 相最大 200K 高速输入，2 路（X2~X5）AB 相最大 50K 高速输入。4 点最大 200k 高速输出（出厂默认最高频率为 100k），驱动电机 4 轴。不支持 C 语言,程序容量 16K。D 寄存器掉电保存区为 D500-D999。 通讯接口：RS232/RS485*2/USB，1 个 BD 板，左扩展接口可连接物联网模块或 485 通讯模块，右侧可接 16 个扩展模块（连主机最大数字量输入/输出为 256/256），有万年历，AC100V-240V 电源 对应产品贴纸型号为：JH-16T
JH-16T4-E-DS	16 点主机，8DI（NPN/PNP）/8DO（NPN），其中：6 点最大 200K 高速输入(X0-X5，3 路 AB 相)，4 点最大 200k 高速输出（出厂默认最高频率为 100k），驱动电机 4 轴。支持 C 语言，程序容量 30K。 通讯接口：RS232/RS485*2/Ethernet，1 个 BD 板，左扩展接口可连接物联网模块或 485 通讯模块，右侧可接 16 个扩展模块（连主机最大数字量输入/输出为 256/256），有万年历，DC24V 电源 对应产品贴纸型号为：JH-16T-E
JH-16T4-E-AS	16 点主机，8DI（NPN/PNP）/8DO（NPN），其中：6 点最大 200K 高速输入(X0-X5，3 路 AB 相)，4 点最大 200k 高速输出（出厂默认最高频率为 100k），驱动电机 4 轴。支持 C 语言，程序容量 30K。 通讯接口：RS232/RS485*2/Ethernet，1 个 BD 板，左扩展接口可连接物联网模块或 485 通讯模块，右侧可接 16 个扩展模块（连主机最大数字量输入/输出为 256/256），有万年历，AC100V-240V 电源 对应产品贴纸型号为：JH-16T-E
JH-24T4-DS	24 点主机，14DI（NPN/PNP）/10DO（NPN），其中：6 点最大 200K 高速输入(X0-X5，3 路 AB 相)，4 点最大 200k 高速输出（出厂默认最高频率为 100k），驱动电机 4 轴。支持 C 语言，程序容量 30K。 通讯接口：RS232/RS485*2/USB，1 个 BD 板，左扩展接口可连接物联网模块或 485 通讯模块，右侧可接 16 个扩展模块（连主机最大数字量输入/输出为 256/256），有万年历，DC24V 电源 对应产品贴纸型号为：JH-24T
JH-24T4-AS	24 点主机，14DI（NPN/PNP）/10DO（NPN），其中：6 点最大 200K 高速输入(X0-X5，3 路 AB 相)，4 点最大 200k 高速输出（出厂默认最高频率为 100k），驱动电机 4 轴。支持 C 语言，程序容量 30K。 通讯接口：RS232/RS485*2/USB，1 个 BD 板，左扩展接口可连接物联网模块或 485 通讯模块，右侧可接 16 个扩展模块（连主机最大数字量输入/输出为 256/256），有万年历，AC100V-240V 电源 对应产品贴纸型号为：JH-24T

JH-24P4-DS	24 点主机，14DI（NPN/PNP）/10DO（PNP），其中：6 点最大 200K 高速输入(X0-X5，3 路 AB 相)，4 点最大 200k 高速输出（出厂默认最高频率为 100k），驱动电机 4 轴。支持 C 语言，程序容量 30K。 通讯接口：RS232/RS485*2/USB，1 个 BD 板，左扩展接口可连接物联网模块或 485 通讯模块，右侧可接 16 个扩展模块（连主机最大数字量输入/输出为 256/256），有万年历，DC24V 电源 对应产品贴纸型号为：JH-24P
JH-24P4-AS	24 点主机，14DI（NPN/PNP）/10DO（PNP），其中：6 点最大 200K 高速输入(X0-X5，3 路 AB 相)，4 点最大 200k 高速输出（出厂默认最高频率为 100k），驱动电机 4 轴。支持 C 语言，程序容量 30K。 通讯接口：RS232/RS485*2/USB，1 个 BD 板，左扩展接口可连接物联网模块或 485 通讯模块，右侧可接 16 个扩展模块（连主机最大数字量输入/输出为 256/256），有万年历，AC100V-240V 电源 对应产品贴纸型号为：JH-24P
JH-24T4-E-DS	24 点主机，14DI（NPN/PNP）/10DO（NPN），其中：6 点最大 200K 高速输入(X0-X5，3 路 AB 相)，4 点最大 200k 高速输出（出厂默认最高频率为 100k），驱动电机 4 轴。支持 C 语言，程序容量 30K。 通讯接口：RS232/RS485*2/Ethernet，1 个 BD 板，左扩展接口可连接物联网模块或 485 通讯模块，右侧可接 16 个扩展模块（连主机最大数字量输入/输出为 256/256），有万年历，DC24V 电源 对应产品贴纸型号为：JH-24T-E
JH-24T4-E-AS	24 点主机，14DI（NPN/PNP）/10DO（NPN），其中：6 点最大 200K 高速输入(X0-X5，3 路 AB 相)，4 点最大 200k 高速输出（出厂默认最高频率为 100k），驱动电机 4 轴。支持 C 语言，程序容量 30K。 通讯接口：RS232/RS485*2/Ethernet，1 个 BD 板，左扩展接口可连接物联网模块或 485 通讯模块，右侧可接 16 个扩展模块（连主机最大数字量输入/输出为 256/256），有万年历，AC100V-240V 电源 对应产品贴纸型号为：JH-24T-E
JH-24R-E-DS	24 点主机，14DI（NPN/PNP）/10DO(继电器)，其中：6 点最大 200K 高速输入(X0-X5，3 路 AB 相)，支持 C 语言,程序容量 30K。 通讯接口：RS232/RS485*2/Ethernet，1 个 BD 板，左扩展接口可连接物联网模块或 485 通讯模块，右侧可接 16 个扩展模块（连主机最大数字量输入/输出为 256/256），有万年历，DC24V 电源 对应产品贴纸型号为：JH-24R-E
JH-24R-E-AS	24 点主机，14DI（NPN/PNP）/10DO(继电器)，其中：6 点最大 200K 高速输入(X0-X5，3 路 AB 相)，支持 C 语言,程序容量 30K。 通讯接口：RS232/RS485*2/Ethernet，1 个 BD 板，左扩展接口可连接物联网模块或 485 通讯模块，右侧可接 16 个扩展模块（连主机最大数字量输入/输出为 256/256），有万年历，AC100V-240V 电源 对应产品贴纸型号为：JH-24R-E
JH-32T4-DS	32 点主机，16DI（NPN/PNP）/16DO（NPN），其中：8 点最大 200K 高速输入(X0-X7，4 路 AB 相)，4 点最大 200k 高速输出（出厂默认最高频率为 100k），驱动电机 4 轴。支持 C 语言，程序容量 30K。 通讯接口：RS232/RS485*2/USB，1 个 BD 板，左扩展接口可连接物联网模块或 485 通讯模块，右侧可接 16 个扩展模块（连主机最大数字量输入/输出为 256/256），有万年历，AC100V-240V 电源 对应产品贴纸型号为：JH-32T-E

	有万年历，DC24V 电源 对应产品贴纸型号为：JH-32T
JH-32T4-AS	32 点主机，16DI（NPN/PNP）/16DO（NPN），其中：8 点最大 200K 高速输入(X0-X7，4 路 AB 相)，4 点最大 200k 高速输出（出厂默认最高频率为 100k），驱动电机 4 轴。支持 C 语言，程序容量 30K。 通讯接口：RS232/RS485*2/USB，1 个 BD 板，左扩展接口可连接物联网模块或 485 通讯模块，右侧可接 16 个扩展模块（连主机最大数字量输入/输出为 256/256），有万年历，AC100V-240V 电源 对应产品贴纸型号为：JH-32T
JH-32T8-DS	32 点主机，16DI（NPN/PNP）/16DO（NPN），其中：8 点最大 200K 高速输入(X0-X7，4 路 AB 相)，8 点最大 200k 高速输出（出厂默认最高频率为 100k），驱动电机 8 轴。支持 C 语言，程序容量 30K。 通讯接口：RS232/RS485*2/USB，1 个 BD 板，左扩展接口可连接物联网模块或 485 通讯模块，右侧可接 16 个扩展模块（连主机最大数字量输入/输出为 256/256），有万年历，DC24V 电源 对应产品贴纸型号为：JH-32T
JH-32T8-AS	32 点主机，16DI（NPN/PNP）/16DO（NPN），其中：8 点最大 200K 高速输入(X0-X7，4 路 AB 相)，8 点最大 200k 高速输出（出厂默认最高频率为 100k），驱动电机 8 轴。支持 C 语言，程序容量 30K。 通讯接口：RS232/RS485*2/USB，1 个 BD 板，左扩展接口可连接物联网模块或 485 通讯模块，右侧可接 16 个扩展模块（连主机最大数字量输入/输出为 256/256），有万年历，AC100V-240V 电源 对应产品贴纸型号为：JH-32T
JH-32P4-DS	32 点主机，16DI（NPN/PNP）/16DO（PNP），其中：8 点最大 200K 高速输入(X0-X7，4 路 AB 相)，4 点最大 200k 高速输出（出厂默认最高频率为 100k），驱动电机 4 轴。支持 C 语言，程序容量 30K。 通讯接口：RS232/RS485*2/USB，1 个 BD 板，左扩展接口可连接物联网模块或 485 通讯模块，右侧可接 16 个扩展模块（连主机最大数字量输入/输出为 256/256），有万年历，DC24V 电源 对应产品贴纸型号为：JH-32P
JH-32P4-AS	32 点主机，16DI（NPN/PNP）/16DO（PNP），其中：8 点最大 200K 高速输入(X0-X7，4 路 AB 相)，4 点最大 200k 高速输出（出厂默认最高频率为 100k），驱动电机 4 轴。支持 C 语言，程序容量 30K。 通讯接口：RS232/RS485*2/USB，1 个 BD 板，左扩展接口可连接物联网模块或 485 通讯模块，右侧可接 16 个扩展模块（连主机最大数字量输入/输出为 256/256），有万年历，AC100V-240V 电源 对应产品贴纸型号为：JH-32P
JH-32R-DS	32 点主机，16DI（NPN/PNP）/16DO(继电器)，其中：8 点最大 200K 高速输入(X0-X7，4 路 AB 相)，支持 C 语言,程序容量 30K。 通讯接口：RS232/RS485*2/USB，1 个 BD 板，左扩展接口可连接物联网模块或 485 通讯模块，右侧可接 16 个扩展模块（连主机最大数字量输入/输出为 256/256），有万年历，DC24V 电源 对应产品贴纸型号为：JH-32R

JH-32R-AS	32 点主机，16DI（NPN/PNP）/16DO(继电器)，其中：8 点最大 200K 高速输入(X0-X7，4 路 AB 相)，支持 C 语言,程序容量 30K。 通讯接口：RS232/RS485*2/USB，1 个 BD 板，左扩展接口可连接物联网模块或 485 通讯模块，右侧可接 16 个扩展模块（连主机最大数字量输入/输出为 256/256），有万年历，AC100V-240V 电源 对应产品贴纸型号为：JH-32R
JH-32P4-2E-DS	32 点主机，16DI（NPN/PNP）/16DO（PNP），其中：8 点最大 200K 高速输入(X0-X7，4 路 AB 相)，4 点最大 200k 高速输出（出厂默认最高频率为 100k），驱动电机 4 轴。支持 C 语言，程序容量 30K。 通讯接口：RS232/RS485*2/USB/Ethernet*2（交换机功能），1 个 BD 板，左扩展接口可连接物联网模块或 485 通讯模块，右侧可接 16 个扩展模块（连主机最大数字量输入/输出为 256/256），有万年历，DC24V 电源 对应产品贴纸型号为：JH-32P-2E
JH-32P4-2E-AS	32 点主机，16DI（NPN/PNP）/16DO（PNP），其中：8 点最大 200K 高速输入(X0-X7，4 路 AB 相)，4 点最大 200k 高速输出（出厂默认最高频率为 100k），驱动电机 4 轴。支持 C 语言，程序容量 30K。 通讯接口：RS232/RS485*2/USB/Ethernet*2（交换机功能），1 个 BD 板，左扩展接口可连接物联网模块或 485 通讯模块，右侧可接 16 个扩展模块（连主机最大数字量输入/输出为 256/256），有万年历，AC100V-240V 电源 对应产品贴纸型号为：JH-32P-2E
JH-32T4-2E-DS	32 点主机，16DI（NPN/PNP）/16DO（NPN），其中：8 点最大 200K 高速输入(X0-X7，4 路 AB 相)，4 点最大 200k 高速输出（出厂默认最高频率为 100k），驱动电机 4 轴。支持 C 语言，程序容量 30K。 通讯接口：RS232/RS485*2/USB/Ethernet*2（交换机功能），1 个 BD 板，左扩展接口可连接物联网模块或 485 通讯模块，右侧可接 16 个扩展模块（连主机最大数字量输入/输出为 256/256），有万年历，DC24V 电源 对应产品贴纸型号为：JH-32T-2E
JH-32T4-2E-AS	32 点主机，16DI（NPN/PNP）/16DO（NPN），其中：8 点最大 200K 高速输入(X0-X7，4 路 AB 相)，4 点最大 200k 高速输出（出厂默认最高频率为 100k），驱动电机 4 轴。支持 C 语言，程序容量 30K。 通讯接口：RS232/RS485*2/USB/Ethernet*2（交换机功能），1 个 BD 板，左扩展接口可连接物联网模块或 485 通讯模块，右侧可接 16 个扩展模块（连主机最大数字量输入/输出为 256/256），有万年历，AC100V-240V 电源 对应产品贴纸型号为：JH-32T-2E
JH-32T8-2E-DS	32 点主机，16DI（NPN/PNP）/16DO（NPN），其中：8 点最大 200K 高速输入(X0-X7，4 路 AB 相)，8 点最大 200k 高速输出（出厂默认最高频率为 100k），驱动电机 8 轴。支持 C 语言，程序容量 30K。 通讯接口：RS232/RS485*2/USB/Ethernet*2（交换机功能），1 个 BD 板，左扩展接口可连接物联网模块或 485 通讯模块，右侧可接 16 个扩展模块（连主机最大数字量输入/输出为 256/256），有万年历，DC24V 电源 对应产品贴纸型号为：JH-32T-2E
JH-32T8-2E-AS	32 点主机，16DI（NPN/PNP）/16DO（NPN），其中：8 点最大 200K 高速输入(X0-X7，4 路 AB 相)，8 点最大 200k 高速输出（出厂默认最高频率为 100k），驱动电机 8 轴。支持 C 语言，程序容量 30K。 通讯接口：RS232/RS485*2/USB/Ethernet*2（交换机功能），1 个 BD 板，左扩展接

	口可连接物联网模块或 485 通讯模块，右侧可接 16 个扩展模块（连主机最大数字量输入/输出为 256/256），有万年历，AC100V-240V 电源 对应产品贴纸型号为：JH-32T-2E
JH-32R-2E-DS	32 点主机，16DI（NPN/PNP）/16DO(继电器)，其中：8 点最大 200K 高速输入(X0-X7，4 路 AB 相)，支持 C 语言,程序容量 30K。 通讯接口：RS232/RS485*2/Ethernet*2（交换机功能），1 个 BD 板，左扩展接口可连接物联网模块或 485 通讯模块，右侧可接 16 个扩展模块（连主机最大数字量输入/输出为 256/256），有万年历，DC24V 电源 对应产品贴纸型号为：JH-32R-2E
JH-32R-2E-AS	32 点主机，16DI（NPN/PNP）/16DO(继电器)，其中：8 点最大 200K 高速输入(X0-X7，4 路 AB 相)，支持 C 语言,程序容量 30K。 通讯接口：RS232/RS485*2/Ethernet*2（交换机功能），1 个 BD 板，左扩展接口可连接物联网模块或 485 通讯模块，右侧可接 16 个扩展模块（连主机最大数字量输入/输出为 256/256），有万年历，AC100V-240V 电源 对应产品贴纸型号为：JH-32R-2E
JH-40T4-DS	40 点主机，24DI（NPN/PNP）/16DO（NPN），其中：8 点最大 200K 高速输入(X0-X7，4 路 AB 相)，4 点最大 200k 高速输出（出厂默认最高频率为 100k），驱动电机 4 轴。支持 C 语言，程序容量 30K。 通讯接口：RS232/RS485*2/USB，1 个 BD 板，左扩展接口可连接物联网模块或 485 通讯模块，右侧可接 16 个扩展模块（连主机最大数字量输入/输出为 256/256），有万年历，DC24V 电源 对应产品贴纸型号为：JH-40T
JH-40T4-AS	40 点主机，24DI（NPN/PNP）/16DO（NPN），其中：8 点最大 200K 高速输入(X0-X7，4 路 AB 相)，4 点最大 200k 高速输出（出厂默认最高频率为 100k），驱动电机 4 轴。支持 C 语言，程序容量 30K。 通讯接口：RS232/RS485*2/USB，1 个 BD 板，左扩展接口可连接物联网模块或 485 通讯模块，右侧可接 16 个扩展模块（连主机最大数字量输入/输出为 256/256），有万年历，AC100V-240V 电源 对应产品贴纸型号为：JH-40T
JH-40P4-DS	40 点主机，24DI（NPN/PNP）/16DO（PNP），其中：8 点最大 200K 高速输入(X0-X7，4 路 AB 相)，4 点最大 200k 高速输出（出厂默认最高频率为 100k），驱动电机 4 轴。支持 C 语言，程序容量 30K。 通讯接口：RS232/RS485*2/USB，1 个 BD 板，左扩展接口可连接物联网模块或 485 通讯模块，右侧可接 16 个扩展模块（连主机最大数字量输入/输出为 256/256），有万年历，DC24V 电源 对应产品贴纸型号为：JH-40P
JH-40P4-AS	40 点主机，24DI（NPN/PNP）/16DO（PNP），其中：8 点最大 200K 高速输入(X0-X7，4 路 AB 相)，4 点最大 200k 高速输出（出厂默认最高频率为 100k），驱动电机 4 轴。支持 C 语言，程序容量 30K。 通讯接口：RS232/RS485*2/USB，1 个 BD 板，左扩展接口可连接物联网模块或 485 通讯模块，右侧可接 16 个扩展模块（连主机最大数字量输入/输出为 256/256），有万年历，AC100V-240V 电源 对应产品贴纸型号为：JH-40P

JH-40T8-DS	40 点主机，24DI（NPN/PNP）/16DO（NPN），其中：8 点最大 200K 高速输入(X0-X7，4 路 AB 相)，8 点最大 200k 高速输出（出厂默认最高频率为 100k），驱动电机 8 轴。支持 C 语言，程序容量 30K。 通讯接口：RS232/RS485*2/USB，1 个 BD 板，左扩展接口可连接物联网模块或 485 通讯模块，右侧可接 16 个扩展模块（连主机最大数字量输入/输出为 256/256），有万年历，DC24V 电源 对应产品贴纸型号为：JH-40T
JH-40T8-AS	40 点主机，24DI（NPN/PNP）/16DO（NPN），其中：8 点最大 200K 高速输入(X0-X7，4 路 AB 相)，8 点最大 200k 高速输出（出厂默认最高频率为 100k），驱动电机 8 轴。支持 C 语言，程序容量 30K。 通讯接口：RS232/RS485*2/USB，1 个 BD 板，左扩展接口可连接物联网模块或 485 通讯模块，右侧可接 16 个扩展模块（连主机最大数字量输入/输出为 256/256），有万年历，AC100V-240V 电源 对应产品贴纸型号为：JH-40T
JH-40R-DS	40 点主机，24DI（NPN/PNP）/16DO(继电器)，其中：8 点最大 200K 高速输入(X0-X7，4 路 AB 相)，支持 C 语言,程序容量 30K。 通讯接口：RS232/RS485*2/USB，1 个 BD 板，左扩展接口可连接物联网模块或 485 通讯模块，右侧可接 16 个扩展模块（连主机最大数字量输入/输出为 256/256），有万年历，DC24V 电源 对应产品贴纸型号为：JH-40R
JH-40R-AS	40 点主机，24DI（NPN/PNP）/16DO(继电器)，其中：8 点最大 200K 高速输入(X0-X7，4 路 AB 相)，支持 C 语言,程序容量 30K。 通讯接口：RS232/RS485*2/USB，1 个 BD 板，左扩展接口可连接物联网模块或 485 通讯模块，右侧可接 16 个扩展模块（连主机最大数字量输入/输出为 256/256），有万年历，AC100V-240V 电源 对应产品贴纸型号为：JH-40R
JH-40T4-2E-DS	40 点主机，24DI（NPN/PNP）/16DO（NPN），其中：8 点最大 200K 高速输入(X0-X7，4 路 AB 相)，4 点最大 200k 高速输出（出厂默认最高频率为 100k），驱动电机 4 轴。支持 C 语言，程序容量 30K。 通讯接口：RS232/RS485*2/USB/Ethernet*2（交换机功能），1 个 BD 板，左扩展接口可连接物联网模块或 485 通讯模块，右侧可接 16 个扩展模块（连主机最大数字量输入/输出为 256/256），有万年历，DC24V 电源 对应产品贴纸型号为：JH-40T-2E
JH-40T4-2E-AS	40 点主机，24DI（NPN/PNP）/16DO（NPN），其中：8 点最大 200K 高速输入(X0-X7，4 路 AB 相)，4 点最大 200k 高速输出（出厂默认最高频率为 100k），驱动电机 4 轴。支持 C 语言，程序容量 30K。 通讯接口：RS232/RS485*2/USB/Ethernet*2（交换机功能），1 个 BD 板，左扩展接口可连接物联网模块或 485 通讯模块，右侧可接 16 个扩展模块（连主机最大数字量输入/输出为 256/256），有万年历，AC100V-240V 电源 对应产品贴纸型号为：JH-40T-2E
JH-40P4-2E-DS	40 点主机，24DI（NPN/PNP）/16DO（PNP），其中：8 点最大 200K 高速输入(X0-X7，4 路 AB 相)，4 点最大 200k 高速输出（出厂默认最高频率为 100k），驱动电机 4 轴。支持 C 语言，程序容量 30K。 通讯接口：RS232/RS485*2/USB/Ethernet*2（交换机功能），1 个 BD 板，左扩展接口可连接物联网模块或 485 通讯模块，右侧可接 16 个扩展模块（连主机最大数字

	量输入/输出为 256/256），有万年历，DC24V 电源 对应产品贴纸型号为：JH-40P-2E
JH-40P4-2E-AS	40 点主机，24DI（NPN/PNP）/16DO（PNP），其中：8 点最大 200K 高速输入(X0-X7，4 路 AB 相)，4 点最大 200k 高速输出（出厂默认最高频率为 100k），驱动电机 4 轴。支持 C 语言，程序容量 30K。 通讯接口：RS232/RS485*2/USB/Ethernet*2（交换机功能），1 个 BD 板，左扩展接口可连接物联网模块或 485 通讯模块，右侧可接 16 个扩展模块（连主机最大数字量输入/输出为 256/256），有万年历，AC100V-240V 电源 对应产品贴纸型号为：JH-40P-2E
JH-40T8-2E-DS	40 点主机，24DI（NPN/PNP）/16DO（NPN），其中：8 点最大 200K 高速输入(X0-X7，4 路 AB 相)，8 点最大 200k 高速输出（出厂默认最高频率为 100k），驱动电机 8 轴。支持 C 语言，程序容量 30K。 通讯接口：RS232/RS485*2/USB/Ethernet*2（交换机功能），1 个 BD 板，左扩展接口可连接物联网模块或 485 通讯模块，右侧可接 16 个扩展模块（连主机最大数字量输入/输出为 256/256），有万年历，DC24V 电源 对应产品贴纸型号为：JH-40T-2E
JH-40T8-2E-AS	40 点主机，24DI（NPN/PNP）/16DO（NPN），其中：8 点最大 200K 高速输入(X0-X7，4 路 AB 相)，8 点最大 200k 高速输出（出厂默认最高频率为 100k），驱动电机 8 轴。支持 C 语言，程序容量 30K。 通讯接口：RS232/RS485*2/USB/Ethernet*2（交换机功能），1 个 BD 板，左扩展接口可连接物联网模块或 485 通讯模块，右侧可接 16 个扩展模块（连主机最大数字量输入/输出为 256/256），有万年历，AC100V-240V 电源 对应产品贴纸型号为：JH-40T-2E
JH-40R-2E-DS	40 点主机，24DI(NPN/PNP)/16DO(继电器)，其中：8 点最大 200K 高速输入(X0-X7，4 路 AB 相)，支持 C 语言,程序容量 30K。 通讯接口：RS232/RS485*2/Ethernet*2（交换机功能），1 个 BD 板，左扩展接口可连接物联网模块或 485 通讯模块，右侧可接 16 个扩展模块（连主机最大数字量输入/输出为 256/256），有万年历，DC24V 电源 对应产品贴纸型号为：JH-40R-2E
JH-40R-2E-AS	40 点主机，24DI(NPN/PNP)/16DO(继电器)，其中：8 点最大 200K 高速输入(X0-X7，4 路 AB 相)，支持 C 语言,程序容量 30K。 通讯接口：RS232/RS485*2/Ethernet*2（交换机功能），1 个 BD 板，左扩展接口可连接物联网模块或 485 通讯模块，右侧可接 16 个扩展模块（连主机最大数字量输入/输出为 256/256），有万年历，AC100V-240V 电源 对应产品贴纸型号为：JH-40R-2E
JH-48P4-DS	48 点主机，24DI(NPN/PNP)/24DO（PNP），其中：8 点最大 200K 高速输入(X0-X7，4 路 AB 相)，4 点最大 200k 高速输出（出厂默认最高频率为 100k），驱动电机 4 轴。支持 C 语言，程序容量 30K。 通讯接口：RS232/RS485*2/USB，2 个 BD 板，左扩展接口可连接物联网模块或 485 通讯模块，右侧可接 16 个扩展模块（连主机最大数字量输入/输出为 256/256），有万年历，DC24V 电源 对应产品贴纸型号为：JH-48P

JH-48P4-AS	48 点主机，24DI(NPN/PNP)/24DO（PNP），其中：8 点最大 200K 高速输入(X0-X7，4 路 AB 相)，4 点最大 200k 高速输出（出厂默认最高频率为 100k），驱动电机 4 轴。支持 C 语言，程序容量 30K。 通讯接口：RS232/RS485*2/USB，2 个 BD 板，左扩展接口可连接物联网模块或 485 通讯模块，右侧可接 16 个扩展模块（连主机最大数字量输入/输出为 256/256），有万年历，AC100V-240V 电源 对应产品贴纸型号为：JH-48P
JH-48T4-DS	48 点主机，24DI(NPN/PNP) /24DO（NPN），其中：8 点最大 200K 高速输入(X0-X7，4 路 AB 相)，4 点最大 200k 高速输出（出厂默认最高频率为 100k），驱动电机 4 轴。支持 C 语言，程序容量 30K。 通讯接口：RS232/RS485*2/USB，2 个 BD 板，左扩展接口可连接物联网模块或 485 通讯模块，右侧可接 16 个扩展模块（连主机最大数字量输入/输出为 256/256），有万年历，DC24V 电源 对应产品贴纸型号为：JH-48T
JH-48T4-AS	48 点主机，24DI(NPN/PNP)/24DO（NPN），其中：8 点最大 200K 高速输入(X0-X7，4 路 AB 相)，4 点最大 200k 高速输出（出厂默认最高频率为 100k），驱动电机 4 轴。支持 C 语言，程序容量 30K。 通讯接口：RS232/RS485*2/USB，2 个 BD 板，左扩展接口可连接物联网模块或 485 通讯模块，右侧可接 16 个扩展模块（连主机最大数字量输入/输出为 256/256），有万年历，AC100V-240V 电源 对应产品贴纸型号为：JH-48T
JH-48T12-DS	48 点主机，24DI（NPN/PNP）/24DO（NPN），其中：8 点最大 200K 高速输入(X0-X7，4 路 AB 相)，4 点（前 4 轴）最大 200k 高速输出（出厂默认最高频率为 100k），8 点（后 8 轴）最大 50K 高速输出，驱动电机 12 轴。支持 C 语言，程序容量 30K。 通讯接口：RS232/RS485*2/USB，2 个 BD 板，左扩展接口可连接物联网模块或 485 通讯模块，右侧可接 16 个扩展模块（连主机最大数字量输入/输出为 256/256），有万年历，DC24V 电源 对应产品贴纸型号为：JH-48T
JH-48T12-AS	48 点主机，24DI（NPN/PNP）/24DO（NPN），其中：8 点最大 200K 高速输入(X0-X7，4 路 AB 相)，4 点（前 4 轴）最大 200k 高速输出（出厂默认最高频率为 100k），8 点（后 8 轴）最大 50K 高速输出，驱动电机 12 轴。支持 C 语言，程序容量 30K。 通讯接口：RS232/RS485*2/USB，2 个 BD 板，左扩展接口可连接物联网模块或 485 通讯模块，右侧可接 16 个扩展模块（连主机最大数字量输入/输出为 256/256），有万年历，AC100V-240V 电源 对应产品贴纸型号为：JH-48T
JH-48T4-2E-DS	48 点主机，24DI(NPN/PNP) /24DO（NPN），其中：8 点最大 200K 高速输入(X0-X7，4 路 AB 相)，4 点最大 200k 高速输出（出厂默认最高频率为 100k），驱动电机 4 轴。支持 C 语言，程序容量 30K。 通讯接口：RS232/RS485*2/USB/Ethernet*2（交换机功能），2 个 BD 板，左扩展接口可连接物联网模块或 485 通讯模块，右侧可接 16 个扩展模块（连主机最大数字量输入/输出为 256/256），有万年历，DC24V 电源 对应产品贴纸型号为：JH-48T-2E

JH-48T4-2E-AS	48 点主机，24DI(NPN/PNP)/24DO（NPN），其中：8 点最大 200K 高速输入(X0-X7，4 路 AB 相)，4 点最大 200k 高速输出（出厂默认最高频率为 100k），驱动电机 4 轴。支持 C 语言，程序容量 30K。 通讯接口：RS232/RS485*2/USB/Ethernet*2（交换机功能），2 个 BD 板，左扩展接口可连接物联网模块或 485 通讯模块，右侧可接 16 个扩展模块（连主机最大数字量输入/输出为 256/256），有万年历，AC100V-240V 电源 对应产品贴纸型号为：JH-48T-2E
JH-48P4-2E-DS	48 点主机，24DI(NPN/PNP)/24DO（PNP），其中：8 点最大 200K 高速输入(X0-X7，4 路 AB 相)，4 点最大 200k 高速输出（出厂默认最高频率为 100k），驱动电机 4 轴。支持 C 语言，程序容量 30K。 通讯接口：RS232/RS485*2/USB/Ethernet*2（交换机功能），2 个 BD 板，左扩展接口可连接物联网模块或 485 通讯模块，右侧可接 16 个扩展模块（连主机最大数字量输入/输出为 256/256），有万年历，DC24V 电源 对应产品贴纸型号为：JH-48P-2E
JH-48P4-2E-AS	48 点主机，24DI(NPN/PNP)/24DO（PNP），其中：8 点最大 200K 高速输入(X0-X7，4 路 AB 相)，4 点最大 200k 高速输出（出厂默认最高频率为 100k），驱动电机 4 轴。支持 C 语言，程序容量 30K。 通讯接口：RS232/RS485*2/USB/Ethernet*2（交换机功能），2 个 BD 板，左扩展接口可连接物联网模块或 485 通讯模块，右侧可接 16 个扩展模块（连主机最大数字量输入/输出为 256/256），有万年历，AC100V-240V 电源 对应产品贴纸型号为：JH-48P-2E
JH-48T12-2E-DS	48 点主机，24DI（NPN/PNP）/24DO（NPN），其中：8 点最大 200K 高速输入(X0-X7，4 路 AB 相)，4 点（前 4 轴）最大 200k 高速输出（出厂默认最高频率为 100k），8 点（后 8 轴）最大 50K 高速输出，驱动电机 12 轴。支持 C 语言，程序容量 30K。 通讯接口：RS232/RS485*2/USB/Ethernet*2（交换机功能），2 个 BD 板，左扩展接口可连接物联网模块或 485 通讯模块，右侧可接 16 个扩展模块（连主机最大数字量输入/输出为 256/256），有万年历，DC24V 电源 对应产品贴纸型号为：JH-48T-2E
JH-48T12-2E-AS	48 点主机，24DI（NPN/PNP）/24DO（NPN），其中：8 点最大 200K 高速输入(X0-X7，4 路 AB 相)，4 点（前 4 轴）最大 200k 高速输出（出厂默认最高频率为 100k），8 点（后 8 轴）最大 50K 高速输出，驱动电机 12 轴。支持 C 语言，程序容量 30K。 通讯接口：RS232/RS485*2/USB/Ethernet*2（交换机功能），2 个 BD 板，左扩展接口可连接物联网模块或 485 通讯模块，右侧可接 16 个扩展模块（连主机最大数字量输入/输出为 256/256），有万年历，AC100V-240V 电源 对应产品贴纸型号为：JH-48T-2E
JH-48R-2E-DS	48 点主机，24DI（NPN/PNP）/24DO(继电器)，其中：8 点最大 200K 高速输入(X0-X7，4 路 AB 相)，支持 C 语言,程序容量 30K。 通讯接口：RS232/RS485*2/Ethernet*2（交换机功能），2 个 BD 板，左扩展接口可连接物联网模块或 485 通讯模块，右侧可接 16 个扩展模块（连主机最大数字量输入/输出为 256/256），有万年历，DC24V 电源 对应产品贴纸型号为：JH-48R-2E

JH-48R-2E-AS	48 点主机，24DI（NPN/PNP）/24DO(继电器)，其中：8 点最大 200K 高速输入(X0-X7，4 路 AB 相)，支持 C 语言,程序容量 30K。 通讯接口：RS232/RS485*2/Ethernet*2（交换机功能），2 个 BD 板，左扩展接口可连接物联网模块或 485 通讯模块，右侧可接 16 个扩展模块（连主机最大数字量输入/输出为 256/256），有万年历，AC100V-240V 电源 对应产品贴纸型号为：JH-48R-2E
JH-60T4-DS	60 点主机，36DI(NPN/PNP)/24DO（NPN），其中：8 点最大 200K 高速输入(X0-X7，4 路 AB 相)，4 点最大 200k 高速输出（出厂默认最高频率为 100k），驱动电机 4 轴。支持 C 语言，程序容量 30K。 通讯接口：RS232/RS485*2/USB，2 个 BD 板，左扩展接口可连接物联网模块或 485 通讯模块，右侧可接 16 个扩展模块（连主机最大数字量输入/输出为 256/256），有万年历，DC24V 电源 对应产品贴纸型号为：JH-60T
JH-60T4-AS	60 点主机，36DI(NPN/PNP)/24DO（NPN），其中：8 点最大 200K 高速输入(X0-X7，4 路 AB 相)，4 点最大 200k 高速输出（出厂默认最高频率为 100k），驱动电机 4 轴。支持 C 语言，程序容量 30K。 通讯接口：RS232/RS485*2/USB，2 个 BD 板，左扩展接口可连接物联网模块或 485 通讯模块，右侧可接 16 个扩展模块（连主机最大数字量输入/输出为 256/256），有万年历，AC100V-240V 电源 对应产品贴纸型号为：JH-60T
JH-60P4-DS	60 点主机，36DI(NPN/PNP)/24DO（PNP），其中：8 点最大 200K 高速输入(X0-X7，4 路 AB 相)，4 点最大 200k 高速输出（出厂默认最高频率为 100k），驱动电机 4 轴。支持 C 语言，程序容量 30K。 通讯接口：RS232/RS485*2/USB，2 个 BD 板，左扩展接口可连接物联网模块或 485 通讯模块，右侧可接 16 个扩展模块（连主机最大数字量输入/输出为 256/256），有万年历，DC24V 电源 对应产品贴纸型号为：JH-60P
JH-60P4-AS	60 点主机，36DI(NPN/PNP)/24DO（PNP），其中：8 点最大 200K 高速输入(X0-X7，4 路 AB 相)，4 点最大 200k 高速输出（出厂默认最高频率为 100k），驱动电机 4 轴。支持 C 语言，程序容量 30K。 通讯接口：RS232/RS485*2/USB，2 个 BD 板，左扩展接口可连接物联网模块或 485 通讯模块，右侧可接 16 个扩展模块（连主机最大数字量输入/输出为 256/256），有万年历，AC100V-240V 电源 对应产品贴纸型号为：JH-60P
JH-60T12-DS	60 点主机，36DI(NPN/PNP)/24DO（NPN），其中：8 点最大 200K 高速输入(X0-X7，4 路 AB 相)，12 点最大 200k 高速输出（出厂默认最高频率为 100k），驱动电机 12 轴。支持 C 语言，程序容量 30K。 通讯接口：RS232/RS485*2/USB，2 个 BD 板，左扩展接口可连接物联网模块或 485 通讯模块，右侧可接 16 个扩展模块（连主机最大数字量输入/输出为 256/256），有万年历，DC24V 电源 对应产品贴纸型号为：JH-60T
JH-60T12-AS	60 点主机，36DI(NPN/PNP)/24DO（NPN），其中：8 点最大 200K 高速输入(X0-X7，4 路 AB 相)，12 点最大 200k 高速输出（出厂默认最高频率为 100k），驱动电机 12 轴。支持 C 语言，程序容量 30K。 通讯接口：RS232/RS485*2/USB，2 个 BD 板，左扩展接口可连接物联网模块或 485

	通讯模块，右侧可接 16 个扩展模块（连主机最大数字量输入/输出为 256/256），有万年历，AC100V-240V 电源 对应产品贴纸型号为：JH-60T
JH-60T4-2E-DS	60 点主机，36DI(NPN/PNP)/24DO（NPN），其中：8 点最大 200K 高速输入(X0-X7，4 路 AB 相)，4 点最大 200k 高速输出（出厂默认最高频率为 100k），驱动电机 4 轴。支持 C 语言，程序容量 30K。 通讯接口：RS232/RS485*2/USB/Ethernet*2（交换机功能），2 个 BD 板，左扩展接口可连接物联网模块或 485 通讯模块，右侧可接 16 个扩展模块（连主机最大数字量输入/输出为 256/256），有万年历，DC24V 电源 对应产品贴纸型号为：JH-60T-2E
JH-60T4-2E-AS	60 点主机，36DI(NPN/PNP)/24DO（NPN），其中：8 点最大 200K 高速输入(X0-X7，4 路 AB 相)，4 点最大 200k 高速输出（出厂默认最高频率为 100k），驱动电机 4 轴。支持 C 语言，程序容量 30K。 通讯接口：RS232/RS485*2/USB/Ethernet*2（交换机功能），2 个 BD 板，左扩展接口可连接物联网模块或 485 通讯模块，右侧可接 16 个扩展模块（连主机最大数字量输入/输出为 256/256），有万年历，AC100V-240V 电源 对应产品贴纸型号为：JH-60T-2E
JH-60P4-2E-DS	60 点主机，36DI(NPN/PNP)/24DO（PNP），其中：8 点最大 200K 高速输入(X0-X7，4 路 AB 相)，4 点最大 200k 高速输出（出厂默认最高频率为 100k），驱动电机 4 轴。支持 C 语言，程序容量 30K。 通讯接口：RS232/RS485*2/USB/Ethernet*2（交换机功能），2 个 BD 板，左扩展接口可连接物联网模块或 485 通讯模块，右侧可接 16 个扩展模块（连主机最大数字量输入/输出为 256/256），有万年历，DC24V 电源 对应产品贴纸型号为：JH-60P-2E
JH-60P4-2E-AS	60 点主机，36DI(NPN/PNP)/24DO（PNP），其中：8 点最大 200K 高速输入(X0-X7，4 路 AB 相)，4 点最大 200k 高速输出（出厂默认最高频率为 100k），驱动电机 4 轴。支持 C 语言，程序容量 30K。 通讯接口：RS232/RS485*2/USB/Ethernet*2（交换机功能），2 个 BD 板，左扩展接口可连接物联网模块或 485 通讯模块，右侧可接 16 个扩展模块（连主机最大数字量输入/输出为 256/256），有万年历，AC100V-240V 电源 对应产品贴纸型号为：JH-60P-2E
JH-60T12-2E-DS	60 点主机，36DI(NPN/PNP)/24DO（NPN），其中：8 点最大 200K 高速输入(X0-X7，4 路 AB 相)，12 点最大 200k 高速输出（出厂默认最高频率为 100k），驱动电机 12 轴。支持 C 语言，程序容量 30K。 通讯接口：RS232/RS485*2/USB/Ethernet*2（交换机功能），2 个 BD 板，左扩展接口可连接物联网模块或 485 通讯模块，右侧可接 16 个扩展模块（连主机最大数字量输入/输出为 256/256），有万年历，DC24V 电源 对应产品贴纸型号为：JH-60T-2E
JH-60T12-2E-AS	60 点主机，36DI(NPN/PNP)/24DO（NPN），其中：8 点最大 200K 高速输入(X0-X7，4 路 AB 相)，12 点最大 200k 高速输出（出厂默认最高频率为 100k），驱动电机 12 轴。支持 C 语言，程序容量 30K。 通讯接口：RS232/RS485*2/USB/Ethernet*2（交换机功能），2 个 BD 板，左扩展接口可连接物联网模块或 485 通讯模块，右侧可接 16 个扩展模块（连主机最大数字量输入/输出为 256/256），有万年历，AC100V-240V 电源

	对应产品贴纸型号为：JH-60T-2E
JH-60R-2E-DS	60 点主机，36DI（NPN/PNP）/24DO(继电器)，其中：8 点最大 200K 高速输入(X0-X7，4 路 AB 相)，支持 C 语言,程序容量 30K。 通讯接口：RS232/RS485*2/Ethernet*2（交换机功能），2 个 BD 板，左扩展接口可连接物联网模块或 485 通讯模块，右侧可接 16 个扩展模块（连主机最大数字量输入/输出为 256/256），有万年历，DC24V 电源 对应产品贴纸型号为：JH-60R-2E
JH-60R-2E-AS	60 点主机，36DI（NPN/PNP）/24DO(继电器)，其中：8 点最大 200K 高速输入(X0-X7，4 路 AB 相)，支持 C 语言,程序容量 30K。 通讯接口：RS232/RS485*2/Ethernet*2（交换机功能），2 个 BD 板，左扩展接口可连接物联网模块或 485 通讯模块，右侧可接 16 个扩展模块（连主机最大数字量输入/输出为 256/256），有万年历，AC100V-240V 电源 对应产品贴纸型号为：JH-60R-2E

JH2/JE/JT5 EtherCAT 总线型 PLC

产品命名规则如下：

■JH2 系列

型号	功能
JH2 高阶型总线主机， DC24V/AC100V-240V 电源，可扩展 256/256 点，NPN 晶体管/继电器输出，有万年历，配壳。仅可搭配 HE 系列的扩展，不可与其他系列扩展混搭，否则会影响正常使用。	
JH2-16T8-D	16 点主机，8DI（NPN）/8DO（NPN），其中：6 点最大 200K 高速输入(X0-X5，3 路 AB 相)，4 点最大 200k 高速输出（出厂默认最高频率为 100k），驱动电机 4 轴，脉冲轴和总线轴共 8 轴，可自由分配。支持 C 语言，程序容量 60K。 通讯接口：RS232/RS485*2/EtherCAT，1 个 BD 板，左扩展接口可连接物联网模块或 485 通讯模块，右侧可接 16 个扩展模块（连主机最大数字量输入/输出为 256/256），有万年历，DC24V 电源 对应产品贴纸型号为：JH2-16T
JH2-16T8-A	16 点主机，8DI（NPN）/8DO（NPN），其中：6 点最大 200K 高速输入(X0-X5，3 路 AB 相)，4 点最大 200k 高速输出（出厂默认最高频率为 100k），驱动电机 4 轴，脉冲轴和总线轴共 8 轴，可自由分配。支持 C 语言，程序容量 60K。 通讯接口：RS232/RS485*2/EtherCAT，1 个 BD 板，左扩展接口可连接物联网模块或 485 通讯模块，右侧可接 16 个扩展模块（连主机最大数字量输入/输出为 256/256），有万年历，AC100V-240V 电源 对应产品贴纸型号为：JH2-16T

JH2-24T8-D	24 点主机，14DI（NPN）/10DO（NPN），其中：6 点最大 200K 高速输入(X0-X5，3 路 AB 相)，5 点最大 200k 高速输出（出厂默认最高频率为 100k），驱动电机 5 轴，脉冲轴和总线轴共 8 轴，可自由分配。支持 C 语言，程序容量 60K。 通讯接口：RS232/RS485*2/EtherCAT，1 个 BD 板，左扩展接口可连接物联网模块或 485 通讯模块，右侧可接 16 个扩展模块（连主机最大数字量输入/输出为 256/256），有万年历，DC24V 电源 对应产品贴纸型号为：JH2-24T
JH2-24T8-A	24 点主机，14DI（NPN）/10DO（NPN），其中：6 点最大 200K 高速输入(X0-X5，3 路 AB 相)，5 点最大 200k 高速输出（出厂默认最高频率为 100k），驱动电机 5 轴，脉冲轴和总线轴共 8 轴，可自由分配。支持 C 语言，程序容量 60K。 通讯接口：RS232/RS485*2/EtherCAT，1 个 BD 板，左扩展接口可连接物联网模块或 485 通讯模块，右侧可接 16 个扩展模块（连主机最大数字量输入/输出为 256/256），有万年历，AC100V-240V 电源 对应产品贴纸型号为：JH2-24T
JH2-32T8-E-D	32 点主机，16DI/16DO（NPN），其中：8 点最大 200K 高速输入(X0-X7，4 路 AB 相)，8 点最大 200k 高速输出（出厂默认最高频率为 100k），驱动电机 8 轴，脉冲轴和总线轴共 8 轴，可自由分配。支持 C 语言，程序容量 60K。 通讯接口：RS232/RS485*2/USB/Ethernet/EtherCAT，1 个 BD 板，左扩展接口可连接物联网模块或 485 通讯模块，右侧可接 16 个扩展模块（连主机最大数字量输入/输出为 256/256），有万年历，DC24V 电源 对应产品贴纸型号为：JH2-32T-E
JH2-32T8-E-A	32 点主机，16DI（NPN）/16DO（NPN），其中：8 点最大 200K 高速输入(X0-X7，4 路 AB 相)，8 点最大 200k 高速输出（出厂默认最高频率为 100k），驱动电机 8 轴，脉冲轴和总线轴共 8 轴，可自由分配。支持 C 语言，程序容量 60K。 通讯接口：RS232/RS485*2/USB/Ethernet/EtherCAT，1 个 BD 板，左扩展接口可连接物联网模块或 485 通讯模块，右侧可接 16 个扩展模块（连主机最大数字量输入/输出为 256/256），有万年历，AC100V-240V 电源 对应产品贴纸型号为：JH2-32T-E
JH2-40T8-E-D	40 点主机，24DI/16DO（NPN），其中：8 点最大 200K 高速输入(X0-X7，4 路 AB 相)，8 点最大 200k 高速输出（出厂默认最高频率为 100k），驱动电机 8 轴，脉冲轴和总线轴共 8 轴，可自由分配。支持 C 语言，程序容量 60K。 通讯接口：RS232/RS485*2/ USB/Ethernet/EtherCAT，1 个 BD 板，左扩展接口可连接物联网模块或 485 通讯模块，右侧可接 16 个扩展模块（连主机最大数字量输入/输出为 256/256），有万年历，DC24V 电源 对应产品贴纸型号为：JH2-40T-E
JH2-40T8-E-A	40 点主机，24DI/16DO（NPN），其中：8 点最大 200K 高速输入(X0-X7，4 路 AB 相)，8 点最大 200k 高速输出（出厂默认最高频率为 100k），驱动电机 8 轴，脉冲轴和总线轴共 8 轴，可自由分配。支持 C 语言，程序容量 60K。 通讯接口：RS232/RS485*2/ USB/Ethernet/EtherCAT，1 个 BD 板，左扩展接口可连接物联网模块或 485 通讯模块，右侧可接 16 个扩展模块（连主机最大数字量输入/输出为 256/256），有万年历，AC100V-240V 电源 对应产品贴纸型号为：JH2-40T-E

JH2-32R8-E-D	32 点主机，16DI（NPN）/16DO，其中：8 点最大 200K 高速输入(X0-X7，4 路 AB 相)，继电器输出，8 轴总线轴。支持 C 语言，程序容量 60K。 通讯接口：RS232/RS485*2/USB/Ethernet/EtherCAT，1 个 BD 板，左扩展接口可连接物联网模块或 485 通讯模块，右侧可接 16 个扩展模块（连主机最大数字量输入/输出为 256/256），有万年历，DC24V 电源 对应产品贴纸型号为：JH2-32R-E
JH2-32R8-E-A	32 点主机，16DI（NPN）/16DO，其中：8 点最大 200K 高速输入(X0-X7，4 路 AB 相)，继电器输出，8 轴总线轴。支持 C 语言，程序容量 60K。 通讯接口：RS232/RS485*2/USB/Ethernet/EtherCAT，1 个 BD 板，左扩展接口可连接物联网模块或 485 通讯模块，右侧可接 16 个扩展模块（连主机最大数字量输入/输出为 256/256），有万年历，AC100V-240V 电源 对应产品贴纸型号为：JH2-32R-E
JH2-40R8-E-D	40 点主机，24DI/16DO，其中：8 点最大 200K 高速输入(X0-X7，4 路 AB 相)，继电器输出，8 轴总线轴。支持 C 语言，程序容量 60K。 通讯接口：RS232/RS485*2/USB/Ethernet/EtherCAT，1 个 BD 板，左扩展接口可连接物联网模块或 485 通讯模块，右侧可接 16 个扩展模块（连主机最大数字量输入/输出为 256/256），有万年历，DC24V 电源 对应产品贴纸型号为：JH2-40R-E
JH2-40R8-E-A	40 点主机，24DI/16DO，其中：8 点最大 200K 高速输入(X0-X7，4 路 AB 相)，继电器输出，8 轴总线轴。支持 C 语言，程序容量 60K。 通讯接口：RS232/RS485*2/USB/Ethernet/EtherCAT，1 个 BD 板，左扩展接口可连接物联网模块或 485 通讯模块，右侧可接 16 个扩展模块（连主机最大数字量输入/输出为 256/256），有万年历，AC100V-240V 电源 对应产品贴纸型号为：JH2-40R-E
JH2-48T12-E-D	48 点主机，24DI/24DO（NPN），其中：8 点最大 200K 高速输入(X0-X7，4 路 AB 相)，8 点最大 200k 高速输出（出厂默认最高频率为 100k），驱动电机 8 轴，脉冲轴和总线轴共 12 轴，可自由分配。支持 C 语言，程序容量 60K。 通讯接口：RS232/RS485*2/USB/Ethernet/EtherCAT，2 个 BD 板，左扩展接口可连接物联网模块或 485 通讯模块，右侧可接 16 个扩展模块（连主机最大数字量输入/输出为 256/256），有万年历，DC24V 电源 对应产品贴纸型号为：JH2-48T-E
JH2-48T12-E-A	48 点主机，24DI/24DO（NPN），其中：8 点最大 200K 高速输入(X0-X7，4 路 AB 相)，8 点最大 200k 高速输出（出厂默认最高频率为 100k），驱动电机 8 轴，脉冲轴和总线轴共 12 轴，可自由分配。支持 C 语言，程序容量 60K。 通讯接口：RS232/RS485*2/USB/Ethernet/EtherCAT，2 个 BD 板，左扩展接口可连接物联网模块或 485 通讯模块，右侧可接 16 个扩展模块（连主机最大数字量输入/输出为 256/256），有万年历，AC100V-240V 电源 对应产品贴纸型号为：JH2-48T-E
JH2-48R12-E-D	48 点主机，24DI（NPN）/24DO，其中：8 点最大 200K 高速输入(X0-X7，4 路 AB 相)，继电器输出，12 轴总线轴。支持 C 语言，程序容量 60K。 通讯接口：RS232/RS485*2/USB/Ethernet/EtherCAT，2 个 BD 板，左扩展接口可连接物联网模块或 485 通讯模块，右侧可接 16 个扩展模块（连主机最大数字量输入/输出为 256/256），有万年历，DC24V 电源 对应产品贴纸型号为：JH2-48R-E

JH2-48R12-E-A	48 点主机，24DI（NPN）/24DO，其中：8 点最大 200K 高速输入(X0-X7，4 路 AB 相)，继电器输出，12 轴总线轴。支持 C 语言，程序容量 60K。 通讯接口：RS232/RS485*2/USB/Ethernet/EtherCAT，2 个 BD 板，左扩展接口可连接物联网模块或 485 通讯模块，右侧可接 16 个扩展模块（连主机最大数字量输入/输出为 256/256），有万年历，AC100V-240V 电源 对应产品贴纸型号为：JH2-48R-E
JH2-60T12-E-D	60 点主机，36DI（NPN）/24DO（NPN），其中：8 点最大 200K 高速输入(X0-X7，4 路 AB 相)，8 点最大 200k 高速输出（出厂默认最高频率为 100k），驱动电机 8 轴，脉冲轴和总线轴共 12 轴，可自由分配。支持 C 语言，程序容量 60K。 通讯接口：RS232/RS485*2/USB/Ethernet/EtherCAT，2 个 BD 板，左扩展接口可连接物联网模块或 485 通讯模块，右侧可接 16 个扩展模块（连主机最大数字量输入/输出为 256/256），有万年历，DC24V 电源 对应产品贴纸型号为：JH2-60T-E
JH2-60T12-E-A	60 点主机，36DI（NPN）/24DO（NPN），其中：8 点最大 200K 高速输入(X0-X7，4 路 AB 相)，8 点最大 200k 高速输出（出厂默认最高频率为 100k），驱动电机 8 轴，脉冲轴和总线轴共 12 轴，可自由分配。支持 C 语言，程序容量 60K。 通讯接口：RS232/RS485*2/USB/Ethernet/EtherCAT，2 个 BD 板，左扩展接口可连接物联网模块或 485 通讯模块，右侧可接 16 个扩展模块（连主机最大数字量输入/输出为 256/256），有万年历，AC100V-240V 电源 对应产品贴纸型号为：JH2-60T-E
JH2-60R12-E-D	60 点主机，36DI（NPN）/24DO，其中：8 点最大 200K 高速输入(X0-X7，4 路 AB 相)，继电器输出，12 轴总线轴。支持 C 语言，程序容量 60K。 通讯接口：RS232/RS485*2/USB/Ethernet/EtherCAT，2 个 BD 板，左扩展接口可连接物联网模块或 485 通讯模块，右侧可接 16 个扩展模块（连主机最大数字量输入/输出为 256/256），有万年历，DC24V 电源 对应产品贴纸型号为：JH2-60R-E
JH2-60R12-E-A	60 点主机，36DI（NPN）/24DO，其中：8 点最大 200K 高速输入(X0-X7，4 路 AB 相)，继电器输出，12 轴总线轴。支持 C 语言，程序容量 60K。 通讯接口：RS232/RS485*2/USB/Ethernet/EtherCAT，2 个 BD 板，左扩展接口可连接物联网模块或 485 通讯模块，右侧可接 16 个扩展模块（连主机最大数字量输入/输出为 256/256），有万年历，AC100V-240V 电源 对应产品贴纸型号为：JH2-60R-E
JH2-16T16-D	16 点主机，8DI（NPN）/8DO（NPN），其中：6 点最大 200K 高速输入(X0-X5，3 路 AB 相)，4 点最大 200k 高速输出（出厂默认最高频率为 100k），驱动电机 4 轴，脉冲轴和总线轴共 16 轴，可自由分配。支持 C 语言，程序容量 60K。 通讯接口：RS232/RS485*2/EtherCAT，1 个 BD 板，左扩展接口可连接物联网模块或 485 通讯模块，右侧可接 16 个扩展模块（连主机最大数字量输入/输出为 256/256），有万年历，DC24V 电源 对应产品贴纸型号为：JH2-16T
JH2-16T16-A	16 点主机，8DI（NPN）/8DO（NPN），其中：6 点最大 200K 高速输入(X0-X5，3 路 AB 相)，4 点最大 200k 高速输出（出厂默认最高频率为 100k），驱动电机 4 轴，脉冲轴和总线轴共 16 轴，可自由分配。支持 C 语言，程序容量 60K。 通讯接口：RS232/RS485*2/EtherCAT，1 个 BD 板，左扩展接口可连接物联网模块或 485 通讯模块，右侧可接 16 个扩展模块（连主机最大数字量输入/输出为

	256/256），有万年历，AC100V-240V 电源 对应产品贴纸型号为：JH2-16T
JH2-24T16-D	24 点主机，14DI（NPN）/10DO（NPN），其中：6 点最大 200K 高速输入(X0-X5，3 路 AB 相)，5 点最大 200k 高速输出（出厂默认最高频率为 100k），驱动电机 5 轴，脉冲轴和总线轴共 16 轴，可自由分配。支持 C 语言，程序容量 60K。 通讯接口：RS232/RS485*2/EtherCAT，1 个 BD 板，左扩展接口可连接物联网模块或 485 通讯模块，右侧可接 16 个扩展模块（连主机最大数字量输入/输出为 256/256），有万年历，DC24V 电源 对应产品贴纸型号为：JH2-24T
JH2-24T16-A	24 点主机，14DI（NPN）/10DO（NPN），其中：6 点最大 200K 高速输入(X0-X5，3 路 AB 相)，5 点最大 200k 高速输出（出厂默认最高频率为 100k），驱动电机 5 轴，脉冲轴和总线轴共 16 轴，可自由分配。支持 C 语言，程序容量 60K。 通讯接口：RS232/RS485*2/EtherCAT，1 个 BD 板，左扩展接口可连接物联网模块或 485 通讯模块，右侧可接 16 个扩展模块（连主机最大数字量输入/输出为 256/256），有万年历，AC100V-240V 电源 对应产品贴纸型号为：JH2-24T
JH2-32T16-E-D	32 点主机，16DI（NPN）/16DO（NPN），其中：8 点最大 200K 高速输入(X0-X7，4 路 AB 相)，8 点最大 200k 高速输出（出厂默认最高频率为 100k），驱动电机 8 轴，脉冲轴和总线轴共 16 轴，可自由分配。支持 C 语言，程序容量 60K。 通讯接口：RS232/RS485*2/USB/Ethernet/EtherCAT，1 个 BD 板，左扩展接口可连接物联网模块或 485 通讯模块，右侧可接 16 个扩展模块（连主机最大数字量输入/输出为 256/256），有万年历，DC24V 电源 对应产品贴纸型号为：JH2-32T-E
JH2-32T16-E-A	32 点主机，16DI（NPN）/16DO（NPN），其中：8 点最大 200K 高速输入(X0-X7，4 路 AB 相)，8 点最大 200k 高速输出（出厂默认最高频率为 100k），驱动电机 8 轴，脉冲轴和总线轴共 16 轴，可自由分配。支持 C 语言，程序容量 60K。 通讯接口：RS232/RS485*2/USB/Ethernet/EtherCAT，1 个 BD 板，左扩展接口可连接物联网模块或 485 通讯模块，右侧可接 16 个扩展模块（连主机最大数字量输入/输出为 256/256），有万年历，DC24V 电源 对应产品贴纸型号为：JH2-32T-E
JH2-40T16-E-D	40 点主机，24DI/16DO（NPN），其中：8 点最大 200K 高速输入(X0-X7，4 路 AB 相)，8 点最大 200k 高速输出（出厂默认最高频率为 100k），驱动电机 8 轴，脉冲轴和总线轴共 16 轴，可自由分配。支持 C 语言，程序容量 60K。 通讯接口：RS232/RS485*2/USB/Ethernet/EtherCAT，1 个 BD 板，左扩展接口可连接物联网模块或 485 通讯模块，右侧可接 16 个扩展模块（连主机最大数字量输入/输出为 256/256），有万年历，DC24V 电源 对应产品贴纸型号为：JH2-40T-E

JH2-40T16-E-A	40 点主机，24DI/16DO（NPN），其中：8 点最大 200K 高速输入(X0-X7，4 路 AB 相)，8 点最大 200k 高速输出（出厂默认最高频率为 100k），驱动电机 8 轴，脉冲轴和总线轴共 16 轴，可自由分配。支持 C 语言，程序容量 60K。 通讯接口：RS232/RS485*2/USB/Ethernet/EtherCAT，1 个 BD 板，左扩展接口可连接物联网模块或 485 通讯模块，右侧可接 16 个扩展模块（连主机最大数字量输入/输出为 256/256），有万年历，AC100V-240V 电源 对应产品贴纸型号为：JH2-40T-E
JH2-16T32-D	16 点主机，8DI（NPN）/8DO（NPN），其中：6 点最大 200K 高速输入(X0-X5，3 路 AB 相)，4 点最大 200k 高速输出（出厂默认最高频率为 100k），驱动电机 4 轴，脉冲轴和总线轴共 32 轴，可自由分配。支持 C 语言，程序容量 60K。 通讯接口：RS232/RS485*2/EtherCAT，1 个 BD 板，左扩展接口可连接物联网模块或 485 通讯模块，右侧可接 16 个扩展模块（连主机最大数字量输入/输出为 256/256），有万年历，DC24V 电源 对应产品贴纸型号为：JH2-16T
JH2-16T32-A	16 点主机，8DI（NPN）/8DO（NPN），其中：6 点最大 200K 高速输入(X0-X5，3 路 AB 相)，4 点最大 200k 高速输出（出厂默认最高频率为 100k），驱动电机 4 轴，脉冲轴和总线轴共 32 轴，可自由分配。支持 C 语言，程序容量 60K。 通讯接口：RS232/RS485*2/EtherCAT，1 个 BD 板，左扩展接口可连接物联网模块或 485 通讯模块，右侧可接 16 个扩展模块（连主机最大数字量输入/输出为 256/256），有万年历，AC100V-240V 电源 对应产品贴纸型号为：JH2-16T
JH2-24T32-D	24 点主机，14DI（NPN）/10DO（NPN），其中：6 点最大 200K 高速输入(X0-X5，3 路 AB 相)，5 点最大 200k 高速输出（出厂默认最高频率为 100k），驱动电机 5 轴，脉冲轴和总线轴共 32 轴，可自由分配。支持 C 语言，程序容量 60K。 通讯接口：RS232/RS485*2/EtherCAT，1 个 BD 板，左扩展接口可连接物联网模块或 485 通讯模块，右侧可接 16 个扩展模块（连主机最大数字量输入/输出为 256/256），有万年历，DC24V 电源 对应产品贴纸型号为：JH2-24T
JH2-24T32-A	24 点主机，14DI（NPN）/10DO（NPN），其中：6 点最大 200K 高速输入(X0-X5，3 路 AB 相)，5 点最大 200k 高速输出（出厂默认最高频率为 100k），驱动电机 5 轴，脉冲轴和总线轴共 32 轴，可自由分配。支持 C 语言，程序容量 60K。 通讯接口：RS232/RS485*2/EtherCAT，1 个 BD 板，左扩展接口可连接物联网模块或 485 通讯模块，右侧可接 16 个扩展模块（连主机最大数字量输入/输出为 256/256），有万年历，AC100V-240V 电源 对应产品贴纸型号为：JH2-24T
JH2-32T32-E-D	32 点主机，16DI（NPN）/16DO（NPN），其中：8 点最大 200K 高速输入(X0-X7，4 路 AB 相)，8 点最大 200k 高速输出（出厂默认最高频率为 100k），驱动电机 8 轴，脉冲轴和总线轴共 32 轴，可自由分配。支持 C 语言，程序容量 60K。 通讯接口：RS232/RS485*2/USB/Ethernet/EtherCAT，1 个 BD 板，左扩展接口可连接物联网模块或 485 通讯模块，右侧可接 16 个扩展模块（连主机最大数字量输入/输出为 256/256），有万年历，DC24V 电源 对应产品贴纸型号为：JH2-32T-E

JH2-32T32-E-A	32 点主机，16DI（NPN）/16DO（NPN），其中：8 点最大 200K 高速输入(X0-X7，4 路 AB 相)，8 点最大 200k 高速输出（出厂默认最高频率为 100k），驱动电机 8 轴，脉冲轴和总线轴共 32 轴，可自由分配。支持 C 语言，程序容量 60K。 通讯接口：RS232/RS485*2/USB/Ethernet/EtherCAT，1 个 BD 板，左扩展接口可连接物联网模块或 485 通讯模块，右侧可接 16 个扩展模块（连主机最大数字量输入/输出为 256/256），有万年历，AC100V-240V 电源 对应产品贴纸型号为：JH2-32T-E
JH2-40T32-E-D	40 点主机，24DI（NPN）/16DO（NPN），其中：8 点最大 200K 高速输入(X0-X7，4 路 AB 相)，8 点最大 200k 高速输出（出厂默认最高频率为 100k），驱动电机 8 轴，脉冲轴和总线轴共 32 轴，可自由分配。支持 C 语言，程序容量 60K。 通讯接口：RS232/RS485*2/USB/Ethernet/EtherCAT，1 个 BD 板，左扩展接口可连接物联网模块或 485 通讯模块，右侧可接 16 个扩展模块（连主机最大数字量输入/输出为 256/256），有万年历，DC24V 电源 对应产品贴纸型号为：JH2-40T-E
JH2-40T32-E-A	40 点主机，24DI（NPN）/16DO（NPN），其中：8 点最大 200K 高速输入(X0-X7，4 路 AB 相)，8 点最大 200k 高速输出（出厂默认最高频率为 100k），驱动电机 8 轴，脉冲轴和总线轴共 32 轴，可自由分配。支持 C 语言，程序容量 60K。 通讯接口：RS232/RS485*2/USB/Ethernet/EtherCAT，1 个 BD 板，左扩展接口可连接物联网模块或 485 通讯模块，右侧可接 16 个扩展模块（连主机最大数字量输入/输出为 256/256），有万年历，AC100V-240V 电源 对应产品贴纸型号为：JH2-40T-E
JH2-48T32-E-D	48 点主机，24DI（NPN）/24DO（NPN），其中：8 点最大 200K 高速输入(X0-X7，4 路 AB 相)，8 点最大 200k 高速输出（出厂默认最高频率为 100k），驱动电机 8 轴，脉冲轴和总线轴共 32 轴，可自由分配。支持 C 语言，程序容量 60K。 通讯接口：RS232/RS485*2/USB/Ethernet/EtherCAT，2 个 BD 板，左扩展接口可连接物联网模块或 485 通讯模块，右侧可接 16 个扩展模块（连主机最大数字量输入/输出为 256/256），有万年历，DC24V 电源 对应产品贴纸型号为：JH2-48T-E
JH2-48T32-E-A	48 点主机，24DI（NPN）/24DO（NPN），其中：8 点最大 200K 高速输入(X0-X7，4 路 AB 相)，8 点最大 200k 高速输出（出厂默认最高频率为 100k），驱动电机 8 轴，脉冲轴和总线轴共 32 轴，可自由分配。支持 C 语言，程序容量 60K。 通讯接口：RS232/RS485*2/USB/Ethernet/EtherCAT，2 个 BD 板，左扩展接口可连接物联网模块或 485 通讯模块，右侧可接 16 个扩展模块（连主机最大数字量输入/输出为 256/256），有万年历，AC100V-240V 电源 对应产品贴纸型号为：JH2-48T-E
JH2-60T32-E-D	60 点主机，36DI（NPN）/24DO（NPN），其中：8 点最大 200K 高速输入(X0-X7，4 路 AB 相)，8 点最大 200k 高速输出（出厂默认最高频率为 100k），驱动电机 8 轴，脉冲轴和总线轴共 32 轴，可自由分配。支持 C 语言，程序容量 60K。 通讯接口：RS232/RS485*2/USB/Ethernet/EtherCAT，2 个 BD 板，左扩展接口可连接物联网模块或 485 通讯模块，右侧可接 16 个扩展模块（连主机最大数字量输入/输出为 256/256），有万年历，DC24V 电源 对应产品贴纸型号为：JH2-60T-E

JH2-60T32-E-A	60 点主机，36DI（NPN）/24DO（NPN），其中：8 点最大 200K 高速输入(X0-X7，4 路 AB 相)，8 点最大 200k 高速输出（出厂默认最高频率为 100k），驱动电机 8 轴，脉冲轴和总线轴共 32 轴，可自由分配。支持 C 语言，程序容量 60K。 通讯接口：RS232/RS485*2/USB/Ethernet/EtherCAT，2 个 BD 板，左扩展接口可连接物联网模块或 485 通讯模块，右侧可接 16 个扩展模块（连主机最大数字量输入/输出为 256/256），有万年历，AC100V-240V 电源 对应产品贴纸型号为：JH2-60T-E
JH2-16T8-DS	16 点主机，8DI（NPN/PNP）/8DO（NPN），其中：6 点最大 200K 高速输入(X0-X5，3 路 AB 相)，4 点最大 200k 高速输出（出厂默认最高频率为 100k），驱动电机 4 轴，脉冲轴和总线轴共 8 轴，可自由分配。支持 C 语言，程序容量 60K。 通讯接口：RS232/RS485*2/EtherCAT，1 个 BD 板，左扩展接口可连接物联网模块或 485 通讯模块，右侧可接 16 个扩展模块（连主机最大数字量输入/输出为 256/256），有万年历，DC24V 电源 对应产品贴纸型号为：JH2-16T
JH2-16T8-AS	16 点主机，8DI（NPN/PNP）/8DO（NPN），其中：6 点最大 200K 高速输入(X0-X5，3 路 AB 相)，4 点最大 200k 高速输出（出厂默认最高频率为 100k），驱动电机 4 轴，脉冲轴和总线轴共 8 轴，可自由分配。支持 C 语言，程序容量 60K。 通讯接口：RS232/RS485*2/EtherCAT，1 个 BD 板，左扩展接口可连接物联网模块或 485 通讯模块，右侧可接 16 个扩展模块（连主机最大数字量输入/输出为 256/256），有万年历，AC100V-240V 电源 对应产品贴纸型号为：JH2-16T
JH2-16P8-DS	16 点主机，8DI（NPN/PNP）/8DO（PNP），其中：6 点最大 200K 高速输入(X0-X5，3 路 AB 相)，4 点最大 200k 高速输出（出厂默认最高频率为 100k），驱动电机 4 轴，脉冲轴和总线轴共 8 轴，可自由分配。支持 C 语言，程序容量 60K。 通讯接口：RS232/RS485*2/EtherCAT，1 个 BD 板，左扩展接口可连接物联网模块或 485 通讯模块，右侧可接 16 个扩展模块（连主机最大数字量输入/输出为 256/256），有万年历，DC24V 电源 对应产品贴纸型号为：JH2-16P
JH2-16P8-AS	16 点主机，8DI（NPN/PNP）/8DO（PNP），其中：6 点最大 200K 高速输入(X0-X5，3 路 AB 相)，4 点最大 200k 高速输出（出厂默认最高频率为 100k），驱动电机 4 轴，脉冲轴和总线轴共 8 轴，可自由分配。支持 C 语言，程序容量 60K。 通讯接口：RS232/RS485*2/EtherCAT，1 个 BD 板，左扩展接口可连接物联网模块或 485 通讯模块，右侧可接 16 个扩展模块（连主机最大数字量输入/输出为 256/256），有万年历，AC100V-240V 电源 对应产品贴纸型号为：JH2-16P
JH2-24T8-DS	24 点主机，14DI（NPN/PNP）/10DO（NPN），其中：6 点最大 200K 高速输入(X0-X5，3 路 AB 相)，5 点最大 200k 高速输出（出厂默认最高频率为 100k），驱动电机 5 轴，脉冲轴和总线轴共 8 轴，可自由分配。支持 C 语言，程序容量 60K。 通讯接口：RS232/RS485*2/EtherCAT，1 个 BD 板，左扩展接口可连接物联网模块或 485 通讯模块，右侧可接 16 个扩展模块（连主机最大数字量输入/输出为 256/256），有万年历，DC24V 电源 对应产品贴纸型号为：JH2-24T

JH2-24T8-AS	24 点主机，14DI（NPN/PNP）/10DO（NPN），其中：6 点最大 200K 高速输入(X0-X5，3 路 AB 相)，5 点最大 200k 高速输出（出厂默认最高频率为 100k），驱动电机 5 轴，脉冲轴和总线轴共 8 轴，可自由分配。支持 C 语言，程序容量 60K。 通讯接口：RS232/RS485*2/EtherCAT，1 个 BD 板，左扩展接口可连接物联网模块或 485 通讯模块，右侧可接 16 个扩展模块（连主机最大数字量输入/输出为 256/256），有万年历，AC100V-240V 电源 对应产品贴纸型号为：JH2-24T
JH2-24P8-DS	24 点主机，14DI（NPN/PNP）/10DO（PNP），其中：6 点最大 200K 高速输入(X0-X5，3 路 AB 相)，5 点最大 200k 高速输出（出厂默认最高频率为 100k），驱动电机 5 轴，脉冲轴和总线轴共 8 轴，可自由分配。支持 C 语言，程序容量 60K。 通讯接口：RS232/RS485*2/EtherCAT，1 个 BD 板，左扩展接口可连接物联网模块或 485 通讯模块，右侧可接 16 个扩展模块（连主机最大数字量输入/输出为 256/256），有万年历，DC24V 电源 对应产品贴纸型号为：JH2-24P
JH2-24P8-AS	24 点主机，14DI（NPN/PNP）/10DO（PNP），其中：6 点最大 200K 高速输入(X0-X5，3 路 AB 相)，5 点最大 200k 高速输出（出厂默认最高频率为 100k），驱动电机 5 轴，脉冲轴和总线轴共 8 轴，可自由分配。支持 C 语言，程序容量 60K。 通讯接口：RS232/RS485*2/EtherCAT，1 个 BD 板，左扩展接口可连接物联网模块或 485 通讯模块，右侧可接 16 个扩展模块（连主机最大数字量输入/输出为 256/256），有万年历，AC100V-240V 电源 对应产品贴纸型号为：JH2-24P
JH2-32T8-E-DS	32 点主机，16DI（NPN/PNP）/16DO（NPN），其中：8 点最大 200K 高速输入(X0-X7，4 路 AB 相)，8 点最大 200k 高速输出（出厂默认最高频率为 100k），驱动电机 8 轴，脉冲轴和总线轴共 8 轴，可自由分配。支持 C 语言，程序容量 60K。 通讯接口：RS232/RS485*2/USB/Ethernet/EtherCAT，1 个 BD 板，左扩展接口可连接物联网模块或 485 通讯模块，右侧可接 16 个扩展模块（连主机最大数字量输入/输出为 256/256），有万年历，DC24V 电源 对应产品贴纸型号为：JH2-32T-E
JH2-32T8-E-AS	32 点主机，16DI（NPN/PNP）/16DO（NPN），其中：8 点最大 200K 高速输入(X0-X7，4 路 AB 相)，8 点最大 200k 高速输出（出厂默认最高频率为 100k），驱动电机 8 轴，脉冲轴和总线轴共 8 轴，可自由分配。支持 C 语言，程序容量 60K。 通讯接口：RS232/RS485*2/USB/Ethernet/EtherCAT，1 个 BD 板，左扩展接口可连接物联网模块或 485 通讯模块，右侧可接 16 个扩展模块（连主机最大数字量输入/输出为 256/256），有万年历，DC24V 电源 对应产品贴纸型号为：JH2-32T-E
JH2-40T8-E-DS	40 点主机，24DI（NPN/PNP）/16DO（NPN），其中：8 点最大 200K 高速输入(X0-X7，4 路 AB 相)，8 点最大 200k 高速输出（出厂默认最高频率为 100k），驱动电机 8 轴，脉冲轴和总线轴共 8 轴，可自由分配。支持 C 语言，程序容量 60K。 通讯接口：RS232/RS485*2/ USB/Ethernet/EtherCAT，1 个 BD 板，左扩展接口可连接物联网模块或 485 通讯模块，右侧可接 16 个扩展模块（连主机最大数字量输入/输出为 256/256），有万年历，DC24V 电源 对应产品贴纸型号为：JH2-40T-E

JH2-40T8-E-AS	40 点主机，24DI（NPN/PNP）/16DO（NPN），其中：8 点最大 200K 高速输入(X0-X7，4 路 AB 相)，8 点最大 200k 高速输出（出厂默认最高频率为 100k），驱动电机 8 轴，脉冲轴和总线轴共 8 轴，可自由分配。支持 C 语言，程序容量 60K。 通讯接口：RS232/RS485*2/ USB/Ethernet/EtherCAT，1 个 BD 板，左扩展接口可连接物联网模块或 485 通讯模块，右侧可接 16 个扩展模块（连主机最大数字量输入/输出为 256/256），有万年历，AC100V-240V 电源 对应产品贴纸型号为：JH2-40T-E
JH2-40P8-E-DS	40 点主机，24DI（NPN/PNP）/16DO（PNP），其中：8 点最大 200K 高速输入(X0-X7，4 路 AB 相)，8 点最大 200k 高速输出（出厂默认最高频率为 100k），驱动电机 8 轴，脉冲轴和总线轴共 8 轴，可自由分配。支持 C 语言，程序容量 60K。 通讯接口：RS232/RS485*2/ USB/Ethernet/EtherCAT，1 个 BD 板，左扩展接口可连接物联网模块或 485 通讯模块，右侧可接 16 个扩展模块（连主机最大数字量输入/输出为 256/256），有万年历，DC24V 电源 对应产品贴纸型号为：JH2-40P-E
JH2-40P8-E-AS	40 点主机，24DI（NPN/PNP）/16DO（PNP），其中：8 点最大 200K 高速输入(X0-X7，4 路 AB 相)，8 点最大 200k 高速输出（出厂默认最高频率为 100k），驱动电机 8 轴，脉冲轴和总线轴共 8 轴，可自由分配。支持 C 语言，程序容量 60K。 通讯接口：RS232/RS485*2/ USB/Ethernet/EtherCAT，1 个 BD 板，左扩展接口可连接物联网模块或 485 通讯模块，右侧可接 16 个扩展模块（连主机最大数字量输入/输出为 256/256），有万年历，AC100V-240V 电源 对应产品贴纸型号为：JH2-40P-E
JH2-32R8-E-DS	32 点主机，16DI（NPN/PNP）/16DO，其中：8 点最大 200K 高速输入(X0-X7，4 路 AB 相)，继电器输出，8 轴总线轴。支持 C 语言，程序容量 60K。 通讯接口：RS232/RS485*2/USB/Ethernet/EtherCAT，1 个 BD 板，左扩展接口可连接物联网模块或 485 通讯模块，右侧可接 16 个扩展模块（连主机最大数字量输入/输出为 256/256），有万年历，DC24V 电源 对应产品贴纸型号为：JH2-32R-E
JH2-32R8-E-AS	32 点主机，16DI（NPN/PNP）/16DO，其中：8 点最大 200K 高速输入(X0-X7，4 路 AB 相)，继电器输出，8 轴总线轴。支持 C 语言，程序容量 60K。 通讯接口：RS232/RS485*2/USB/Ethernet/EtherCAT，1 个 BD 板，左扩展接口可连接物联网模块或 485 通讯模块，右侧可接 16 个扩展模块（连主机最大数字量输入/输出为 256/256），有万年历，AC100V-240V 电源 对应产品贴纸型号为：JH2-32R-E
JH2-40R8-E-DS	40 点主机，24DI（NPN/PNP）/16DO，其中：8 点最大 200K 高速输入(X0-X7，4 路 AB 相)，继电器输出，8 轴总线轴。支持 C 语言，程序容量 60K。 通讯接口：RS232/RS485*2/USB/Ethernet/EtherCAT，1 个 BD 板，左扩展接口可连接物联网模块或 485 通讯模块，右侧可接 16 个扩展模块（连主机最大数字量输入/输出为 256/256），有万年历，DC24V 电源 对应产品贴纸型号为：JH2-40R-E

JH2-40R8-E-AS	40 点主机，24DI（NPN/PNP）/16DO，其中：8 点最大 200K 高速输入(X0-X7，4 路 AB 相)，继电器输出，8 轴总线轴。支持 C 语言，程序容量 60K。 通讯接口：RS232/RS485*2/USB/Ethernet/EtherCAT，1 个 BD 板，左扩展接口可连接物联网模块或 485 通讯模块，右侧可接 16 个扩展模块（连主机最大数字量输入/输出为 256/256），有万年历，AC100V-240V 电源 对应产品贴纸型号为：JH2-40R-E
JH2-48T12-E-DS	48 点主机，24DI（NPN/PNP）/24DO（NPN），其中：8 点最大 200K 高速输入(X0-X7，4 路 AB 相)，8 点最大 200k 高速输出（出厂默认最高频率为 100k），驱动电机 8 轴，脉冲轴和总线轴共 12 轴，可自由分配。支持 C 语言，程序容量 60K。 通讯接口：RS232/RS485*2/USB/Ethernet/EtherCAT，2 个 BD 板，左扩展接口可连接物联网模块或 485 通讯模块，右侧可接 16 个扩展模块（连主机最大数字量输入/输出为 256/256），有万年历，DC24V 电源 对应产品贴纸型号为：JH2-48T-E
JH2-48T12-E-AS	48 点主机，24DI（NPN/PNP）/24DO（NPN），其中：8 点最大 200K 高速输入(X0-X7，4 路 AB 相)，8 点最大 200k 高速输出（出厂默认最高频率为 100k），驱动电机 8 轴，脉冲轴和总线轴共 12 轴，可自由分配。支持 C 语言，程序容量 60K。 通讯接口：RS232/RS485*2/USB/Ethernet/EtherCAT，2 个 BD 板，左扩展接口可连接物联网模块或 485 通讯模块，右侧可接 16 个扩展模块（连主机最大数字量输入/输出为 256/256），有万年历，AC100V-240V 电源 对应产品贴纸型号为：JH2-48T-E
JH2-48P12-E-DS	48 点主机，24DI（NPN/PNP）/24DO（PNP），其中：8 点最大 200K 高速输入(X0-X7，4 路 AB 相)，8 点最大 200k 高速输出（出厂默认最高频率为 100k），驱动电机 8 轴，脉冲轴和总线轴共 12 轴，可自由分配。支持 C 语言，程序容量 60K。 通讯接口：RS232/RS485*2/USB/Ethernet/EtherCAT，2 个 BD 板，左扩展接口可连接物联网模块或 485 通讯模块，右侧可接 16 个扩展模块（连主机最大数字量输入/输出为 256/256），有万年历，DC24V 电源 对应产品贴纸型号为：JH2-48P-E
JH2-48P12-E-AS	48 点主机，24DI（NPN/PNP）/24DO（PNP），其中：8 点最大 200K 高速输入(X0-X7，4 路 AB 相)，8 点最大 200k 高速输出（出厂默认最高频率为 100k），驱动电机 8 轴，脉冲轴和总线轴共 12 轴，可自由分配。支持 C 语言，程序容量 60K。 通讯接口：RS232/RS485*2/USB/Ethernet/EtherCAT，2 个 BD 板，左扩展接口可连接物联网模块或 485 通讯模块，右侧可接 16 个扩展模块（连主机最大数字量输入/输出为 256/256），有万年历，AC100V-240V 电源 对应产品贴纸型号为：JH2-48P-E
JH2-48R12-E-DS	48 点主机，24DI（NPN/PNP）/24DO，其中：8 点最大 200K 高速输入(X0-X7，4 路 AB 相)，继电器输出，12 轴总线轴。支持 C 语言，程序容量 60K。 通讯接口：RS232/RS485*2/USB/Ethernet/EtherCAT，2 个 BD 板，左扩展接口可连接物联网模块或 485 通讯模块，右侧可接 16 个扩展模块（连主机最大数字量输入/输出为 256/256），有万年历，DC24V 电源 对应产品贴纸型号为：JH2-48R-E

JH2-48R12-E-AS	48 点主机，24DI（NPN/PNP）/24DO，其中：8 点最大 200K 高速输入(X0-X7，4 路 AB 相)，继电器输出，12 轴总线轴。支持 C 语言，程序容量 60K。 通讯接口：RS232/RS485*2/USB/Ethernet/EtherCAT，2 个 BD 板，左扩展接口可连接物联网模块或 485 通讯模块，右侧可接 16 个扩展模块（连主机最大数字量输入/输出为 256/256），有万年历，AC100V-240V 电源 对应产品贴纸型号为：JH2-48R-E
JH2-60T12-E-DS	60 点主机，36DI（NPN/PNP）/24DO（NPN），其中：8 点最大 200K 高速输入(X0-X7，4 路 AB 相)，8 点最大 200k 高速输出（出厂默认最高频率为 100k），驱动电机 8 轴，脉冲轴和总线轴共 12 轴，可自由分配。支持 C 语言，程序容量 60K。 通讯接口：RS232/RS485*2/USB/Ethernet/EtherCAT，2 个 BD 板，左扩展接口可连接物联网模块或 485 通讯模块，右侧可接 16 个扩展模块（连主机最大数字量输入/输出为 256/256），有万年历，DC24V 电源 对应产品贴纸型号为：JH2-60T-E
JH2-60T12-E-AS	60 点主机，36DI（NPN/PNP）/24DO（NPN），其中：8 点最大 200K 高速输入(X0-X7，4 路 AB 相)，8 点最大 200k 高速输出（出厂默认最高频率为 100k），驱动电机 8 轴，脉冲轴和总线轴共 12 轴，可自由分配。支持 C 语言，程序容量 60K。 通讯接口：RS232/RS485*2/USB/Ethernet/EtherCAT，2 个 BD 板，左扩展接口可连接物联网模块或 485 通讯模块，右侧可接 16 个扩展模块（连主机最大数字量输入/输出为 256/256），有万年历，AC100V-240V 电源 对应产品贴纸型号为：JH2-60T-E
JH2-60P12-E-DS	60 点主机，36DI（NPN/PNP）/24DO（PNP），其中：8 点最大 200K 高速输入(X0-X7，4 路 AB 相)，8 点最大 200k 高速输出（出厂默认最高频率为 100k），驱动电机 8 轴，脉冲轴和总线轴共 12 轴，可自由分配。支持 C 语言，程序容量 60K。 通讯接口：RS232/RS485*2/USB/Ethernet/EtherCAT，2 个 BD 板，左扩展接口可连接物联网模块或 485 通讯模块，右侧可接 16 个扩展模块（连主机最大数字量输入/输出为 256/256），有万年历，DC24V 电源 对应产品贴纸型号为：JH2-60P-E
JH2-60P12-E-AS	60 点主机，36DI（NPN/PNP）/24DO（PNP），其中：8 点最大 200K 高速输入(X0-X7，4 路 AB 相)，8 点最大 200k 高速输出（出厂默认最高频率为 100k），驱动电机 8 轴，脉冲轴和总线轴共 12 轴，可自由分配。支持 C 语言，程序容量 60K。 通讯接口：RS232/RS485*2/USB/Ethernet/EtherCAT，2 个 BD 板，左扩展接口可连接物联网模块或 485 通讯模块，右侧可接 16 个扩展模块（连主机最大数字量输入/输出为 256/256），有万年历，AC100V-240V 电源 对应产品贴纸型号为：JH2-60P-E
JH2-60R12-E-DS	60 点主机，36DI（NPN/PNP）/24DO，其中：8 点最大 200K 高速输入(X0-X7，4 路 AB 相)，继电器输出，12 轴总线轴。支持 C 语言，程序容量 60K。 通讯接口：RS232/RS485*2/USB/Ethernet/EtherCAT，2 个 BD 板，左扩展接口可连接物联网模块或 485 通讯模块，右侧可接 16 个扩展模块（连主机最大数字量输入/输出为 256/256），有万年历，DC24V 电源 对应产品贴纸型号为：JH2-60R-E

JH2-60R12-E-AS	60 点主机，36DI（NPN/PNP）/24DO，其中：8 点最大 200K 高速输入(X0-X7，4 路 AB 相)，继电器输出，12 轴总线轴。支持 C 语言，程序容量 60K。 通讯接口：RS232/RS485*2/USB/Ethernet/EtherCAT，2 个 BD 板，左扩展接口可连接物联网模块或 485 通讯模块，右侧可接 16 个扩展模块（连主机最大数字量输入/输出为 256/256），有万年历，AC100V-240V 电源 对应产品贴纸型号为：JH2-60R-E
JH2-32T16-E-DS	32 点主机，16DI（NPN/PNP）/16DO（NPN），其中：8 点最大 200K 高速输入(X0-X7，4 路 AB 相)，8 点最大 200k 高速输出（出厂默认最高频率为 100k），驱动电机 8 轴，脉冲轴和总线轴共 16 轴，可自由分配。支持 C 语言，程序容量 60K。 通讯接口：RS232/RS485*2/USB/Ethernet/EtherCAT，1 个 BD 板，左扩展接口可连接物联网模块或 485 通讯模块，右侧可接 16 个扩展模块（连主机最大数字量输入/输出为 256/256），有万年历，DC24V 电源 对应产品贴纸型号为：JH2-32T-E
JH2-32T16-E-AS	32 点主机，16DI（NPN/PNP）/16DO（NPN），其中：8 点最大 200K 高速输入(X0-X7，4 路 AB 相)，8 点最大 200k 高速输出（出厂默认最高频率为 100k），驱动电机 8 轴，脉冲轴和总线轴共 16 轴，可自由分配。支持 C 语言，程序容量 60K。 通讯接口：RS232/RS485*2/USB/Ethernet/EtherCAT，1 个 BD 板，左扩展接口可连接物联网模块或 485 通讯模块，右侧可接 16 个扩展模块（连主机最大数字量输入/输出为 256/256），有万年历，AC100V-240V 电源 对应产品贴纸型号为：JH2-32T-E
JH2-32P16-E-DS	32 点主机，16DI（NPN/PNP）/16DO（PNP），其中：8 点最大 200K 高速输入(X0-X7，4 路 AB 相)，8 点最大 200k 高速输出（出厂默认最高频率为 100k），驱动电机 8 轴，脉冲轴和总线轴共 16 轴，可自由分配。支持 C 语言，程序容量 60K。 通讯接口：RS232/RS485*2/USB/Ethernet/EtherCAT，1 个 BD 板，左扩展接口可连接物联网模块或 485 通讯模块，右侧可接 16 个扩展模块（连主机最大数字量输入/输出为 256/256），有万年历，DC24V 电源 对应产品贴纸型号为：JH2-32P-E
JH2-32P16-E-AS	32 点主机，16DI（NPN/PNP）/16DO（PNP），其中：8 点最大 200K 高速输入(X0-X7，4 路 AB 相)，8 点最大 200k 高速输出（出厂默认最高频率为 100k），驱动电机 8 轴，脉冲轴和总线轴共 16 轴，可自由分配。支持 C 语言，程序容量 60K。 通讯接口：RS232/RS485*2/USB/Ethernet/EtherCAT，1 个 BD 板，左扩展接口可连接物联网模块或 485 通讯模块，右侧可接 16 个扩展模块（连主机最大数字量输入/输出为 256/256），有万年历，AC100V-240V 电源 对应产品贴纸型号为：JH2-32P-E
JH2-32T32-E-DS	32 点主机，16DI（NPN/PNP）/16DO（NPN），其中：8 点最大 200K 高速输入(X0-X7，4 路 AB 相)，8 点最大 200k 高速输出（出厂默认最高频率为 100k），驱动电机 8 轴，脉冲轴和总线轴共 32 轴，可自由分配。支持 C 语言，程序容量 60K。 通讯接口：RS232/RS485*2/USB/Ethernet/EtherCAT，1 个 BD 板，左扩展接口可连接物联网模块或 485 通讯模块，右侧可接 16 个扩展模块（连主机最大数字量输入/输出为 256/256），有万年历，DC24V 电源

	对应产品贴纸型号为：JH2-32T-E
JH2-32T32-E-AS	32 点主机，16DI（NPN/PNP）/16DO（NPN），其中：8 点最大 200K 高速输入(X0-X7，4 路 AB 相)，8 点最大 200k 高速输出（出厂默认最高频率为 100k），驱动电机 8 轴，脉冲轴和总线轴共 32 轴，可自由分配。支持 C 语言，程序容量 60K。 通讯接口：RS232/RS485*2/USB/Ethernet/EtherCAT，1 个 BD 板，左扩展接口可连接物联网模块或 485 通讯模块，右侧可接 16 个扩展模块（连主机最大数字量输入/输出为 256/256），有万年历，AC100V-240V 电源 对应产品贴纸型号为：JH2-32T-E
JH2-32P32-E-DS	32 点主机，16DI（NPN/PNP）/16DO（PNP），其中：8 点最大 200K 高速输入(X0-X7，4 路 AB 相)，8 点最大 200k 高速输出（出厂默认最高频率为 100k），驱动电机 8 轴，脉冲轴和总线轴共 32 轴，可自由分配。支持 C 语言，程序容量 60K。 通讯接口：RS232/RS485*2/USB/Ethernet/EtherCAT，1 个 BD 板，左扩展接口可连接物联网模块或 485 通讯模块，右侧可接 16 个扩展模块（连主机最大数字量输入/输出为 256/256），有万年历，DC24V 电源 对应产品贴纸型号为：JH2-32P-E
JH2-32P32-E-AS	32 点主机，16DI（NPN/PNP）/16DO（PNP），其中：8 点最大 200K 高速输入(X0-X7，4 路 AB 相)，8 点最大 200k 高速输出（出厂默认最高频率为 100k），驱动电机 8 轴，脉冲轴和总线轴共 32 轴，可自由分配。支持 C 语言，程序容量 60K。 通讯接口：RS232/RS485*2/USB/Ethernet/EtherCAT，1 个 BD 板，左扩展接口可连接物联网模块或 485 通讯模块，右侧可接 16 个扩展模块（连主机最大数字量输入/输出为 256/256），有万年历，AC100V-240V 电源 对应产品贴纸型号为：JH2-32P-E
JH2-40T16-E-DS	40 点主机，24DI（NPN/PNP）/16DO（NPN），其中：8 点最大 200K 高速输入(X0-X7，4 路 AB 相)，8 点最大 200k 高速输出（出厂默认最高频率为 100k），驱动电机 8 轴，脉冲轴和总线轴共 16 轴，可自由分配。支持 C 语言，程序容量 60K。 通讯接口：RS232/RS485*2/ USB/Ethernet/EtherCAT，1 个 BD 板，左扩展接口可连接物联网模块或 485 通讯模块，右侧可接 16 个扩展模块（连主机最大数字量输入/输出为 256/256），有万年历，DC24V 电源 对应产品贴纸型号为：JH2-40T-E
JH2-40T16-E-AS	40 点主机，24DI（NPN/PNP）/16DO（NPN），其中：8 点最大 200K 高速输入(X0-X7，4 路 AB 相)，8 点最大 200k 高速输出（出厂默认最高频率为 100k），驱动电机 8 轴，脉冲轴和总线轴共 16 轴，可自由分配。支持 C 语言，程序容量 60K。 通讯接口：RS232/RS485*2/ USB/Ethernet/EtherCAT，1 个 BD 板，左扩展接口可连接物联网模块或 485 通讯模块，右侧可接 16 个扩展模块（连主机最大数字量输入/输出为 256/256），有万年历，AC100V-240V 电源 对应产品贴纸型号为：JH2-40T-E

JH2-40P16-E-DS	40 点主机，24DI（NPN/PNP）/16DO（PNP），其中：8 点最大 200K 高速输入(X0-X7，4 路 AB 相)，8 点最大 200k 高速输出（出厂默认最高频率为 100k），驱动电机 8 轴，脉冲轴和总线轴共 16 轴，可自由分配。支持 C 语言，程序容量 60K。 通讯接口：RS232/RS485*2/ USB/Ethernet/EtherCAT，1 个 BD 板，左扩展接口可连接物联网模块或 485 通讯模块，右侧可接 16 个扩展模块（连主机最大数字量输入/输出为 256/256），有万年历，DC24V 电源 对应产品贴纸型号为：JH2-40P-E
JH2-40P16-E-AS	40 点主机，24DI（NPN/PNP）/16DO（PNP），其中：8 点最大 200K 高速输入(X0-X7，4 路 AB 相)，8 点最大 200k 高速输出（出厂默认最高频率为 100k），驱动电机 8 轴，脉冲轴和总线轴共 16 轴，可自由分配。支持 C 语言，程序容量 60K。 通讯接口：RS232/RS485*2/ USB/Ethernet/EtherCAT，1 个 BD 板，左扩展接口可连接物联网模块或 485 通讯模块，右侧可接 16 个扩展模块（连主机最大数字量输入/输出为 256/256），有万年历，AC100V-240V 电源 对应产品贴纸型号为：JH2-40P-E

JE 系列

型号	功能
JE 系列总线主机， DC24V 电源，可扩展 256/256 点， NPN 晶体管出，RS232/RS485/USB， 有万年历，配壳 仅可搭配 SE 或 CE 系列的扩展，不可与其他系列扩展混搭，否则会影响正常使用。	
JE6-1616T-E	32 点主机，16DI（NPN）/16DO(NPN)，其中：4 路 AB 相最大 200K 高速输入(X0-X7，8 路 AB 相)，8 点最大 200k 高速输出（出厂默认最高频率为 100k），驱动电机 8 轴。支持 C 语言，程序容量 60K。 通讯接口:RS232/RS485/USB/以太网/ EtherCAT 总线（6 轴），右侧可接 16 个扩展模块（连主机最大数字量输入/输出为 256/256），DC24V 电源
JE16-1616T-E	32 点主机，16DI（NPN）/16DO(NPN)，4 路 AB 相最大 200K 高速输入(X0-X7，4 路 AB 相)，8 点最大 200k 高速输出（出厂默认最高频率为 100k），驱动电机 8 轴。支持 C 语言，程序容量 60K。 通讯接口:RS232/RS485/USB/以太网/ EtherCAT 总线（16 轴），右侧可接 16 个扩展模块（连主机最大数字量输入/输出为 256/256），DC24V 电源
JE32-1616T-E	32 点主机，16DI（NPN）/16DO(NPN)，4 路 AB 相最大 200K 高速输入(X0-X7，4 路 AB 相)，8 点最大 200k 高速输出（出厂默认最高频率为 100k），驱动电机 8 轴。支持 C 语言，程序容量 60K。 通讯接口:RS232/RS485/USB/以太网/ EtherCAT 总线（32 轴），右侧可接 16 个扩展模块（连主机最大数字量输入/输出为 256/256），DC24V 电源

■JT5 系列

型号	功能
JT5 卡片式紧凑型总线主机， DC24V 电源，可扩展 256/256 点。 仅可搭配 TE 系列的扩展，不可与其他系列扩展混搭，否则会影响正常使用。	
JT5-32T8-E	32 点主机，16DI（NPN）/16DO（NPN），其中：8 点最大 200K 高速输入(X0-X7，4 路 AB 相)，8 点最大 200k 高速输出（出厂默认最高频率为 100k），驱动电机 8 轴，脉冲轴和总线轴共 8 轴，可自由分配。支持 C 语言，程序容量 60K。 通讯接口：RS232/RS485/USB/Ethernet/EtherCAT。 可接 16 个扩展模块（连主机最大数字量输入/输出为 256/256），有万年历，DC24V 电源 对应产品丝印型号为：JT5-32T-E
JT5-32T16-E	32 点主机，16DI（NPN）/16DO（NPN），其中：8 点最大 200K 高速输入(X0-X7，4 路 AB 相)，8 点最大 200k 高速输出（出厂默认最高频率为 100k），驱动电机 8 轴，脉冲轴和总线轴共 16 轴，可自由分配。支持 C 语言，程序容量 60K。 通讯接口：RS232/RS485/USB/Ethernet/EtherCAT。 可接 16 个扩展模块（连主机最大数字量输入/输出为 256/256），有万年历，DC24V 电源 对应产品丝印型号为：JT5-32T-E
JT5-32T32-E	32 点主机，16DI（NPN）/16DO（NPN），其中：8 点最大 200K 高速输入(X0-X7，4 路 AB 相)，8 点最大 200k 高速输出（出厂默认最高频率为 100k），驱动电机 8 轴，脉冲轴和总线轴共 32 轴，可自由分配。支持 C 语言，程序容量 60K。 通讯接口：RS232/RS485/USB/Ethernet/EtherCAT。 可接 16 个扩展模块（连主机最大数字量输入/输出为 256/256），有万年历，DC24V 电源 对应产品丝印型号为：JT5-32T-E

JM/JHM/JH2M/JEM/JTM/JT5M 运动控制型 PLC

■JM 系列

产品命名规则如下：

型号	功能
JM 定制型运动控制器主机， DC24V 电源	
JM-3P-1834T JM-16HMI	16 色滴塑机（3 轴点胶），配手持示教器 内置多种插补算法：任意空间直线、圆弧、螺旋插补，轨迹前瞻、速度平滑过渡等算法 路径编辑快捷：快速实现常用的偏移、镜像阵列等 支持多种文件格式：支持 AutoCAD、精雕、CNC 等文件格式 有万年历
JM-4P-1616T	3 轴 4M 的高速差分输出，1 轴 200K 高速输出 视觉点胶机（4 轴点胶），由摄像机对产品进行拍照，视觉系统识别到产品的位置偏移量和角度旋转量，此数据传递给运动控制器，运动控制器通过内置算法对加工轨迹进行精确纠正加工。 内置多种插补算法：任意空间直线、圆弧、螺旋插补，轨迹前瞻、速度平滑过渡等算法 路径编辑快捷：快速实现常用的偏移、镜像阵列等 支持多种文件格式：支持 AutoCAD、精雕、CNC 等文件格式 有万年历

JM-4P-1938T JM-18HMI	4 轴 4M 的高速差分输出 18 色滴塑机(4 轴点胶)，配手持示教器 内置多种插补算法：任意空间直线、圆弧、螺旋插补，轨迹前瞻、速度平滑过渡等算法 路径编辑快捷：快速实现常用的偏移、镜像阵列等 支持多种文件格式：支持 AutoCAD、精雕、CNC 等文件格式 有万年历
JM-4P-2342T JM-20HMI	4 轴 4M 的高速差分输出 20 色滴塑机(4 轴点胶)，配手持示教器 内置多种插补算法：任意空间直线、圆弧、螺旋插补，轨迹前瞻、速度平滑过渡等算法 路径编辑快捷：快速实现常用的偏移、镜像阵列等 支持多种文件格式：支持 AutoCAD、精雕、CNC 等文件格式 有万年历
JM-4P-2550T JM-24HMI	4 轴 4M 的高速差分输出 24 色滴塑机(4 轴点胶)，配手持示教器 内置多种插补算法：任意空间直线、圆弧、螺旋插补，轨迹前瞻、速度平滑过渡等算法 路径编辑快捷：快速实现常用的偏移、镜像阵列等 支持多种文件格式：支持 AutoCAD、精雕、CNC 等文件格式 有万年历

型号	功能
JM 标准型运动控制器主机， DC24V/AC100V-240V 电源，可扩展 256/256 点， NPN 晶体管/继电器输出，无万年历，配壳 仅可搭配 SE 或 CE 系列的扩展，不可与其他系列扩展混搭，否则会影响正常使用。	
JM-32T4-D	32 点标准型运动控制主机，16DI（NPN）/16DO（NPN），其中：6 点最大 200K 高速输入(X0-X5，3 路 AB 相)，4 点最大 200k 高速输出（出厂默认最高频率为 100k），驱动电机 4 台，带电子凸轮。支持 C 语言，程序容量 30K。 通讯接口:RS232/RS485/USB，左扩展接口可连接物联网模块或 485 通讯模块，右侧可接 16 个扩展模块（连主机最大数字量输入/输出为 256/256），DC24V 电源
JM-32T4-A	32 点标准型运动控制主机，16DI（NPN）/16DO（NPN），其中：6 点最大 200K 高速输入(X0-X5，3 路 AB 相)，4 点最大 200k 高速输出（出厂默认最高频率为 100k），驱动电机 4 台，带电子凸轮。支持 C 语言，程序容量 30K。 通讯接口:RS232/RS485/USB，左扩展接口可连接物联网模块或 485 通讯模块，右侧可接 16 个扩展模块（连主机最大数字量输入/输出为 256/256），AC100V-240V 电源
JM-32T8-D	32 点标准型运动控制主机，16DI（NPN）/16DO（NPN），其中：6 点最大 200K 高速输入(X0-X5，3 路 AB 相)，8 点最大 200k 高速输出（出厂默认最高频率为 100k），驱动电机 8 台，带电子凸轮。支持 C 语言，程序容量 30K。 通讯接口:RS232/RS485/USB，左扩展接口可连接物联网模块或 485 通讯模块，右

	侧可接 16 个扩展模块（连主机最大数字量输入/输出为 256/256），DC24V 电源
JM-32T8-A	32 点标准型运动控制主机，16DI（NPN）/16DO（NPN），其中：6 点最大 200K 高速输入(X0-X5，3 路 AB 相)，8 点最大 200k 高速输出（出厂默认最高频率为 100k），驱动电机 8 台，带电子凸轮。支持 C 语言，程序容量 30K。 通讯接口:RS232/RS485/USB，左扩展接口可连接物联网模块或 485 通讯模块，右侧可接 16 个扩展模块（连主机最大数字量输入/输出为 256/256），AC100V-240V 电源
JM-40T4-D	40 点标准型运动控制主机，24DI（NPN）/16DO（NPN），其中：6 点最大 200K 高速输入(X0-X5，3 路 AB 相)，4 点最大 200k 高速输出（出厂默认最高频率为 100k），驱动电机 4 台，带电子凸轮。支持 C 语言，程序容量 30K。 通讯接口:RS232/RS485/USB，左扩展接口可连接物联网模块或 485 通讯模块，右侧可接 16 个扩展模块（连主机最大数字量输入/输出为 256/256），DC24V 电源
JM-40T4-A	40 点标准型运动控制主机，24DI（NPN）/16DO（NPN），其中：6 点最大 200K 高速输入(X0-X5，3 路 AB 相)，4 点最大 200k 高速输出（出厂默认最高频率为 100k），驱动电机 4 台，带电子凸轮。支持 C 语言，程序容量 30K。 通讯接口:RS232/RS485/USB，左扩展接口可连接物联网模块或 485 通讯模块，右侧可接 16 个扩展模块（连主机最大数字量输入/输出为 256/256），AC100V-240V 电源
JM-60T4-D	60 点标准型运动控制主机，36DI（NPN）/24DO（NPN），其中：6 点最大 200K 高速输入(X0-X5，3 路 AB 相)，4 点最大 200k 高速输出（出厂默认最高频率为 100k），驱动电机 4 台，带电子凸轮。支持 C 语言，程序容量 30K。 通讯接口:RS232/RS485/USB，左扩展接口可连接物联网模块或 485 通讯模块，右侧可接 16 个扩展模块（连主机最大数字量输入/输出为 256/256），DC24V 电源
JM-60T4-A	60 点标准型运动控制主机，36DI（NPN）/24DO（NPN），其中：6 点最大 200K 高速输入(X0-X5，3 路 AB 相)，4 点最大 200k 高速输出（出厂默认最高频率为 100k），驱动电机 4 台，带电子凸轮。支持 C 语言，程序容量 30K。 通讯接口:RS232/RS485/USB，左扩展接口可连接物联网模块或 485 通讯模块，右侧可接 16 个扩展模块（连主机最大数字量输入/输出为 256/256），AC100V-240V 电源
JM-60T12-D	60 点标准型运动控制主机，36DI（NPN）/24DO（NPN），其中：6 点最大 200K 高速输入(X0-X5，3 路 AB 相)，4 点（前 4 轴）最大 100K 高速输出，8 点（后 8 轴）最大 50K 高速输出，驱动电机 12 台，带电子凸轮。支持 C 语言，程序容量 30K。 通讯接口:RS232/RS485/USB，左扩展接口可连接物联网模块或 485 通讯模块，右侧可接 16 个扩展模块（连主机最大数字量输入/输出为 256/256），DC24V 电源
JM-60T12-A	60 点标准型运动控制主机，36DI（NPN）/24DO（NPN），其中：6 点最大 200K 高速输入(X0-X5，3 路 AB 相)，4 点（前 4 轴）最大 100K 高速输出，8 点（后 8 轴）最大 50K 高速输出，驱动电机 12 台，带电子凸轮。支持 C 语言，程序容量 30K。 通讯接口:RS232/RS485/USB，左扩展接口可连接物联网模块或 485 通讯模块，右侧可接 16 个扩展模块（连主机最大数字量输入/输出为 256/256），AC100V-240V 电源

JHM 系列

产品命名规则如下：

型号	功能
JHM 标准型运动控制器主机， DC24V/AC100V-240V 电源，可扩展 256/256 点， NPN 晶体管/继电器输出，有万年历，配壳 仅可搭配 HE 系列的扩展，不可与其他系列扩展混搭，否则会影响正常使用。	
JHM-16T4-E-D	16 点主机，8DI/8DO（NPN），6 点最大 200K 高速输入(X0-X5，3 路 AB 相)，4 点最大 200k 高速输出（出厂默认最高频率为 100k），驱动电机 4 轴。带电子凸轮，支持 C 语言，程序容量 30K。 通讯接口：RS232/RS485*2/Ethernet，1 个 BD 板，左扩展接口可连接物联网模块或 485 通讯模块，右侧可接 16 个扩展模块（连主机最大数字量输入/输出为 256/256），有万年历，DC24V 电源 对应产品贴纸型号为：JHM-16T-E
JHM-16T4-E-A	16 点主机，8DI/8DO（NPN），6 点最大 200K 高速输入(X0-X5，3 路 AB 相)，4 点最大 200k 高速输出（出厂默认最高频率为 100k），驱动电机 4 轴。带电子凸轮，支持 C 语言，程序容量 30K。 通讯接口：RS232/RS485*2/Ethernet，1 个 BD 板，左扩展接口可连接物联网模块或 485 通讯模块，右侧可接 16 个扩展模块（连主机最大数字量输入/输出为 256/256），有万年历，AC100V-240V 电源 对应产品贴纸型号为：JHM-16T-E
JHM-24T4-D	24 点主机，14DI/10DO（NPN），6 点最大 200K 高速输入(X0-X5，3 路 AB 相)，4 点最大 200k 高速输出（出厂默认最高频率为 100k），驱动电机 4 轴。带电子凸轮，支持 C 语言，程序容量 30K。 通讯接口：RS232/RS485*2/USB，1 个 BD 板，左扩展接口可连接物联网模块或 485 通讯模块，右侧可接 16 个扩展模块（连主机最大数字量输入/输出为 256/256），有万年历，DC24V 电源

	对应产品贴纸型号为：JHM-24T
JHM-24T4-A	24 点主机，14DI/10DO（NPN），6 点最大 200K 高速输入(X0-X5，3 路 AB 相)，4 点最大 200k 高速输出（出厂默认最高频率为 100k），驱动电机 4 轴。带电子凸轮，支持 C 语言，程序容量 30K。 通讯接口：RS232/RS485*2/USB，1 个 BD 板，左扩展接口可连接物联网模块或 485 通讯模块，右侧可接 16 个扩展模块（连主机最大数字量输入/输出为 256/256），有万年历，AC100V-240V 电源 对应产品贴纸型号为：JHM-24T
JHM-24T4-E-D	24 点主机，14DI/10DO（NPN），6 点最大 200K 高速输入(X0-X5，3 路 AB 相)，4 点最大 200k 高速输出（出厂默认最高频率为 100k），驱动电机 4 轴。带电子凸轮，支持 C 语言，程序容量 30K。 通讯接口：RS232/RS485*2/Ethernet，1 个 BD 板，左扩展接口可连接物联网模块或 485 通讯模块，右侧可接 16 个扩展模块（连主机最大数字量输入/输出为 256/256），有万年历，DC24V 电源 对应产品贴纸型号为：JHM-24T-E
JHM-24T4-E-A	24 点主机，14DI/10DO（NPN），6 点最大 200K 高速输入(X0-X5，3 路 AB 相)，4 点最大 200k 高速输出（出厂默认最高频率为 100k），驱动电机 4 轴。带电子凸轮，支持 C 语言，程序容量 30K。 通讯接口：RS232/RS485*2/Ethernet，1 个 BD 板，左扩展接口可连接物联网模块或 485 通讯模块，右侧可接 16 个扩展模块（连主机最大数字量输入/输出为 256/256），有万年历，AC100V-240V 电源 对应产品贴纸型号为：JHM-24T-E
JHM-32T4-D	32 点主机，16DI/16DO（NPN），8 点最大 200K 高速输入(X0-X7，4 路 AB 相)，4 点最大 200k 高速输出（出厂默认最高频率为 100k），驱动电机 4 轴。带电子凸轮，支持 C 语言，程序容量 30K。 通讯接口：RS232/RS485*2/USB，1 个 BD 板，左扩展接口可连接物联网模块或 485 通讯模块，右侧可接 16 个扩展模块（连主机最大数字量输入/输出为 256/256），有万年历，DC24V 电源 对应产品贴纸型号为：JHM-32T
JHM-32T4-A	32 点主机，16DI/16DO（NPN），8 点最大 200K 高速输入(X0-X7，4 路 AB 相)，4 点最大 200k 高速输出（出厂默认最高频率为 100k），驱动电机 4 轴。带电子凸轮，支持 C 语言，程序容量 30K。 通讯接口：RS232/RS485*2/USB，1 个 BD 板，左扩展接口可连接物联网模块或 485 通讯模块，右侧可接 16 个扩展模块（连主机最大数字量输入/输出为 256/256），有万年历，AC100V-240V 电源 对应产品贴纸型号为：JHM-32T
JHM-32T8-D	32 点主机，16DI/16DO（NPN），8 点最大 200K 高速输入(X0-X7，4 路 AB 相)，8 点最大 200k 高速输出（出厂默认最高频率为 100k），驱动电机 8 轴。带电子凸轮，支持 C 语言，程序容量 30K。 通讯接口：RS232/RS485*2/USB，1 个 BD 板，左扩展接口可连接物联网模块或 485 通讯模块，右侧可接 16 个扩展模块（连主机最大数字量输入/输出为 256/256），有万年历，DC24V 电源

	对应产品贴纸型号为：JHM-32T
JHM-32T8-A	32 点主机，16DI/16DO（NPN），8 点最大 200K 高速输入(X0-X7，4 路 AB 相)，8 点最大 200k 高速输出（出厂默认最高频率为 100k），驱动电机 8 轴。带电子凸轮，支持 C 语言，程序容量 30K。 通讯接口：RS232/RS485*2/USB，1 个 BD 板，左扩展接口可连接物联网模块或 485 通讯模块，右侧可接 16 个扩展模块（连主机最大数字量输入/输出为 256/256），有万年历，AC100V-240V 电源 对应产品贴纸型号为：JHM-32T
JHM-32T4-2E-D	32 点主机，16DI/16DO（NPN），8 点最大 200K 高速输入(X0-X7，4 路 AB 相)，4 点最大 200k 高速输出（出厂默认最高频率为 100k），驱动电机 4 轴。带电子凸轮，支持 C 语言，程序容量 30K。 通讯接口：RS232/RS485*2/USB/Ethernet*2（交换机功能），1 个 BD 板，左扩展接口可连接物联网模块或 485 通讯模块，右侧可接 16 个扩展模块（连主机最大数字量输入/输出为 256/256），有万年历，DC24V 电源 对应产品贴纸型号为：JHM-32T-2E
JHM-32T4-2E-A	32 点主机，16DI/16DO（NPN），8 点最大 200K 高速输入(X0-X7，4 路 AB 相)，4 点最大 200k 高速输出（出厂默认最高频率为 100k），驱动电机 4 轴。带电子凸轮，支持 C 语言，程序容量 30K。 通讯接口：RS232/RS485*2/USB/Ethernet*2（交换机功能），1 个 BD 板，左扩展接口可连接物联网模块或 485 通讯模块，右侧可接 16 个扩展模块（连主机最大数字量输入/输出为 256/256），有万年历，AC100V-240V 电源 对应产品贴纸型号为：JHM-32T-2E
JHM-32T8-2E-D	32 点主机，16DI/16DO（NPN），8 点最大 200K 高速输入(X0-X7，4 路 AB 相)，8 点最大 200k 高速输出（出厂默认最高频率为 100k），驱动电机 8 轴。带电子凸轮，支持 C 语言，程序容量 30K。 通讯接口：RS232/RS485*2/USB/Ethernet*2（交换机功能），1 个 BD 板，左扩展接口可连接物联网模块或 485 通讯模块，右侧可接 16 个扩展模块（连主机最大数字量输入/输出为 256/256），有万年历，DC24V 电源 对应产品贴纸型号为：JHM-32T-2E
JHM-32T8-2E-A	32 点主机，16DI/16DO（NPN），8 点最大 200K 高速输入(X0-X7，4 路 AB 相)，8 点最大 200k 高速输出（出厂默认最高频率为 100k），驱动电机 8 轴。带电子凸轮，支持 C 语言，程序容量 30K。 通讯接口：RS232/RS485*2/USB/Ethernet*2（交换机功能），1 个 BD 板，左扩展接口可连接物联网模块或 485 通讯模块，右侧可接 16 个扩展模块（连主机最大数字量输入/输出为 256/256），有万年历，AC100V-240V 电源 对应产品贴纸型号为：JHM-32T-2E
JHM-40T4-D	40 点主机，24DI/16DO（NPN），8 点最大 200K 高速输入(X0-X7，4 路 AB 相)，4 点最大 200k 高速输出（出厂默认最高频率为 100k），驱动电机 4 轴。带电子凸轮，支持 C 语言，程序容量 30K。 通讯接口：RS232/RS485*2/USB，1 个 BD 板，左扩展接口可连接物联网模块或 485 通讯模块，右侧可接 16 个扩展模块（连主机最大数字量输入/输出为 256/256），有万年历，DC24V 电源

	对应产品贴纸型号为：JHM-40T
JHM-40T4-A	40 点主机，24DI/16DO（NPN），8 点最大 200K 高速输入(X0-X7，4 路 AB 相)，4 点最大 200k 高速输出（出厂默认最高频率为 100k），驱动电机 4 轴。带电子凸轮，支持 C 语言，程序容量 30K。 通讯接口：RS232/RS485*2/USB，1 个 BD 板，左扩展接口可连接物联网模块或 485 通讯模块，右侧可接 16 个扩展模块（连主机最大数字量输入/输出为 256/256），有万年历，AC100V-240V 电源 对应产品贴纸型号为：JHM-40T
JHM-40T8-D	40 点主机，24DI/16DO（NPN），8 点最大 200K 高速输入(X0-X7，4 路 AB 相)，8 点最大 200k 高速输出（出厂默认最高频率为 100k），驱动电机 8 轴。带电子凸轮，支持 C 语言，程序容量 30K。 通讯接口：RS232/RS485*2/USB，1 个 BD 板，左扩展接口可连接物联网模块或 485 通讯模块，右侧可接 16 个扩展模块（连主机最大数字量输入/输出为 256/256），有万年历，DC24V 电源 对应产品贴纸型号为：JHM-40T
JHM-40T8-A	40 点主机，24DI/16DO（NPN），8 点最大 200K 高速输入(X0-X7，4 路 AB 相)，8 点最大 200k 高速输出（出厂默认最高频率为 100k），驱动电机 8 轴。带电子凸轮，支持 C 语言，程序容量 30K。 通讯接口：RS232/RS485*2/USB，1 个 BD 板，左扩展接口可连接物联网模块或 485 通讯模块，右侧可接 16 个扩展模块（连主机最大数字量输入/输出为 256/256），有万年历，AC100V-240V 电源 对应产品贴纸型号为：JHM-40T
JHM-40T4-2E-D	40 点主机，24DI/16DO（NPN），8 点最大 200K 高速输入(X0-X7，4 路 AB 相)，4 点最大 200k 高速输出（出厂默认最高频率为 100k），驱动电机 4 轴。带电子凸轮，支持 C 语言，程序容量 30K。 通讯接口：RS232/RS485*2/USB/Ethernet*2（交换机功能），1 个 BD 板，左扩展接口可连接物联网模块或 485 通讯模块，右侧可接 16 个扩展模块（连主机最大数字量输入/输出为 256/256），有万年历，DC24V 电源 对应产品贴纸型号为：JHM-40T-2E
JHM-40T4-2E-A	40 点主机，24DI/16DO（NPN），8 点最大 200K 高速输入(X0-X7，4 路 AB 相)，4 点最大 200k 高速输出（出厂默认最高频率为 100k），驱动电机 4 轴。带电子凸轮，支持 C 语言，程序容量 30K。 通讯接口：RS232/RS485*2/USB/Ethernet*2（交换机功能），1 个 BD 板，左扩展接口可连接物联网模块或 485 通讯模块，右侧可接 16 个扩展模块（连主机最大数字量输入/输出为 256/256），有万年历，AC100V-240V 电源 对应产品贴纸型号为：JHM-40T-2E
JHM-40T8-2E-D	40 点主机，24DI/16DO（NPN），8 点最大 200K 高速输入(X0-X7，4 路 AB 相)，8 点最大 200k 高速输出（出厂默认最高频率为 100k），驱动电机 8 轴。带电子凸轮，支持 C 语言，程序容量 30K。 通讯接口：RS232/RS485*2/USB/Ethernet*2（交换机功能），1 个 BD 板，左扩展接口可连接物联网模块或 485 通讯模块，右侧可接 16 个扩展模块（连主机最大数字量输入/输出为 256/256），有万年历，DC24V 电源

	对应产品贴纸型号为：JHM-40T-2E
JHM-40T8-2E-A	40 点主机，24DI/16DO（NPN），8 点最大 200K 高速输入(X0-X7，4 路 AB 相)，8 点最大 200k 高速输出（出厂默认最高频率为 100k），驱动电机 8 轴。带电子凸轮，支持 C 语言，程序容量 30K。 通讯接口：RS232/RS485*2/USB/Ethernet*2（交换机功能），1 个 BD 板，左扩展接口可连接物联网模块或 485 通讯模块，右侧可接 16 个扩展模块（连主机最大数字量输入/输出为 256/256），有万年历，AC100V-240V 电源 对应产品贴纸型号为：JHM-40T-2E
JHM-48T4-D	48 点主机，24DI/24DO（NPN），8 点最大 200K 高速输入(X0-X7，4 路 AB 相)，4 点最大 200k 高速输出（出厂默认最高频率为 100k），驱动电机 4 轴。带电子凸轮，支持 C 语言，程序容量 30K。 通讯接口：RS232/RS485*2/USB，2 个 BD 板，左扩展接口可连接物联网模块或 485 通讯模块，右侧可接 16 个扩展模块（连主机最大数字量输入/输出为 256/256），有万年历，DC24V 电源 对应产品贴纸型号为：JHM-48T
JHM-48T4-A	48 点主机，24DI/24DO（NPN），8 点最大 200K 高速输入(X0-X7，4 路 AB 相)，4 点最大 200k 高速输出（出厂默认最高频率为 100k），驱动电机 4 轴。带电子凸轮，支持 C 语言，程序容量 30K。 通讯接口：RS232/RS485*2/USB，2 个 BD 板，左扩展接口可连接物联网模块或 485 通讯模块，右侧可接 16 个扩展模块（连主机最大数字量输入/输出为 256/256），有万年历，AC100V-240V 电源 对应产品贴纸型号为：JHM-48T
JHM-48T12-D	48 点主机，24DI/24DO（NPN），8 点最大 200K 高速输入(X0-X7，4 路 AB 相)，4 点（前 4 轴）最大 200k 高速输出（出厂默认最高频率为 100k），8 点（后 8 轴）最大 50K 高速输出，驱动电机 12 轴。带电子凸轮，支持 C 语言，程序容量 30K。 通讯接口：RS232/RS485*2/USB，2 个 BD 板，左扩展接口可连接物联网模块或 485 通讯模块，右侧可接 16 个扩展模块（连主机最大数字量输入/输出为 256/256），有万年历，DC24V 电源 对应产品贴纸型号为：JHM-48T
JHM-48T12-A	48 点主机，24DI/24DO（NPN），8 点最大 200K 高速输入(X0-X7，4 路 AB 相)，4 点（前 4 轴）最大 200k 高速输出（出厂默认最高频率为 100k），8 点（后 8 轴）最大 50K 高速输出，驱动电机 12 轴。带电子凸轮，支持 C 语言，程序容量 30K。 通讯接口：RS232/RS485*2/USB，2 个 BD 板，左扩展接口可连接物联网模块或 485 通讯模块，右侧可接 16 个扩展模块（连主机最大数字量输入/输出为 256/256），有万年历，AC100V-240V 电源 对应产品贴纸型号为：JHM-48T
JHM-48T4-2E-D	48 点主机，24DI/24DO（NPN），8 点最大 200K 高速输入(X0-X7，4 路 AB 相)，4 点最大 200k 高速输出（出厂默认最高频率为 100k），驱动电机 4 轴。带电子凸轮，支持 C 语言，程序容量 30K。 通讯接口：RS232/RS485*2/USB/Ethernet*2（交换机功能），2 个 BD 板，左扩展接口可连接物联网模块或 485 通讯模块，右侧可接 16 个扩展模块（连主机最大数字量输入/输出为 256/256），有万年历，DC24V 电源

	对应产品贴纸型号为：JHM-48T-2E
JHM-48T4-2E-A	48 点主机，24DI/24DO（NPN），8 点最大 200K 高速输入(X0-X7，4 路 AB 相)，4 点最大 200k 高速输出（出厂默认最高频率为 100k），驱动电机 4 轴。支持 C 语言，程序容量 30K。 通讯接口：RS232/RS485*2/USB/Ethernet*2（交换机功能），2 个 BD 板，左扩展接口可连接物联网模块或 485 通讯模块，右侧可接 16 个扩展模块（连主机最大数字量输入/输出为 256/256），有万年历，AC100V-240V 电源 对应产品贴纸型号为：JHM-48T-2E
JHM-48T12-2E-D	48 点主机，24DI/24DO（NPN），8 点最大 200K 高速输入(X0-X7，4 路 AB 相)，4 点（前 4 轴）最大 200k 高速输出（出厂默认最高频率为 100k），8 点（后 8 轴）最大 50K 高速输出，驱动电机 12 轴。带电子凸轮，支持 C 语言，程序容量 30K。 通讯接口：RS232/RS485*2/USB/Ethernet*2（交换机功能），2 个 BD 板，左扩展接口可连接物联网模块或 485 通讯模块，右侧可接 16 个扩展模块（连主机最大数字量输入/输出为 256/256），有万年历，DC24V 电源 对应产品贴纸型号为：JHM-48T-2E
JHM-48T12-2E-A	48 点主机，24DI/24DO（NPN），8 点最大 200K 高速输入(X0-X7，4 路 AB 相)，4 点（前 4 轴）最大 200k 高速输出（出厂默认最高频率为 100k），8 点（后 8 轴）最大 50K 高速输出，驱动电机 12 轴。带电子凸轮，支持 C 语言，程序容量 30K。 通讯接口：RS232/RS485*2/USB/Ethernet*2（交换机功能），2 个 BD 板，左扩展接口可连接物联网模块或 485 通讯模块，右侧可接 16 个扩展模块（连主机最大数字量输入/输出为 256/256），有万年历，AC100V-240V 电源 对应产品贴纸型号为：JHM-48T-2E
JHM-60T4-D	60 点主机，36DI/24DO（NPN），8 点最大 200K 高速输入(X0-X7，4 路 AB 相)，4 点最大 200k 高速输出（出厂默认最高频率为 100k），驱动电机 4 轴。带电子凸轮，支持 C 语言，程序容量 30K。 通讯接口：RS232/RS485*2/USB，2 个 BD 板，左扩展接口可连接物联网模块或 485 通讯模块，右侧可接 16 个扩展模块（连主机最大数字量输入/输出为 256/256），有万年历，DC24V 电源 对应产品贴纸型号为：JHM-60T
JHM-60T4-A	60 点主机，36DI/24DO（NPN），8 点最大 200K 高速输入(X0-X7，4 路 AB 相)，4 点最大 200k 高速输出（出厂默认最高频率为 100k），驱动电机 4 轴。带电子凸轮，支持 C 语言，程序容量 30K。 通讯接口：RS232/RS485*2/USB，2 个 BD 板，左扩展接口可连接物联网模块或 485 通讯模块，右侧可接 16 个扩展模块（连主机最大数字量输入/输出为 256/256），有万年历，AC100V-240V 电源 对应产品贴纸型号为：JHM-60T
JHM-60T12-D	60 点主机，36DI/24DO（NPN），8 点最大 200K 高速输入(X0-X7，4 路 AB 相)，4 点（前 4 轴）最大 200k 高速输出（出厂默认最高频率为 100k），8 点（后 8 轴）最大 50K 高速输出，驱动电机 12 轴。带电子凸轮，支持 C 语言，程序容量 30K。 通讯接口：RS232/RS485*2/USB，2 个 BD 板，左扩展接口可连接物联网模块或 485 通讯模块，右侧可接 16 个扩展模块（连主机最大数字量输入/输出为 256/256），有万年历，DC24V 电源

	对应产品贴纸型号为：JHM-60T
JHM-60T12-A	60 点主机，36DI/24DO（NPN），8 点最大 200K 高速输入(X0-X7，4 路 AB 相)，4 点（前 4 轴）最大 200k 高速输出（出厂默认最高频率为 100k），8 点（后 8 轴）最大 50K 高速输出，驱动电机 12 轴。带电子凸轮，支持 C 语言，程序容量 30K。 通讯接口：RS232/RS485*2/USB，2 个 BD 板，左扩展接口可连接物联网模块或 485 通讯模块，右侧可接 16 个扩展模块（连主机最大数字量输入/输出为 256/256），有万年历，AC100V-240V 电源 对应产品贴纸型号为：JHM-60T
JHM-60T4-2E-D	60 点主机，36DI/24DO（NPN），8 点最大 200K 高速输入(X0-X7，4 路 AB 相)，4 点最大 200k 高速输出（出厂默认最高频率为 100k），驱动电机 4 轴。带电子凸轮，支持 C 语言，程序容量 30K。 通讯接口：RS232/RS485*2/USB/Ethernet*2（交换机功能），2 个 BD 板，左扩展接口可连接物联网模块或 485 通讯模块，右侧可接 16 个扩展模块（连主机最大数字量输入/输出为 256/256），有万年历，DC24V 电源 对应产品贴纸型号为：JHM-60T-2E
JHM-60T4-2E-A	60 点主机，36DI/24DO（NPN），8 点最大 200K 高速输入(X0-X7，4 路 AB 相)，4 点最大 200k 高速输出（出厂默认最高频率为 100k），驱动电机 4 轴。带电子凸轮，支持 C 语言，程序容量 30K。 通讯接口：RS232/RS485*2/USB/Ethernet*2（交换机功能），2 个 BD 板，左扩展接口可连接物联网模块或 485 通讯模块，右侧可接 16 个扩展模块（连主机最大数字量输入/输出为 256/256），有万年历，AC100V-240V 电源 对应产品贴纸型号为：JHM-60T-2E
JHM-60T12-2E-D	60 点主机，36DI/24DO（NPN），8 点最大 200K 高速输入(X0-X7，4 路 AB 相)，4 点（前 4 轴）最大 200k 高速输出（出厂默认最高频率为 100k），8 点（后 8 轴）最大 50K 高速输出，驱动电机 12 轴。带电子凸轮，支持 C 语言，程序容量 30K。 通讯接口：RS232/RS485*2/USB/Ethernet*2（交换机功能），2 个 BD 板，左扩展接口可连接物联网模块或 485 通讯模块，右侧可接 16 个扩展模块（连主机最大数字量输入/输出为 256/256），有万年历，DC24V 电源 对应产品贴纸型号为：JHM-60T-2E
JHM-60T12-2E-A	60 点主机，36DI/24DO（NPN），8 点最大 200K 高速输入(X0-X7，4 路 AB 相)，4 点（前 4 轴）最大 200k 高速输出（出厂默认最高频率为 100k），8 点（后 8 轴）最大 50K 高速输出，驱动电机 12 轴。带电子凸轮，支持 C 语言，程序容量 30K。 通讯接口：RS232/RS485*2/USB/Ethernet*2（交换机功能），2 个 BD 板，左扩展接口可连接物联网模块或 485 通讯模块，右侧可接 16 个扩展模块（连主机最大数字量输入/输出为 256/256），有万年历，AC100V-240V 电源 对应产品贴纸型号为：JHM-60T-2E

■JH2M 系列

产品命名规则如下：

型号	功能
JH2M 高阶型运动控制器主机， DC24V/AC100V-240V 电源，可扩展 256/256 点， NPN 晶体管/继电器输出 仅可搭配 HE 系列的扩展，不可与其他系列扩展混搭，否则会影响正常使用。	
JH2M-16T8-D	16 点总线型运动控制主机，8DI（NPN）/8DO（NPN），其中：6 点最大 200K 高速输入(X0-X5，3 路 AB 相)，脉冲轴和总线轴共 8 轴（其中带 4 点最大 200k 高速输出（出厂默认最高频率为 100k），驱动脉冲电机 4 轴），可自由分配。带电子凸轮，支持 C 语言，程序容量 60K。 通讯接口：RS232/RS485*2/EtherCAT，1 个 BD 板，左扩展接口可连接物联网模块或 485 通讯模块，右侧可接 16 个扩展模块（连主机最大数字量输入/输出为 256/256），有万年历，DC24V 电源 对应产品贴纸型号为：JH2M-16T
JH2M-16T8-A	16 点总线型运动控制主机，8DI（NPN）/8DO（NPN），其中：6 点最大 200K 高速输入(X0-X5，3 路 AB 相)，4 点最大 200k 高速输出（出厂默认最高频率为 100k），驱动电机 4 轴，脉冲轴和总线轴共 8 轴，可自由分配。带电子凸轮，支持 C 语言，程序容量 60K。 通讯接口：RS232/RS485*2/EtherCAT，1 个 BD 板，左扩展接口可连接物联网模块或 485 通讯模块，右侧可接 16 个扩展模块（连主机最大数字量输入/输出为 256/256），有万年历，AC100V-240V 电源 对应产品贴纸型号为：JH2M-16T
JH2M-24T8-D	24 点总线型运动控制主机，14DI（NPN）/10DO（NPN），其中：6 点最大 200K 高速输入(X0-X5，3 路 AB 相)，5 点最大 200k 高速输出（出厂默认最高频率为 100k），驱动电机 5 轴，脉冲轴和总线轴共 8 轴，可自由分配。带电子凸轮，支持 C 语言，程序容量 60K。 通讯接口：RS232/RS485*2/EtherCAT，1 个 BD 板，左扩展接口可连接物联网模块或 485 通讯模块，右侧可接 16 个扩展模块（连主机最大数字量输入/输出为 256/256），有万年历，DC24V 电源 对应产品贴纸型号为：JH2M-24T

JH2M-24T8-A	24 点总线型运动控制主机，14DI（NPN）/10DO（NPN），其中：6 点最大 200K 高速输入(X0-X5，3 路 AB 相)，5 点最大 200k 高速输出（出厂默认最高频率为 100k），驱动电机 5 轴，脉冲轴和总线轴共 8 轴，可自由分配。带电子凸轮，支持 C 语言，程序容量 60K。 通讯接口：RS232/RS485*2/EtherCAT，1 个 BD 板，左扩展接口可连接物联网模块或 485 通讯模块，右侧可接 16 个扩展模块（连主机最大数字量输入/输出为 256/256），有万年历，AC100V-240V 电源 对应产品贴纸型号为：JH2M-24T
JH2M-32T8-E-D	32 点总线型运动控制主机，16DI（NPN）/16DO（NPN），其中：8 点最大 200K 高速输入(X0-X7，4 路 AB 相)，8 点最大 200k 高速输出（出厂默认最高频率为 100k），驱动电机 8 轴，脉冲轴和总线轴共 8 轴，可自由分配。带电子凸轮，支持 C 语言，程序容量 60K。 通讯接口：RS232/RS485*2/USB/Ethernet/EtherCAT，1 个 BD 板，左扩展接口可连接物联网模块或 485 通讯模块，右侧可接 16 个扩展模块（连主机最大数字量输入/输出为 256/256），有万年历，DC24V 电源 对应产品贴纸型号为：JH2M-32T-E
JH2M-32T8-E-A	32 点总线型运动控制主机，16DI（NPN）/16DO（NPN），其中：8 点最大 200K 高速输入(X0-X7，4 路 AB 相)，8 点最大 200k 高速输出（出厂默认最高频率为 100k），驱动电机 8 轴，脉冲轴和总线轴共 8 轴，可自由分配。带电子凸轮，支持 C 语言，程序容量 60K。 通讯接口：RS232/RS485*2/USB/Ethernet/EtherCAT，1 个 BD 板，左扩展接口可连接物联网模块或 485 通讯模块，右侧可接 16 个扩展模块（连主机最大数字量输入/输出为 256/256），有万年历， AC100V-240V 电源 对应产品贴纸型号为：JH2M-32T-E
JH2M-40T8-E-D	40 点总线型运动控制主机，24DI（NPN）/16DO（NPN），其中：8 点最大 200K 高速输入(X0-X7，4 路 AB 相)，8 点最大 200k 高速输出（出厂默认最高频率为 100k），驱动电机 8 轴，脉冲轴和总线轴共 8 轴，可自由分配。带电子凸轮，支持 C 语言，程序容量 60K。 通讯接口:RS232/RS485*2/USB/Ethernet/EtherCAT，左扩展接口可连接物联网模块或 485 通讯模块，右侧可接 16 个扩展模块（连主机最大数字量输入/输出为 256/256），有万年历，DC24V 电源 对应产品贴纸型号为：JH2M-40T-E
JH2M-40T8-E-A	40 点总线型运动控制主机，24DI（NPN）/16DO（NPN），其中：8 点最大 200K 高速输入(X0-X7，4 路 AB 相)，8 点最大 200k 高速输出（出厂默认最高频率为 100k），驱动电机 8 轴，脉冲轴和总线轴共 8 轴，可自由分配。带电子凸轮，支持 C 语言，程序容量 60K。 通讯接口:RS232/RS485*2/USB/Ethernet/EtherCAT，左扩展接口可连接物联网模块或 485 通讯模块，右侧可接 16 个扩展模块（连主机最大数字量输入/输出为 256/256），有万年历，AC100V-240V 电源 对应产品贴纸型号为：JH2M-40T-E

JH2M-48T12-E-D	48 点主机，24DI（NPN）/24DO（NPN），其中：8 点最大 200K 高速输入(X0-X7，4 路 AB 相)，8 点最大 200k 高速输出（出厂默认最高频率为 100k），驱动电机 8 轴，脉冲轴和总线轴共 12 轴，可自由分配。带电子凸轮，支持 C 语言，程序容量 60K。 通讯接口：RS232/RS485*2/USB/Ethernet/EtherCAT，2 个 BD 板，左扩展接口可连接物联网模块或 485 通讯模块，右侧可接 16 个扩展模块（连主机最大数字量输入/输出为 256/256），有万年历，DC24V 电源 对应产品贴纸型号为：JH2M-48T-E
JH2M-48T12-E-A	48 点主机，24DI（NPN）/24DO（NPN），其中：8 点最大 200K 高速输入(X0-X7，4 路 AB 相)，8 点最大 200k 高速输出（出厂默认最高频率为 100k），驱动电机 8 轴，脉冲轴和总线轴共 12 轴，可自由分配。带电子凸轮，支持 C 语言，程序容量 60K。 通讯接口：RS232/RS485*2/USB/Ethernet/EtherCAT，2 个 BD 板，左扩展接口可连接物联网模块或 485 通讯模块，右侧可接 16 个扩展模块（连主机最大数字量输入/输出为 256/256），有万年历，AC100V-240V 电源 对应产品贴纸型号为：JH2M-48T-E
JH2M-60T12-E-D	60 点总线型运动控制主机，36DI（NPN）/24DO（NPN），其中：8 点最大 200K 高速输入(X0-X7，4 路 AB 相)，8 点最大 200k 高速输出（出厂默认最高频率为 100k），驱动电机 8 轴，脉冲轴和总线轴共 12 轴，可自由分配。带电子凸轮，支持 C 语言，程序容量 60K。 通讯接口:RS232/RS485*2/USB/Ethernet/EtherCAT，左扩展接口可连接物联网模块或 485 通讯模块，右侧可接 16 个扩展模块（连主机最大数字量输入/输出为 256/256），有万年历，DC24V 电源 对应产品贴纸型号为：JH2M-60T-E
JH2M-60T12-E-A	60 点总线型运动控制主机，36DI（NPN）/24DO（NPN），其中：8 点最大 200K 高速输入(X0-X7，4 路 AB 相)，8 点最大 200k 高速输出（出厂默认最高频率为 100k），驱动电机 8 轴，脉冲轴和总线轴共 12 轴，可自由分配。带电子凸轮，支持 C 语言，程序容量 60K。 通讯接口:RS232/RS485*2/USB/Ethernet/EtherCAT，左扩展接口可连接物联网模块或 485 通讯模块，右侧可接 16 个扩展模块（连主机最大数字量输入/输出为 256/256），有万年历，AC100V-240V 电源 对应产品贴纸型号为：JH2M-60T-E
JH2M-16T16-E-D	16 点总线型运动控制主机，8DI（NPN）/8DO（NPN），其中：6 点最大 200K 高速输入(X0-X5，3 路 AB 相)，脉冲轴和总线轴共 16 轴（其中带 4 点最大最大 200k 高速输出（出厂默认最高频率为 100k），驱动脉冲电机 4 轴），可自由分配。带电子凸轮，支持 C 语言，程序容量 60K。 通讯接口：RS232/RS485*2/USB/ EtherCAT，1 个 BD 板，左扩展接口可连接物联网模块或 485 通讯模块，右侧可接 16 个扩展模块（连主机最大数字量输入/输出为 256/256），有万年历，DC24V 电源 对应产品贴纸型号为：JH2M-16T-E
JH2M-16T16-E-A	16 点总线型运动控制主机，8DI（NPN）/8DO（NPN），其中：6 点最大 200K 高速输入(X0-X5，3 路 AB 相)，4 点最大 200k 高速输出（出厂默认最高频率为 100k），驱动电机 4 轴，脉冲轴和总线轴共 16 轴，可自由分配。带电子凸轮，支持 C 语言，程序容量 60K。 通讯接口：RS232/RS485*2/USB/ EtherCAT，1 个 BD 板，左扩展接口可连接物联网模块或 485 通讯模块，右侧可接 16 个扩展模块（连主机最大数字量输入/输出为

	256/256），有万年历，AC100V-240V 电源 对应产品贴纸型号为：JH2M-16T-E
JH2M-24T16-E-D	24 点总线型运动控制主机，14DI（NPN）/10DO（NPN），其中：6 点最大 200K 高速输入(X0-X5，3 路 AB 相)，5 点最大 200k 高速输出（出厂默认最高频率为 100k），驱动电机 5 轴，脉冲轴和总线轴共 16 轴，可自由分配。带电子凸轮，支持 C 语言，程序容量 60K。 通讯接口：RS232/RS485*2/USB /EtherCAT，1 个 BD 板，左扩展接口可连接物联网模块或 485 通讯模块，右侧可接 16 个扩展模块（连主机最大数字量输入/输出为 256/256），有万年历，DC24V 电源 对应产品贴纸型号为：JH2M-24T-E
JH2M-24T16-E-A	24 点总线型运动控制主机，14DI（NPN）/10DO（NPN），其中：6 点最大 200K 高速输入(X0-X5，3 路 AB 相)，5 点最大 200k 高速输出（出厂默认最高频率为 100k），驱动电机 5 轴，脉冲轴和总线轴共 16 轴，可自由分配。带电子凸轮，支持 C 语言，程序容量 60K。 通讯接口：RS232/RS485*2/ USB/EtherCAT，1 个 BD 板，左扩展接口可连接物联网模块或 485 通讯模块，右侧可接 16 个扩展模块（连主机最大数字量输入/输出为 256/256），有万年历，AC100V-240V 电源 对应产品贴纸型号为：JH2M-24T-E
JH2M-32T16-E-D	32 点主机，16DI（NPN）/16DO（NPN），其中：8 点最大 200K 高速输入(X0-X7，4 路 AB 相)，8 点最大 200k 高速输出（出厂默认最高频率为 100k），驱动电机 8 轴，脉冲轴和总线轴共 16 轴，可自由分配。带电子凸轮，支持 C 语言，程序容量 60K。 通讯接口：RS232/RS485*2/USB/Ethernet/EtherCAT，1 个 BD 板，左扩展接口可连接物联网模块或 485 通讯模块，右侧可接 16 个扩展模块（连主机最大数字量输入/输出为 256/256），有万年历，DC24V 电源 对应产品贴纸型号为：JH2M-32T-E
JH2M-32T16-E-A	32 点主机，16DI（NPN）/16DO（NPN），其中：8 点最大 200K 高速输入(X0-X7，4 路 AB 相)，8 点最大 200k 高速输出（出厂默认最高频率为 100k），驱动电机 8 轴，脉冲轴和总线轴共 16 轴，可自由分配。带电子凸轮，支持 C 语言，程序容量 60K。 通讯接口：RS232/RS485*2/USB/Ethernet/EtherCAT，1 个 BD 板，左扩展接口可连接物联网模块或 485 通讯模块，右侧可接 16 个扩展模块（连主机最大数字量输入/输出为 256/256），有万年历，AC100V-240V 电源 对应产品贴纸型号为：JH2M-32T-E
JH2M-16T32-E-D	16 点总线型运动控制主机，8DI（NPN）/8DO（NPN），其中：6 点最大 200K 高速输入(X0-X5，3 路 AB 相)，脉冲轴和总线轴共 32 轴（其中带 4 点最大 200k 高速输出（出厂默认最高频率为 100k），驱动脉冲电机 4 轴），可自由分配。带电子凸轮，支持 C 语言，程序容量 60K。 通讯接口：RS232/RS485*2/USB/ EtherCAT，1 个 BD 板，左扩展接口可连接物联网模块或 485 通讯模块，右侧可接 16 个扩展模块（连主机最大数字量输入/输出为 256/256），有万年历，DC24V 电源 对应产品贴纸型号为：JH2M-16T-E

JH2M-16T32-E-A	16 点总线型运动控制主机，8DI（NPN）/8DO（NPN），其中：6 点最大 200K 高速输入(X0-X5，3 路 AB 相)，4 点最大 200k 高速输出（出厂默认最高频率为 100k），驱动电机 4 轴，脉冲轴和总线轴共 32 轴，可自由分配。带电子凸轮，支持 C 语言，程序容量 60K。 通讯接口：RS232/RS485*2/USB/ EtherCAT，1 个 BD 板，左扩展接口可连接物联网模块或 485 通讯模块，右侧可接 16 个扩展模块（连主机最大数字量输入/输出为 256/256），有万年历，AC100V-240V 电源 对应产品贴纸型号为：JH2M-16T-E
JH2M-24T32-E-D	24 点总线型运动控制主机，14DI（NPN）/10DO（NPN），其中：6 点最大 200K 高速输入(X0-X5，3 路 AB 相)，5 点最大 200k 高速输出（出厂默认最高频率为 100k），驱动电机 5 轴，脉冲轴和总线轴共 32 轴，可自由分配。带电子凸轮，支持 C 语言，程序容量 60K。 通讯接口：RS232/RS485*2/USB /EtherCAT，1 个 BD 板，左扩展接口可连接物联网模块或 485 通讯模块，右侧可接 16 个扩展模块（连主机最大数字量输入/输出为 256/256），有万年历，DC24V 电源 对应产品贴纸型号为：JH2M-24T-E
JH2M-24T32-E-A	24 点总线型运动控制主机，14DI（NPN）/10DO（NPN），其中：6 点最大 200K 高速输入(X0-X5，3 路 AB 相)，5 点最大 200k 高速输出（出厂默认最高频率为 100k），驱动电机 5 轴，脉冲轴和总线轴共 32 轴，可自由分配。带电子凸轮，支持 C 语言，程序容量 60K。 通讯接口：RS232/RS485*2/ USB/EtherCAT，1 个 BD 板，左扩展接口可连接物联网模块或 485 通讯模块，右侧可接 16 个扩展模块（连主机最大数字量输入/输出为 256/256），有万年历，AC100V-240V 电源 对应产品贴纸型号为：JH2M-24T-E
JH2M-32T32-E-D	32 点主机，16DI（NPN）/16DO（NPN），其中：8 点最大 200K 高速输入(X0-X7，4 路 AB 相)，8 点最大 200k 高速输出（出厂默认最高频率为 100k），驱动电机 8 轴，脉冲轴和总线轴共 32 轴，可自由分配。带电子凸轮，支持 C 语言，程序容量 60K。 通讯接口：RS232/RS485*2/USB/Ethernet/EtherCAT，1 个 BD 板，左扩展接口可连接物联网模块或 485 通讯模块，右侧可接 16 个扩展模块（连主机最大数字量输入/输出为 256/256），有万年历，DC24V 电源 对应产品贴纸型号为：JH2M-32T-E
JH2M-32T32-E-A	32 点主机，16DI（NPN）/16DO（NPN），其中：8 点最大 200K 高速输入(X0-X7，4 路 AB 相)，8 点最大 200k 高速输出（出厂默认最高频率为 100k），驱动电机 8 轴，脉冲轴和总线轴共 32 轴，可自由分配。带电子凸轮，支持 C 语言，程序容量 60K。 通讯接口：RS232/RS485*2/USB/Ethernet/EtherCAT，1 个 BD 板，左扩展接口可连接物联网模块或 485 通讯模块，右侧可接 16 个扩展模块（连主机最大数字量输入/输出为 256/256），有万年历，AC100V-240V 电源 对应产品贴纸型号为：JH2M-32T-E

JH2M-40T32-E-D	40 点主机，24DI（NPN）/16DO（NPN），其中：8 点最大 200K 高速输入(X0-X7，4 路 AB 相)，8 点最大 200k 高速输出（出厂默认最高频率为 100k），驱动电机 8 轴，脉冲轴和总线轴共 32 轴，可自由分配。带电子凸轮，支持 C 语言，程序容量 60K。 通讯接口：RS232/RS485*2/USB/Ethernet/EtherCAT，1 个 BD 板，左扩展接口可连接物联网模块或 485 通讯模块，右侧可接 16 个扩展模块（连主机最大数字量输入/输出为 256/256），有万年历，DC24V 电源 对应产品贴纸型号为：JH2M-40T-E
JH2M-40T32-E-A	40 点主机，24DI（NPN）/16DO（NPN），其中：8 点最大 200K 高速输入(X0-X7，4 路 AB 相)，8 点最大 200k 高速输出（出厂默认最高频率为 100k），驱动电机 8 轴，脉冲轴和总线轴共 32 轴，可自由分配。带电子凸轮，支持 C 语言，程序容量 60K。 通讯接口：RS232/RS485*2/USB/Ethernet/EtherCAT，1 个 BD 板，左扩展接口可连接物联网模块或 485 通讯模块，右侧可接 16 个扩展模块（连主机最大数字量输入/输出为 256/256），有万年历，AC100V-240V 电源 对应产品贴纸型号为：JH2M-40T-E
JH2M-48T32-E-D	48 点主机，24DI（NPN）/24DO（NPN），其中：8 点最大 200K 高速输入(X0-X7，4 路 AB 相)，8 点最大 200k 高速输出（出厂默认最高频率为 100k），驱动电机 8 轴，脉冲轴和总线轴共 32 轴，可自由分配。带电子凸轮，支持 C 语言，程序容量 60K。 通讯接口：RS232/RS485*2/USB/Ethernet/EtherCAT，2 个 BD 板，左扩展接口可连接物联网模块或 485 通讯模块，右侧可接 16 个扩展模块（连主机最大数字量输入/输出为 256/256），有万年历，DC24V 电源 对应产品贴纸型号为：JH2M-48T-E
JH2M-48T32-E-A	48 点主机，24DI（NPN）/24DO（NPN），其中：8 点最大 200K 高速输入(X0-X7，4 路 AB 相)，8 点最大 200k 高速输出（出厂默认最高频率为 100k），驱动电机 8 轴，脉冲轴和总线轴共 32 轴，可自由分配。带电子凸轮，支持 C 语言，程序容量 60K。 通讯接口：RS232/RS485*2/USB/Ethernet/EtherCAT，2 个 BD 板，左扩展接口可连接物联网模块或 485 通讯模块，右侧可接 16 个扩展模块（连主机最大数字量输入/输出为 256/256），有万年历，AC100V-240V 电源 对应产品贴纸型号为：JH2M-48T-E
JH2M-60T32-E-D	60 点主机，36DI（NPN）/24DO（NPN），其中：8 点最大 200K 高速输入(X0-X7，4 路 AB 相)，8 点最大 200k 高速输出（出厂默认最高频率为 100k），驱动电机 8 轴，脉冲轴和总线轴共 32 轴，可自由分配。带电子凸轮，支持 C 语言，程序容量 60K。 通讯接口：RS232/RS485*2/USB/Ethernet/EtherCAT，2 个 BD 板，左扩展接口可连接物联网模块或 485 通讯模块，右侧可接 16 个扩展模块（连主机最大数字量输入/输出为 256/256），有万年历，DC24V 电源 对应产品贴纸型号为：JH2M-60T-E
JH2M-60T32-E-A	60 点主机，36DI（NPN）/24DO（NPN），其中：8 点最大 200K 高速输入(X0-X7，4 路 AB 相)，8 点最大 200k 高速输出（出厂默认最高频率为 100k），驱动电机 8 轴，脉冲轴和总线轴共 32 轴，可自由分配。带电子凸轮，支持 C 语言，程序容量 60K。 通讯接口：RS232/RS485*2/USB/Ethernet/EtherCAT，2 个 BD 板，左扩展接口可连接物联网模块或 485 通讯模块，右侧可接 16 个扩展模块（连主机最大数字量输入/输出为 256/256），有万年历，AC100V-240V 电源 对应产品贴纸型号为：JH2M-60T-E

■JEM 系列

型号	功能
JEM 总线型运动控制器主机， DC24V 电源，可扩展 256/256 点， NPN 晶体管出，RS232/RS485/USB，有万年历，配壳 仅可搭配 SE 或 CE 系列的扩展，不可与其他系列扩展混搭，否则会影响正常使用。 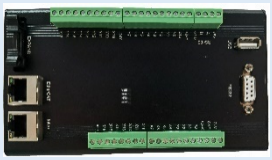	
JEM6-1616T-E	32 点总线型运动控制主机，16DI(NPN)/16DO(NPN)，4 路 AB 相最大 200K 高速输入(X0-X7)，4 点最大 200k 高速输出（出厂默认最高频率为 100k），驱动电机 4 轴。带电子凸轮功能，支持 C 语言，程序容量 60K。 通讯接口:RS232/RS485/USB/以太网/ EtherCAT 总线（6 轴）带电子凸轮，右侧可接 16 个扩展模块（连主机最大数字量输入/输出为 256/256），DC24V 电源
JEM16-1616T-E	32 点总线型运动控制主机，16DI(NPN)/16DO(NPN)，4 路 AB 相最大 200K 高速输入(X0-X7)，4 点最大 200k 高速输出（出厂默认最高频率为 100k），驱动电机 4 轴。带电子凸轮功能，支持 C 语言程序容量 60K。 通讯接口:RS232/RS485/USB/以太网/ EtherCAT 总线（16 轴）带电子凸轮，右侧可接 16 个扩展模块（连主机最大数字量输入/输出为 256/256），DC24V 电源
JEM32-1616T-E	32 点总线型运动控制主机，16DI(NPN)/16DO(NPN)，4 路 AB 相最大 200K 高速输入(X0-X7)，4 点最大 200k 高速输出（出厂默认最高频率为 100k），驱动电机 4 轴。带电子凸轮功能，支持 C 语言程序容量 60K。 通讯接口:RS232/RS485/USB/以太网/ EtherCAT 总线（32 轴）带电子凸轮，右侧可接 16 个扩展模块（连主机最大数字量输入/输出为 256/256），DC24V 电源

JT5M 系列

产品命名规则如下：

型号	功能
JT5M 卡片式总线型运动控制器主机， DC24V 电源，可扩展 256/256 点，RS232/RS485/USB/Ethernet/EtherCAT，无万年历，配壳 仅可搭配 TE 系列的扩展，不可与其他系列扩展混搭，否则会影响正常使用。	
JT5M-32T8-E	32 点卡片式总线型运动控制主机，16DI（NPN）/16DO（NPN），其中：8 点最大 200K 高速输入(X0-X7，4 路 AB 相)，8 点最大 200k 高速输出（出厂默认最高频率为 100k），驱动电机 8 轴，脉冲轴和总线轴共 8 轴，可自由分配。带电子凸轮功能，支持 C 语言，程序容量 60K。 通讯接口：RS232/RS485/USB/Ethernet/EtherCAT。 可接 16 个扩展模块（连主机最大数字量输入/输出为 256/256），有万年历，DC24V 电源 对应产品丝印型号为：JT5M-32T-E
JT5M-32T16-E	32 点卡片式总线型运动控制主机，16DI（NPN）/16DO（NPN），其中：8 点最大 200K 高速输入(X0-X7，4 路 AB 相)，8 点最大 200k 高速输出（出厂默认最高频率为 100k），驱动电机 8 轴，脉冲轴和总线轴共 16 轴，可自由分配。带电子凸轮功能，支持 C 语言，程序容量 60K。 通讯接口：RS232/RS485/USB/Ethernet/EtherCAT。 可接 16 个扩展模块（连主机最大数字量输入/输出为 256/256），有万年历，DC24V 电源 对应产品丝印型号为：JT5M-32T-E

JT5M-32T32-E	32 点卡片式总线型运动控制主机，16DI（NPN）/16DO（NPN），其中：8 点最大 200K 高速输入(X0-X7，4 路 AB 相)，8 点最大 200k 高速输出（出厂默认最高频率为 100k），驱动电机 8 轴，脉冲轴和总线轴共 32 轴，可自由分配。带电子凸轮功能，支持 C 语言，程序容量 60K。 通讯接口：RS232/RS485/USB/Ethernet/EtherCAT。 可接 16 个扩展模块（连主机最大数字量输入/输出为 256/256），有万年历，DC24V 电源 对应产品丝印型号为：JT5M-32T-E

■JTM 系列

型号	功能
JTM 紧凑型运动控制器主机， DC24V 电源， 可扩展 256/256 点， RS232/RS485，无万年历，配壳 仅可搭配 TE 系列的扩展，不可与其他系列扩展混搭，否则会影响正常使用。	
JTM-16T	16 点紧凑运动控制主机，8DI（NPN）/8DO（NPN），4 点最大 200k 高速输(X0-X3)入，4 点最大 200k 高速输出（出厂默认最高频率为 100k），带电子凸轮，支持 C 语言，程序容量 30K。 通讯接口:RS232/RS485，右侧可接 16 个扩展模块（连主机最大数字量输入/输出为 256/256），DC24V 电源 对应产品丝印型号为：JTM-16T

JT 紧凑型 PLC

型号	功能
JT 紧凑型主机， DC24V 电源，可扩展 256/256 点，RS232/RS485，无万年历，配壳 **仅可搭配 TE 系列的扩展，不可与其他系列扩展混搭，否则会影响正常使用。**	
JT-14T	14 点主机，8DI(NPN)/6DO（NPN 晶体管），其中：4 点 50k 高速输入(X0-X3)/4 点 10k 高速输入， 1 点最大 100K 高速输出。不支持 C 语言，程序容量 16K。D 寄存器掉电保存区为 D500-D999。 通讯口：RS485/RS232，右侧可接 16 个扩展模块（连主机最大数字量输入/输出为 256/256）。
JT-14TP	14 点主机，8DI(NPN/PNP)/6DO（PNP 晶体管），其中：4 点 50k 高速输入(X0-X3)/4 点 10k 高速输入，1 点最大 100K 高速输出。不支持 C 语言，程序容量 16K。D 寄存器掉电保存区为 D500-D999。 通讯口：RS485/RS232，右侧可接 16 个扩展模块（连主机最大数字量输入/输出为 256/256）。
JT-14T2	14 点主机，8DI(NPN)/6DO（NPN 晶体管），其中：4 点 50k 高速输入(X0-X3)/4 点 10k 高速输入， 1 点最大 100K 高速输出。不支持 C 语言，程序容量 16K。D 寄存器掉电保存区为 D500-D999。 通讯口：RS485*2/RS232，右侧可接 16 个扩展模块（连主机最大数字量输入/输出为 256/256）。
JT-14TP2	14 点主机，8DI(NPN/PNP)/6DO（PNP 晶体管），其中：4 点 50k 高速输入(X0-X3)/4 点 10k 高速输入，1 点最大 100K 高速输出。不支持 C 语言，程序容量 16K。D 寄存器掉电保存区为 D500-D999。 通讯口：RS485*2/RS232，右侧可接 16 个扩展模块（连主机最大数字量输入/输出为 256/256）。
JT2-14T	14 点主机，8DI(NPN)/6DO（NPN 晶体管），其中：2 点 200k 高速输入(X0-X1)/2 点 50k 高速输入，1 点最大 100K 高速输出。不支持 C 语言，程序容量 16K。D 寄存器掉电保存区为 D500-D999。 通讯口：RS485/RS232，右侧可接 16 个扩展模块（连主机最大数字量输入/输出为 256/256）。
JT-14R	14 点主机，8DI(NPN)/6DO（继电器），其中：4 点 50k 高速输入(X0-X3)/4 点 10k 高速输入。不支持 C 语言，程序容量 16K。D 寄存器掉电保存区为 D500-D999。 通讯口：RS485/RS232，右侧可接 16 个扩展模块（连主机最大数字量输入/输出为 256/256）。
JT-16T	16 点主机，8DI(NPN)/8DO（NPN 晶体管），其中：4 点 50k 高速输入(X0-X3)/4 点 10k 高速输入，1 点最大 100K 高速输出。不支持 C 语言，程序容量 16K。D 寄存器掉电保存区为 D500-D999。

	通讯口：RS485/RS232 ，右侧可接 16 个扩展模块（连主机最大数字量输入/输出为 256/256）。
JT-16T-S	16 点主机，8DI(NPN/PNP)/8DO(NPN 晶体管)，其中：4 点 50k 高速输入(X0-X3)/4 点 10k 高速输入，1 点最大 100K 高速输出。不支持 C 语言，程序容量 16K。D 寄存器掉电保存区为 D500-D999。 通讯口：RS485/RS232 ，右侧可接 16 个扩展模块（连主机最大数字量输入/输出为 256/256）。
JT3-16T	16 点主机，8DI(NPN)/8DO（NPN 晶体管），其中：4 点最大 200k 高速输入(X0-X3)，4 点最大 200k 高速输出（出厂默认最高频率为 100k）。支持 C 语言，程序容量 30K。 通讯口：RS485/RS232 ，右侧可接 16 个扩展模块（连主机最大数字量输入/输出为 256/256）。
JT3-32T8-2E	32 点主机，16DI(NPN)/16DO（NPN 晶体管），其中：8 点最大 200k 高速输入(X0-X7)，8 点最大 200k 高速输出（出厂默认最高频率为 100k），驱动电机 8 轴。支持 C 语言，程序容量 30K。 通讯口：RS485/RS232/USB/ Ethernet*2（交换机功能），右侧可接 16 个扩展模块（连主机最大数字量输入/输出为 256/256）。

JC 定制型 PLC

产品命名名称如下：

JC-□G/T/RT/RP□S□L□T-□AI□AO-D/A

① ② ③④⑤ ⑥ ⑦ ⑧

① JC:定制型 PLC

② G:高速输出

T:隔离晶体管输出
RT:隔离晶体管继电器混合输出
RP:非隔离晶体管继电器混合输出

③ S:晶闸管输出

④ L:称重输入

⑤ T:温度输入

⑥ AI:模拟量输入

⑦ AO:模拟量输出

⑧ D:DC24v 直流输入　　A:AC220v 交流输入

型号	功能
JC 定制型多轴电机主机系列	
30K 程序区，DC24V 电源，可扩展 256/256 点， NPN 晶体管输出，RS232/RS485/USB，有万年历，配卡槽 仅可搭配 SE 或 CE 系列的扩展，不可与其他系列扩展混搭，否则会影响正常使用。	
JC-1616G	32 点主机，16DI/16DO，2/8 点最大 200K 高速输入/输出，驱动电机 8 台
JC-1624G	40 点主机，16DI/24DO，4/12 点最大 200K 高速输入/输出，驱动电机 12 台
JC-2436G	60 点主机，24DI/36DO，4/16 点最大 200K 高速输入/输出，驱动电机 16 台
JC-3248G	80 点主机，32DI/48DO，24 点最大 50K 高速输出，驱动电机 24 台

型号	功能
JC 特殊功能定制型主机系列，DC24V，30K 程序区 可实现集温度、称重、模拟量输入/出、多路 SSR 固态输出、多路步进/伺服电机控制等多功能于一体	
JC-1624P-1L1T	16DI/24DO(NPN 晶体管)，12 点最大 200K 高速输出，驱动电机 12 台 1 路温度采集输入，支持 PT100/热电偶，具有 PID 自整定，测量范围 200℃，精度误差 1℃ 1 路称重采集输入，精度误差±0.1g RS232/USB，可扩展 256/256 点，应用于包装
JC-1624P-2S2T	16DI/24DO(NPN 晶体管)，12 点最大 200K 高速输出，驱动电机 12 台 2 路温度采集输入，支持 PT100/热电偶，具有 PID 自整定，测量范围 200℃，精度误差 1℃ 2 路 SSR 固态继电器交流输出（驱动振动盘） RS232/USB，可扩展 256/256 点
JC-1624P-2L2T	16DI/24DO(NPN 晶体管)，12 点最大 200K 高速输出，驱动电机 12 台 2 路称重采集输入，精度误差±0.1g 2 路温度采集输入，支持 PT100/热电偶，具有 PID 自整定，测量范围 200℃，精度误差 1℃ RS232/USB，可扩展 256/256 点
JC-3932T-1AO	39DI/32DO(NPN 晶体管)，1/6 点最大 200K 高速输入/输出，驱动电机 6 台 RS232/USB，可扩展 256/256 点，应用于绕线机
JC-0810P-8S4L	08DI/10DO(NPN 晶体管)，5 点最大 200K 高速输出，驱动电机 5 台 4 路 3V 直流电机输出 4 路称重传感器输入，精度误差±0.1g 8 路 SSR 固态输出（驱动振动盘） 2 路 RS485/USB，应用于多秤包装

JC-0108T-1R	01DI/08DO(NPN 晶体管）,1 路继电器输出，RS232/RS485
JC-1010P-2T	10DI/10DO(NPN 晶体管)，5 点最大 200K 高速输出，驱动电机 5 台 1 路温度采集输入,支持 PT100/热电偶，具有 PID 自整定，测量范围 200℃，精度误差 1℃ RS232/RS485，应用于立式包装机
JC-2228P	22DI/28DO(NPN 晶体管）,2/14 点最大 200K 高速输入/输出，驱动电机 14 台 RS232/RS485/U 盘，可扩展 256/256 点，应用于多轴电机
JC-8P-8AB	8 轴 4M 的 AB 相编码器输入，8 轴 4M 的高速差分输出，可存储 320 万个字的工艺数据。具备高速 2.5M 的 485 通讯，专用来采集具备 SSI 接口的高分辨率编码器，典型的编码器型号是 TS5705N250。应用于纺织经编横移
JC-BCMV7	17DI/16DO(15 点继电器）,4 点最大 200K 高速输入,RS485/RS232，大圆机专属控制器
JC-0205T-3T	02DI/05DO(NPN 晶体管)，1 点最大 200K 高速输出 3 路温度采集输入,支持 PT100/热电偶，具有 PID 自整定，测量范围 200℃，精度误差 1℃ 2 路 SSR 固态输出（驱动交流振动盘） RS232/RS485，应用于点胶加热装置
JC-0406P-2L	04DI/06DO(NPN 晶体管)，3 点最大 200K 高速输出，驱动电机 3 台 2 路称重采集输入，精度误差±0.1g 2 路 3V 直流电机输出 2 路 RS485，应用于包装机
JC-0508P-4L	05DI/08DO(NPN 晶体管)，4 点 200K 高速输出，驱动电机 4 台 4 路称重采集输入，精度误差±0.1g 4 路 3V 直流电机输出 4 路 PWM 输出，驱动直流振动盘，Imax=10A 2 路 RS485，应用于多秤包装机
JC-1212P-6L	12DI/12DO(NPN 晶体管)，3 点 200K 高速输出，驱动电机 3 台 6 路称重采集输入，精度误差±0.1g 7 路 3V 直流电机输出 6 路 PWM 输出，驱动直流振动盘，Imax=10A 1 路 RS485,1 路 USB，应用于组合秤包装
JC-0515-5C	05DI/15DO（NPN 晶体管)，5 点最大 200K 高速输出，驱动电机 5 台 3 路 RS232、1 路 RS485、1 路以太网
JC-0810P-2S	08DI/10DO（NPN 晶体管)，5 点最大 200K 高速输出，驱动电机 5 台 可控制 2 路交流振动盘（任何 500W 内的 220V 负载)，1 路 RS232、1 路 RS485、1 路 CAN 总线，应用于带振动控制的小型机
JC-1616P-2T	16DI/16DO（NPN 晶体管)，7 点最大 200K 高速输出，驱动电机 7 台 2 路温度采集输入,支持 PT100/热电偶，具有 PID 自整定，测量范围 200℃，精度误差 1℃，2 路温度固态控制输出（1KW 以内） 1 路 RS232、1 路 RS485、1 路 USB 接口，应用于包装机
JC-2828T-2AI	28DI/28DO（NPN 晶体管)，2 点最大 200K 高速输出，驱动电机 2 台 2 路模拟量输入，电压范围（0-10V） 1 路 RS232、1 路 RS485、1 路 USB 接口、带万年历

JC-1620T-2E	16DI/20DO（NPN 晶体管），4 点最大 200K 高速输出，驱动电机 4 台 1 路 RS232、1 路 RS485、2 路以太网（可以多主机串联组网），可扩展 256/256 点，
JC-40P2AO	40 点主机，24DI/16DO，6/8 点最大 200K 高速输入/输出，NPN 输出，驱动电机 8 台， 2 路模拟量输出，通讯接口:RS232/RS485　DC24V 电源

扩展模块

SE 系列

数字量产品命名规则如下：

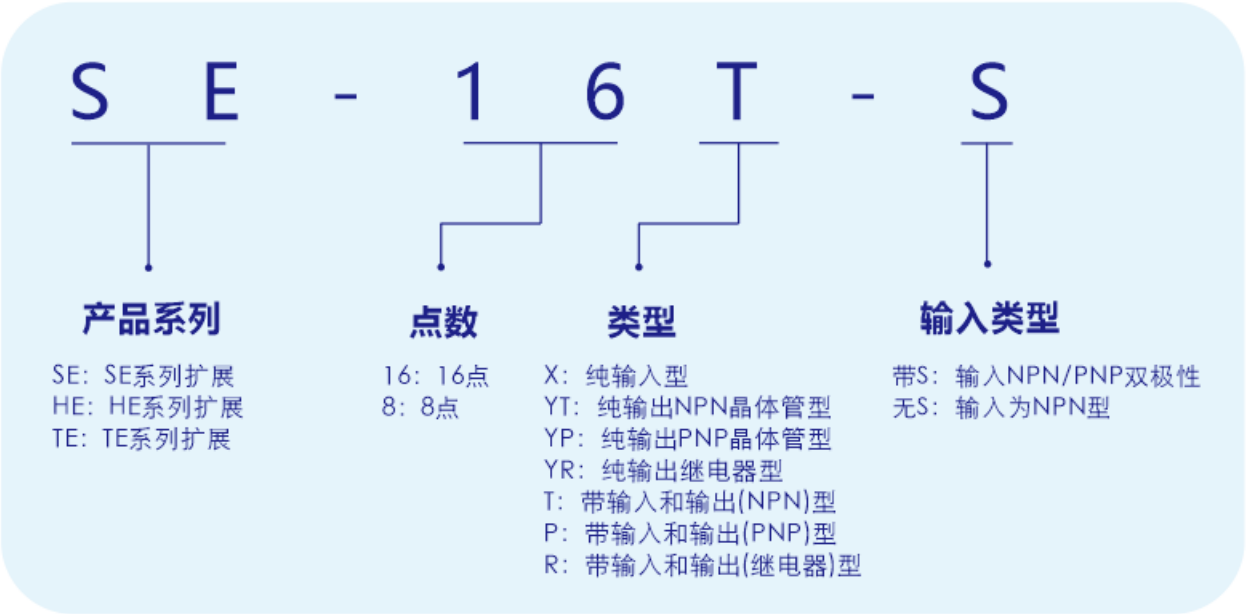

型号	功能
标准型扩展模块，供电电源 DC24V，可扩展 256/256 点，配壳 **仅可搭配 JS/JM/JC/JE/JEM 系列的主机，不可与其他系列主机混搭，否则会影响正常使用。**	
SE-8X	8 点数字量输入扩展，8DI(NPN 型)
SE-8YT	8 点数字量输出扩展，8DO(NPN 晶体管输出)

SE-8T	8 点数字量输入/出扩展，4DI(NPN 型)/4DO(NPN 晶体管)
SE-16X	16 点数字量输入扩展，16DI(NPN 型)
SE-16YT	16 点数字量输出扩展，16DO(NPN 晶体管)
SE-16T	16 点数字量输入/出扩展，8DI(NPN 型)/8DO(NPN 晶体管)
SE-16YR	16 点数字量输出扩展，16DO(继电器)
SE-16R	16 点数字量输入/出扩展，8DI(NPN 型)/8DO(继电器)
SE-32T	32 点数字量输入/出扩展，16DI(NPN 型)/16DO(NPN 晶体管)
SE-32R	32 点数字量输入/出扩展，16DI(NPN 型)/16DO(继电器)
SE-40T	40 点数字量输入/出扩展，24DI(NPN 型)/16DO(NPN 晶体管)
SE-4S-A	4 点 SSR 晶闸管输出（驱动振动盘）
SE-4AI2AO	模拟量扩展模块，4 路模拟量输入，2 路模拟量输出 电压范围：（输入：0V-10V，输出：-10V-10V） 电流范围：(输入/输出 0-20mA；4-20mA) 分辨率：输入 16bit /输出 12bit
SE-4AI2AOS	模拟量扩展模块，4 路模拟量输入，2 路模拟量输出 电压范围：（输入：0-5V；0-10V，输出：0-10V） 电流范围：(输入/输出 0-20mA；4-20mA) 分辨率：输入 12bit /输出 12bit
SE-4AO	模拟量扩展模块，4 路模拟量输出 电压范围：（输出：-10V-10V） 电流范围：(输出 0-20mA；4-20mA) 分辨率：12bit
SE-4AOS	模拟量扩展模块，4 路模拟量输出 电压范围：（输出：0-10V） 电流范围：(输出 0-20mA；4-20mA) 分辨率： 12bit
SE-8PT	温度扩展模块，8 路温度采集输入,支持 3 线制 PT100，测量范围-50℃-300℃，精度 1℃
SE-2L	称重扩展模块，2 路称重采集输入,分辨率：24 位
SE-4L	称重扩展模块，4 路称重采集输入,分辨率：24 位
SE-2TC-A	2 路温度采集输入,支持 PT100/热电偶，测量最大范围 300℃，精度 1℃ 2 路 SSR 固态继电器交流输出（可直接驱动 500W 以内的加热棒）
SE-2TCY	温度扩展模块，2 路温度采集输入（通道之间有光耦隔离）,2 路 NPN 晶体管输出，支持热电偶，具有 PID 自整定功能，测量范围 0-900℃，精度 1℃
SE-n2TCY	温度扩展模块，2 路温度采集输入（通道之间无光耦隔离）,2 路 NPN 晶体管输出，支持热电偶，具有 PID 自整定功能，测量范围 0-900℃，精度 1℃
SE-n4TC	温度扩展模块，4 路温度采集输入（通道之间无光耦隔离）,支持热电偶，模块具有 PID 自整定功能，测量范围 0-900℃，精度 1℃
SE-n4TCY	温度扩展模块，4 路温度采集输入（通道之间无光耦隔离）,4 路 NPN 晶体管输出，支持热电偶，具有 PID 自整定功能，测量范围 0-900℃，精度 1℃

SE-4TCY	温度扩展模块，4 路温度采集输入（通道之间有光耦隔离）,4 路 NPN 晶体管输出，支持热电偶，具有 PID 自整定功能，测量范围 0-900℃，精度 1℃
SE-4TCY2	温度模块可不搭配主机独立工作，具备 RS485 通讯接口，4 路温度采集输入（通道之间有光耦隔离）,4 路 NPN 晶体管输出，支持热电偶，具有 PID 自整定功能，测量范围 0-900℃，精度 1℃
SE-n4TCY2	温度模块可不搭配主机独立工作，具备 RS485 通讯接口，4 路温度采集输入（通道之间无光耦隔离）,4 路 NPN 晶体管输出，支持热电偶，具有 PID 自整定功能，测量范围 0-900℃，精度 1℃
SE-8TCY	温度扩展模块，8 路温度采集输入（通道之间有光耦隔离）,8 路 NPN 晶体管输出，支持热电偶，模块具有 PID 自整定功能，测量范围 0-900℃，精度 1℃
SE-8TCY2	温度模块可不搭配主机独立工作，具备 RS485 通讯接口，8 路温度采集输入（通道之间有光耦隔离）,8 路 NPN 晶体管输出，支持热电偶，模块具有 PID 自整定功能，测量范围 0-900℃，精度 1℃

HE 系列

数字量产品命名规则如下：

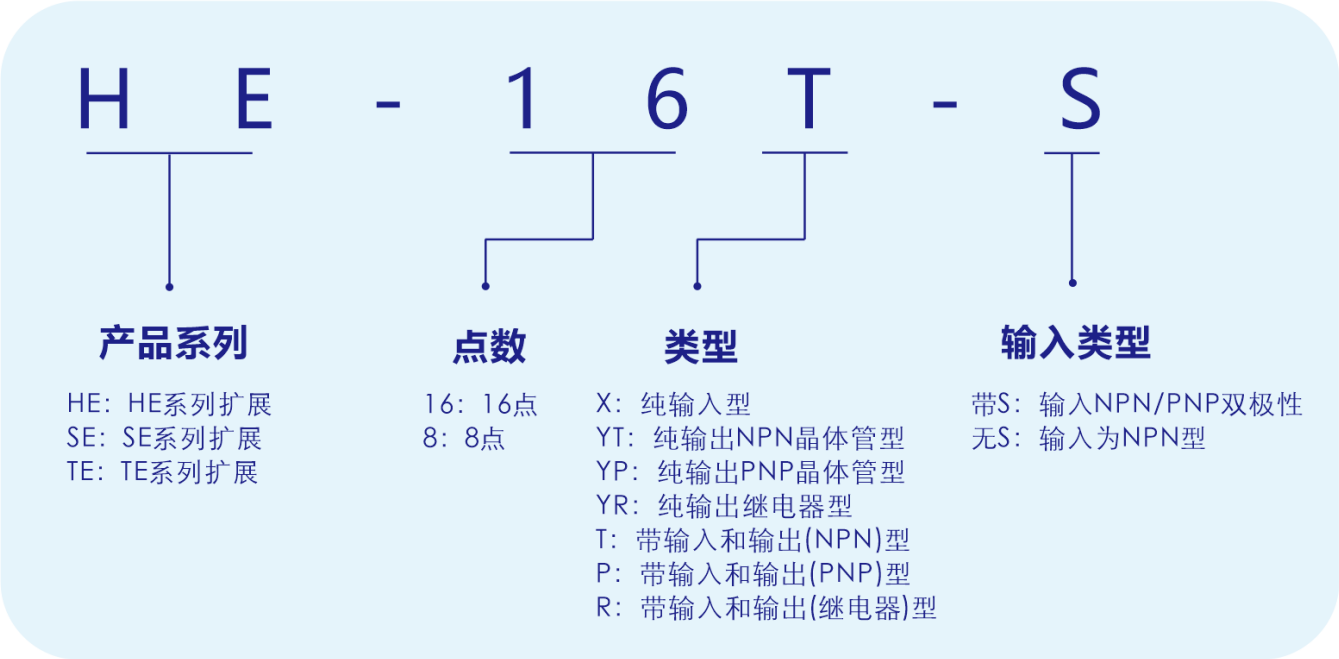

型号	功能
标准型扩展模块，搭配 JH/JH2 系列主机，可扩展 256/256 点，配壳 **仅可搭配 JH/JHM/JH2/JH2M 系列的主机，不可与其他系列主机混搭，否则会影响正常使用。**	
HE-8X	8 点数字量输入扩展，8DI(NPN 型) 对应产品贴纸型号为：HE-8X
HE-8X-S	8 点数字量输入扩展，8DI(NPN/PNP 型) 对应产品贴纸型号为：HE-8X
HE-8YT	8 点数字量输出扩展， 8DO(NPN 晶体管) 对应产品贴纸型号为：HE-8Y
HE-8YR	8 点数字量输出扩展， 8DO(继电器输出) 对应产品贴纸型号为：HE-8Y
HE-16X	16 点数字量输入扩展，16DI(NPN 型) 对应产品贴纸型号为：HE-16X
HE-16X2	16 点数字量输入扩展，16DI(NPN 型) ，具备 1 路 RS485 通讯接口 对应产品贴纸型号为：HE-16X
HE-16YT	16 点数字量输出扩展，16DO(NPN 晶体管) 对应产品贴纸型号为：HE-16Y

HE-16T	16 点数字量输入/出扩展，8DI(NPN 型)/8DO(NPN 晶体管) 对应产品贴纸型号为：HE-16T
HE-16T2	16 点数字量输入/出扩展，8DI(NPN 型)/8DO(NPN 晶体管) ，具备 1 路 RS485 通讯接口 对应产品贴纸型号为：HE-16T
HE-16T-S	16 点数字量输入/出扩展，8DI(NPN/PNP 型)/8DO(NPN 晶体管) 对应产品贴纸型号为：HE-16T
HE-16P-S	16 点数字量输入/出扩展，8DI(NPN/PNP 型)/8DO(PNP 晶体管) 对应产品贴纸型号为：HE-16P
HE-16R	16 点数字量输入/出扩展，8DI(NPN 型)/8DO(继电器输出) 对应产品贴纸型号为：HE-16R
HE-16R-S	16 点数字量输入/出扩展，8DI(NPN 型/PNP 型)/8DO(继电器输出) 对应产品贴纸型号为：HE-16R
HE-16YR	16 点数字量输出扩展，16DO(继电器输出) 对应产品贴纸型号为：HE-16Y
HE-32R	32 点数字量输入/出扩展，16DI(NPN 型)/16DO(继电器输出) 对应产品贴纸型号为：HE-32R
HE-32T	32 点数字量输入/出扩展，16DI(NPN 型)/16DO(NPN 晶体管) 对应产品贴纸型号为：HE-32T
HE-4AI2	模拟量输入/出扩展模块，4 路模拟量输入。具备 1 路 RS485 通讯接口 电压范围：（输入：0-5V，0-10V） 电流范围：（输入：0-20mA；4-20mA） 分辨率：12bit 对应产品贴纸型号为：HE-4AI
HE-8AI	模拟量输入扩展模块，8 路模拟量输入 电压范围：（输入：0~5V/0~10v） 电流范围：（0~20mA） 分辨率：12bit 对应产品贴纸型号为：HE-8AI
HE-8AI2	模拟量输入扩展模块，8 路模拟量输入，具备 1 路 RS485 通讯接口 电压范围：（输入：0~5V/0~10v） 电流范围：（0~20mA） 分辨率：12bit 对应产品贴纸型号为：HE-8AI
HE-4AO	模拟量输出扩展模块，4 路模拟量输出 电压范围：（输出：-10V-10V） 电流范围：（输出 0-20mA；4-20mA） 分辨率：12bit 对应产品贴纸型号为：HE-4AO
HE-8AO	模拟量输出扩展模块，8 路模拟量输出 电压范围：（输出：-10V-10V） 电流范围：（输出 0-20mA；4-20mA） 分辨率：12bit 对应产品贴纸型号为：HE-8AO

HE-4AI2AO	模拟量输入/出扩展模块，4 路模拟量输入，2 路模拟量输出 电压范围：（输入：0-5V，0-10V，输出：-10V-10V） 电流范围：（输入/输出 0-20mA；4-20mA） 分辨率：输入 12bit /输出 12bit 对应产品贴纸型号为：HE-4AI2AO
HE-4AI2AO2	模拟量输入/出扩展模块，4 路模拟量输入，2 路模拟量输出。具备 1 路 RS485 通讯接口。 电压范围：（输入：0-5V，0-10V，输出：-10V-10V） 电流范围：（输入/输出 0-20mA；4-20mA） 分辨率：输入 12bit /输出 12bit 对应产品贴纸型号为：HE-4AI2AO
HE-8AI4AOS2	模拟量输入/出扩展模块，8 路模拟量输入，4 路模拟量输出。具备 1 路 RS485 通讯接口。 电压范围：（输入/输出：0-10V） 电流范围：（输入/输出：0-20mA；4-20mA） 分辨率：输入 12bit /输出 12bit 对应产品贴纸型号为：HE-8AI4AO
HE-8AI8AOS2	模拟量输入/出扩展模块，8 路模拟量输入，8 路模拟量输出。具备 1 路 RS485 通讯接口。 电压范围：（输入/输出：0-10V） 电流范围：（输入/输出：0-20mA；4-20mA） 分辨率：输入 12bit /输出 12bit 对应产品贴纸型号为：HE-8AI8AO
HE-2L	称重扩展模块，2 路称重采集输入,分辨率：24 位 对应产品贴纸型号为：HE-2L
HE-4L	称重扩展模块，4 路称重采集输入,分辨率：24 位 对应产品贴纸型号为：HE-4L
HE-2TCY	温度扩展模块，2 路温度采集输入（通道之间光耦隔离）,2 路 NPN 晶体管输出，支持热电偶，模块具有 PID 自整定功能，测量范围 0-900℃，精度 1℃ 对应产品贴纸型号为：HE-2TCY
HE-2TCY2	温度模块可不搭配主机独立工作，具备 RS485 通讯接口，2 路温度采集输入（通道之间光耦隔离）,2 路 NPN 晶体管输出，支持热电偶，模块具有 PID 自整定功能，测量范围 0-900℃，精度 1℃ 对应产品贴纸型号为：HE-2TCY
HE-4TCY	温度扩展模块，4 路温度采集输入（通道之间光耦隔离）,4 路 NPN 晶体管输出，支持热电偶，模块具有 PID 自整定功能，测量范围 0-900℃，精度 1℃ 对应产品贴纸型号为：HE-4TCY
HE-4TCY2	温度模块可不搭配主机独立工作，具备 RS485 通讯接口，4 路温度采集输入（通道之间光耦隔离）,4 路 NPN 晶体管输出，支持热电偶，模块具有 PID 自整定功能，测量范围 0-900℃，精度 1℃ 对应产品贴纸型号为：HE-4TCY
HE-8TC	温度扩展模块，8 路温度采集输入（通道之间光耦隔离），支持热电偶，模块具有 PID 自整定功能，测量范围 0-900℃，精度 1℃ 对应产品贴纸型号为：HE-8TC

HE-4PT	温度扩展模块，4 路温度采集输入，支持 3 线制 PT100，测量范围-50℃-300℃，精度 1℃。 对应产品贴纸型号为：HE-4PT
HE-4PT2	温度扩展模块，4 路温度采集输入，支持 3 线制 PT100，测量范围-50℃-300℃，精度 1℃，具备 1 路 RS485 通讯接口。 对应产品贴纸型号为：HE-4PT
HE-8PT	温度扩展模块，8 路温度采集输入，支持 3 线制 PT100，测量范围-50℃-300℃，精度 1℃。 对应产品贴纸型号为：HE-8PT
HE-8PT2	温度扩展模块，8 路温度采集输入，支持 3 线制 PT100，测量范围-50℃-300℃，精度 1℃，具备 1 路 RS485 通讯接口。 对应产品贴纸型号为：HE-8PT

HBD 板

型号	功能
HBD 板，仅可搭配 JH/JHM/JH2/JH2M 系列的主机。	
HBD-1AI1AOS	BD 板,1 路模拟量输入，1 路模拟量输出 电压范围：（输入/出：0-10V） 电流范围：（输入/出：0-20mA） 分辨率：输入 12bit /输出 12bit
HBD-2AI	BD 板,2 路模拟量输入 电压范围：（输入/出：0-10V） 电流范围：（输入/出：0-20mA） 分辨率：输入 12bit
HBD-2AOS	BD 板,2 路模拟量输出 电压范围：（输入/出：0-10V） 电流范围：（输入/出：0-20mA） 分辨率：输出 12bit
HBD-2RS485	BD 板，2 路 RS485(隔离)
HBD-2TC	BD 板，2 路温度采集输入，支持热电偶（无隔离），测量范围 0-900℃，精度 1℃

TE 系列

数字量产品命名规则如下：

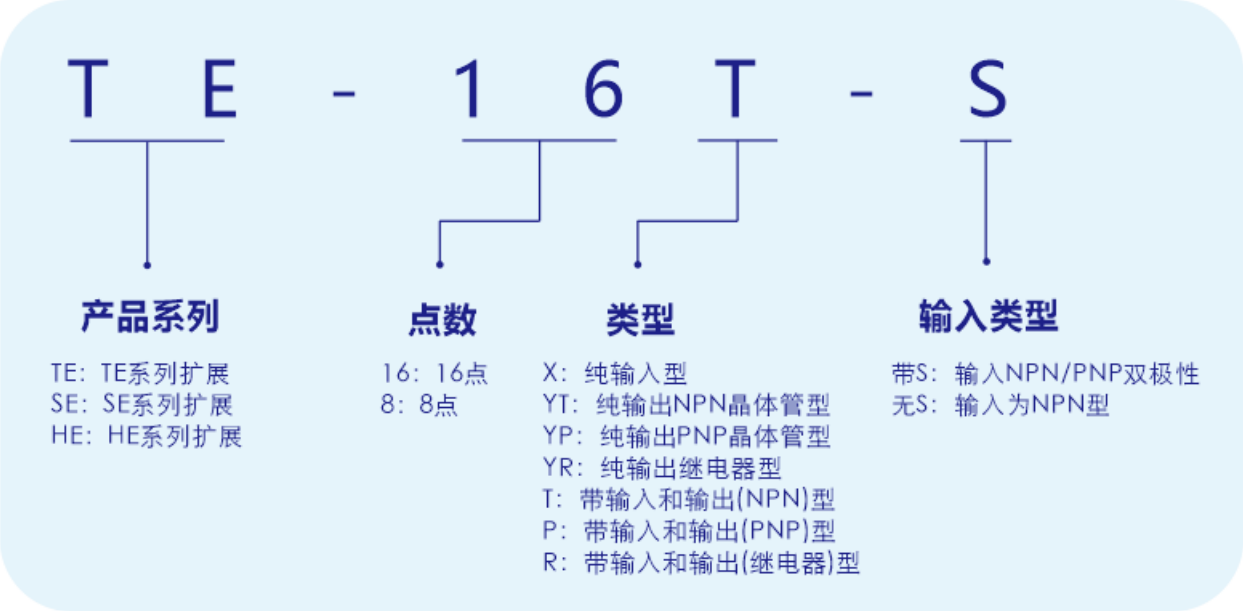

型号	功能
紧凑型扩展模块，搭配 JT 系列主机， 可扩展 256/256 点 仅可搭配 JT/JTM/JT5/JT5M 系列的主机，不可与 其他系列主机混搭，否则会影响正常使用。	
TE-8X	8 点数字量输入扩展，8DI，输入形式：NPN 对应产品丝印型号为：TE-8X
TE-8X-S	8 点数字量输入扩展，8DI，输入形式：NPN/PNP 对应产品丝印型号为：TE-8X
TE-8YT	8 点数字量输出扩展，8DO(NPN 晶体管输出) 对应产品丝印型号为：TE-8Y
TE-16YT	16 点数字量输出扩展，16DO(NPN 晶体管) 对应产品丝印型号为：TE-16Y
TE-16T	16 点数字量扩展，8DI（NPN）/8DO(NPN) 对应产品丝印型号为：TE-16T
TE-16T-S	16 点数字量扩展，8DI（NPN/PNP）/8DO(NPN) 对应产品丝印型号为：TE-16T
TE-16X	16 点数字量输入扩展，16DI，输入形式：NPN 对应产品丝印型号为：TE-16X
TE-16X-S	16 点数字量输入扩展，16DI，输入形式：NPN/PNP

	对应产品丝印型号为：TE-16X
TE-16YT	16 点数字量输出扩展，16DO (NPN 晶体管) 对应产品丝印型号为：TE-16Y
TE-16YP	16 点数字量输出扩展，16DO (PNP 晶体管) 对应产品丝印型号为：TE-16Y
TE-4AI2AO	模拟量扩展模块，4AI2AOS 电压范围：（输入：0-5V；0-10V，输出：0-10V） 电流范围：(输入/输出 0-20mA；4-20mA) 分辨率：输入/输出 12bit 对应产品丝印型号为：TE-4AI2AO
TE-4PTY	温度扩展模块，4 路温度采集输入,4 路 NPN 晶体管输出，支持三线制 PT100 对应产品丝印型号为：TE-4PTY
TE-n4TC	温度扩展模块，4 路温度采集输入（通道之间无光耦隔离）,支持热电偶，温度测量范围 0-900℃，精度 1℃，具有 PID 温度自整定功能 对应产品丝印型号为：TE-4TC
TE-n4TCY	温度扩展模块，4 路温度采集输入（通道之间无光耦隔离）,4 路 NPN 晶体管输出，支持热电偶，温度测量范围 0-900℃，精度 1℃，具有 PID 温度自整定功能 对应产品丝印型号为：TE-4TCY
TE-4PTC	温度扩展模块，4 路温度采集输入（支持连接 PT100 或 K 型热电偶传感器，通道之间光耦隔离），温度测量范围 0-900℃，精度 1℃，具有 PID 温度自整定功能 对应产品丝印型号为：TE-4PTC
TE-8AI	模拟量扩展模块，8 路模拟量输入 电压范围：（0-10V） 电流范围：(0-20mA) 分辨率：输入 12bit 对应产品丝印型号为：TE-8AI
TE-4AO	模拟量扩展模块，4 路模拟量输出 电压范围：（-10V-10V） 电流范围：(0-20mA) 分辨率：输出 12bit 对应产品丝印型号为：TE-4AO
TE-2L	称重扩展模块，2 路称重采集输入,分辨率：24 位 对应产品丝印型号为：TE-2L
TE-4L	称重扩展模块，4 路称重采集输入,分辨率：24 位 对应产品丝印型号为：TE-4L
TE-1TC-1AOS	模拟量扩展模块 1 路温度采集输入,支持热电偶，具有 PID 自整定，测量范围 0-800℃ 1 路模拟量输出，电压范围：0-10V （K0-K4095） 对应产品丝印型号为：TE-1TC-1AO
TE-02HSC	2 组 AB 相高速输入(或 4 路单相高速输入),NPN/PNP 双极性输入，4 个输出(PNP)，具备高速计数器比较置位功能，等同于 DHSCS 指令。 对应产品丝印型号为：TE-02HSC 特殊规格没现货，需提前订货
TE-16HSC	16 路单相高速输入(NPN/PNP 双极性输入)

	对应产品丝印型号为：TE-16HSC 特殊规格没现货，需提前订货
TEP-32TP	Profinet（100M）从站耦合器单元，16 个输入，16 个输出(PNP)， 1 个耦合器可接 16 个 TE 系列的扩展模块。
TEE-32TN	EtherCAT（100M）从站耦合器单元，16 个输入，16 个输出(NPN)，1 个耦合器可接 16 个 TE 系列的扩展模块。

■CE 系列

型号	功能
定制型扩展模块，搭配 JC 系列主机，供电电源 DC24V，可扩展 256/256 点 仅可搭配 JC/JS/JM/JE/JEM 系列的主机，不可与其他系列主机混搭，否则会影响正常使用。	
CE-8T	8 点数字量扩展，4DI(漏型)/4DO(NPN 晶体管)，配卡槽
CE-16T	16 点数字量扩展，8DI(漏型)/8DO(NPN 晶体管)，配卡槽
CE-2L2T-D	2 路温度采集输入,支持 PT100/热电偶，具有 PID 自整定，测量范围 200℃，精度误差 1℃ 2 路称重采集输入，精度误差±0.1g 2 路 3V 直流电机正反向控制输出 4 路 PWM 输出（驱动直流振动盘）,Imax=10A，配卡槽
CE-2L2T-A	2 路温度采集输入,支持 PT100/热电偶，具有 PID 自整定，测量范围 200℃，精度误差 1℃ 2 路 3V 直流电机正反向控制输出 2 路称重采集输入，精度误差±0.1g 4 路 SSR 固态输出（驱动交流振动盘）
CE-4AI2AO	模拟量扩展，4AI/2AO，电压范围：0-10V；电流范围：0-20mA；4-20mA，配卡槽
CE-2S	2 点 SSR 晶闸管输出（驱动振动盘）

其他模块

型号	功能
SE-4GBOX	物联网模块 1、无需端口映射，随时随地通过 ID 读取串口数据 2、支持远程在线监控，调试，下载 PLC 程序 3、支持全网通 4G 接入因特网，通讯方式冗余自动切换 4、支持 MQTT 协议连接至各大云平台

CE-RS485	左侧扩展模块,1 个 RS485

触摸屏

型号	功能
TM043	4.3"触摸屏，480*272 分辨率，119X93mm 开孔尺寸 通讯口：COM0(232/485/422)/COM2(232)/Micro USB DC10-28V 电源。功率 2W
T043	4.3"触摸屏，480*272 分辨率，119X93mm 开孔尺寸 通讯口：COM0：485 DC10-28V 电源。功率 2W
TM043E	4.3"触摸屏，480*272 分辨率，119X93mm 开孔尺寸 通讯口：COM0(232/485/422)/COM2(232)/Micro USB/以太网 DC10-28V 电源。功率 2W
TS070	7"触摸屏，800×480 分辨率，192×138mm 开孔尺寸 通讯接口：COM0(232/485/422)/COM2(232)/Micro USB/USB Host DC10～28V 电源。功率 3.6W
TM070	7"触摸屏，800×480 分辨率，192×138mm 开孔尺寸 通讯接口：COM0(232/485/422)/COM2(232)/Micro USB/USB Host DC10～28V 电源。功率 4.2W
TM070E	7"触摸屏，800×480 分辨率，192×138mm 开孔尺寸 通讯接口：COM0(232/485/422)/COM2(232)/Micro USB/USB Host/以太网 DC10～28V 电源。功率 4.2W
TS100	10.1"触摸屏，1024×600 分辨率，261×180mm 开孔尺寸 通讯接口：COM0(232/485/422)/COM2(232)/Micro USB/USB Host DC10～28V 电源。功率 6W
TM100E	10.1"触摸屏，1024×600 分辨率，260×202mm 开孔尺寸 通讯接口：COM0(232/485/422)/COM2(232)/Micro USB/USB Host/以太网 DC10～28V 电源。功率 7W

配件

序号	型号	图片	规格
1	JC-PC8-3M		触摸屏通讯线（用于 PLC 与触摸屏通讯）；也可作 PLC 下载线，与串口线搭配连接，用于电脑与 PLC 通讯，在线下载 PLC 程序
2	串口线		USB 转 RS232 线
3	双头 USB 线		双头 USB 线，用于电脑与 PLC 通讯，可在线下载 PLC 程序
4	扩展刷机线		USB 转 TTL 扩展刷机线

备注 1：扩展模块出厂时有标配扩展线，如需特殊规格扩展线，请咨询商务部。

备注 2：军创 PLC 与军创触摸屏通讯使用 1 号线，军创 PLC 和电脑通讯编程使用需要 1 号+2 号线。

主机尺寸

■JS/JSC/JM 系列

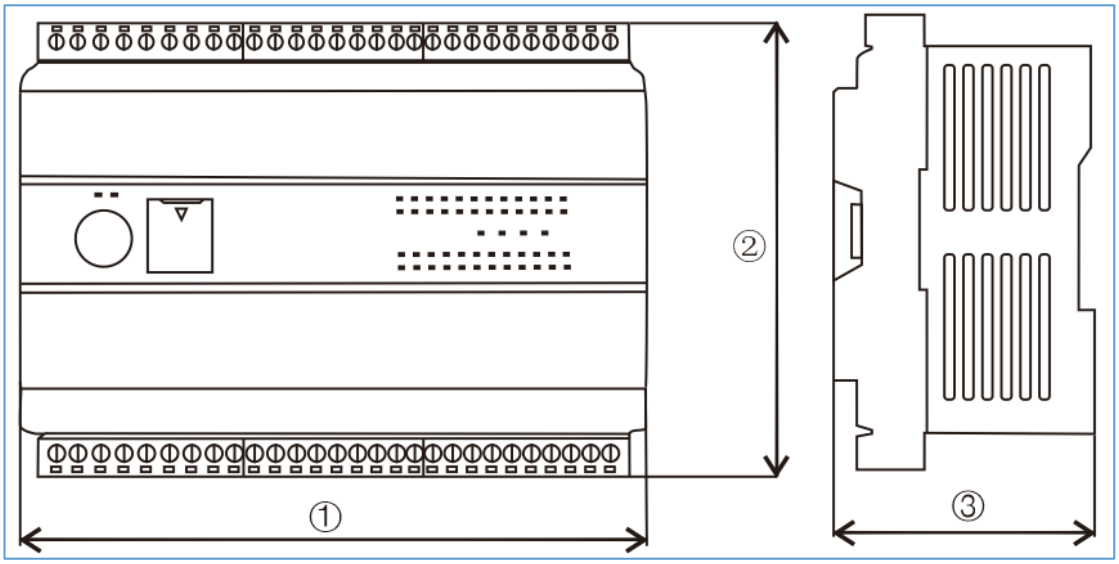

主机	尺寸（mm）		
	①	②	③
14-16 点	60	110	61
24-40 点	141	110	61
48-68 点	201	110	61

JH/JHM/JH2/JH2M 系列

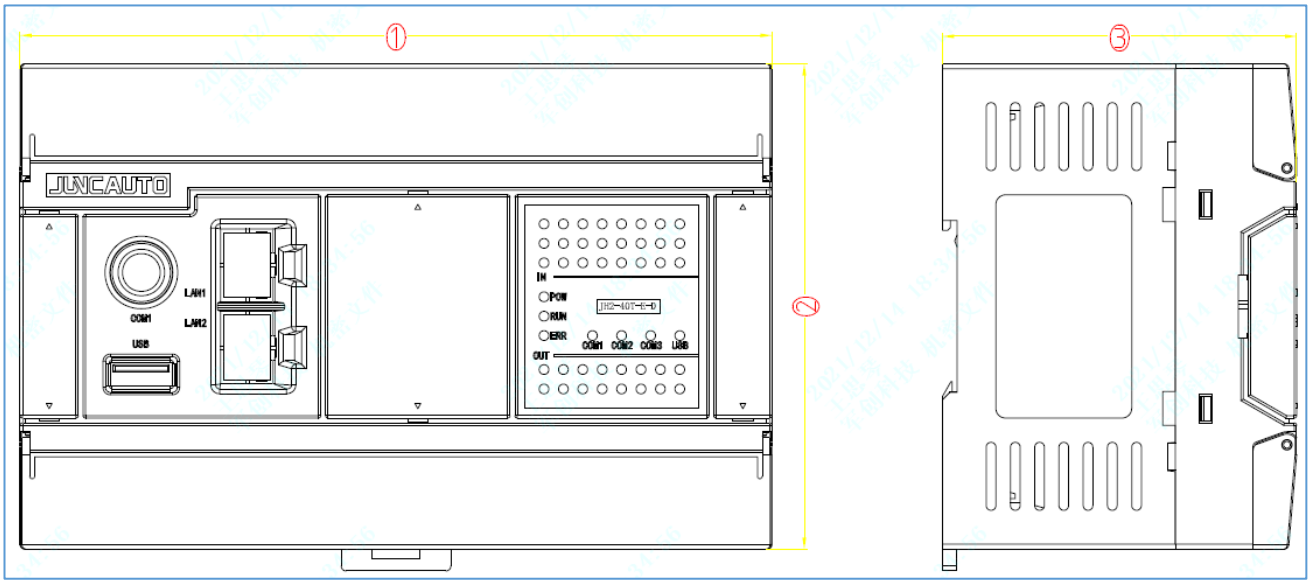

主机	尺寸（mm）		
	①	②	③
14-24 点	114	100	73
32-40 点	155	100	73
48-60 点	218	100	73

JE/JEM 系列

EXPAND
EtherCAT
Ethernet
RS485
RS232

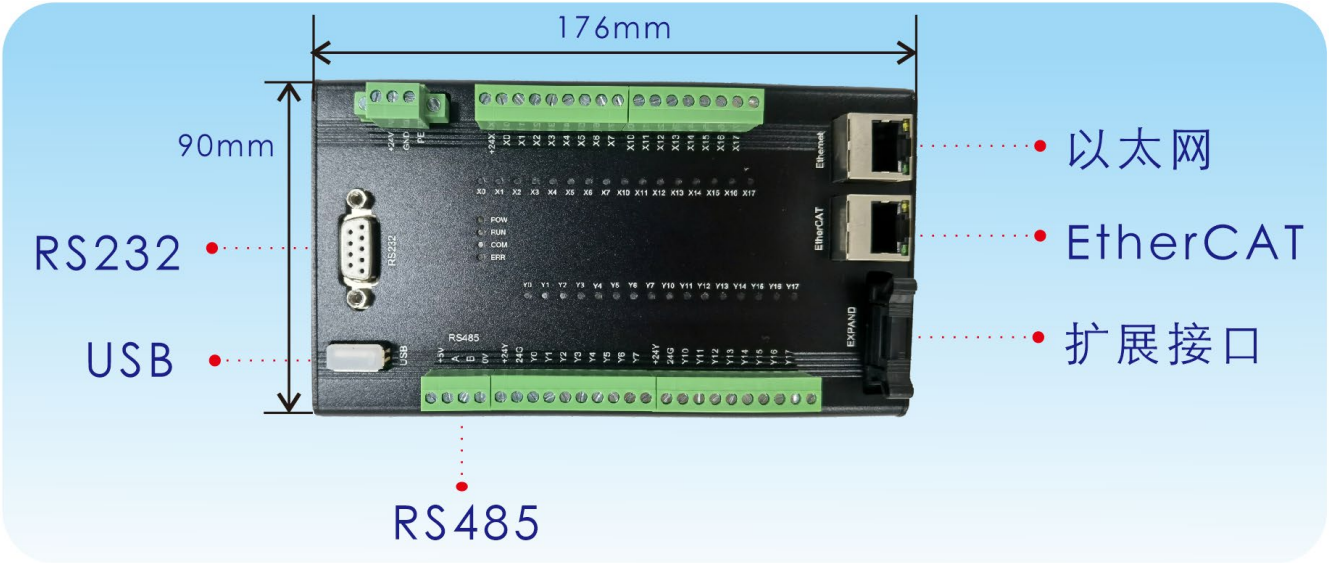
176mm
90mm
RS232
USB
RS485
以太网
EtherCAT
扩展接口

JT5/JT5M 系列

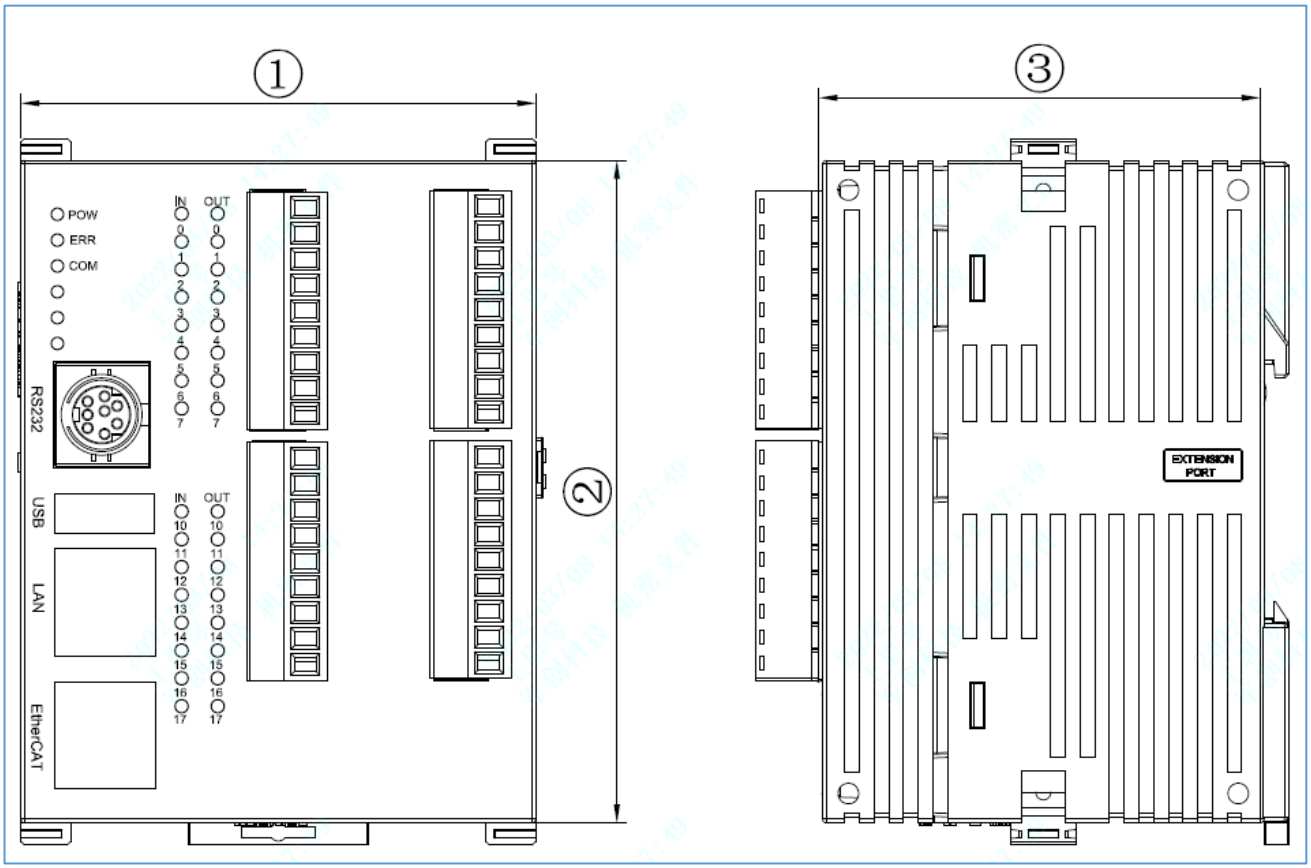

主机	尺寸（mm）		
	①	②	③
JT5-32T4-E	80	93	60

JT /JTM/JT3 系列

JT/JTM 系列

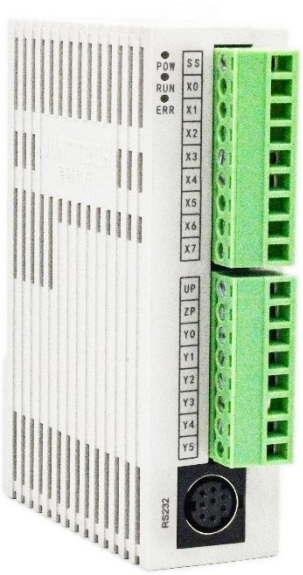

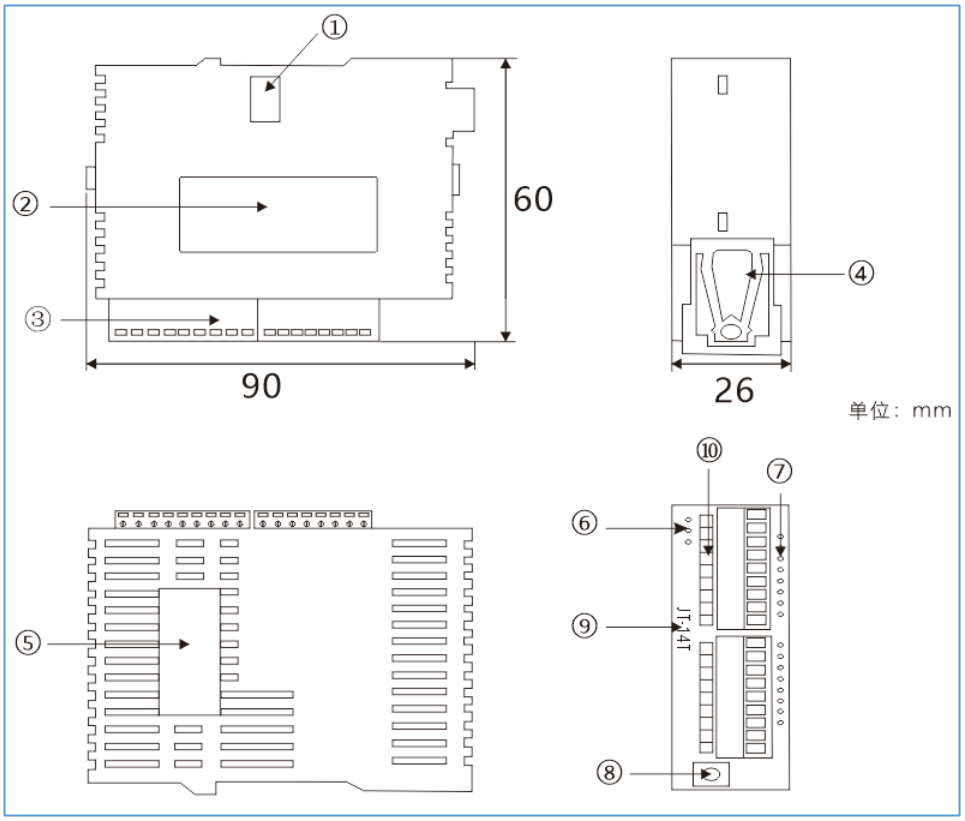

JT3 系列

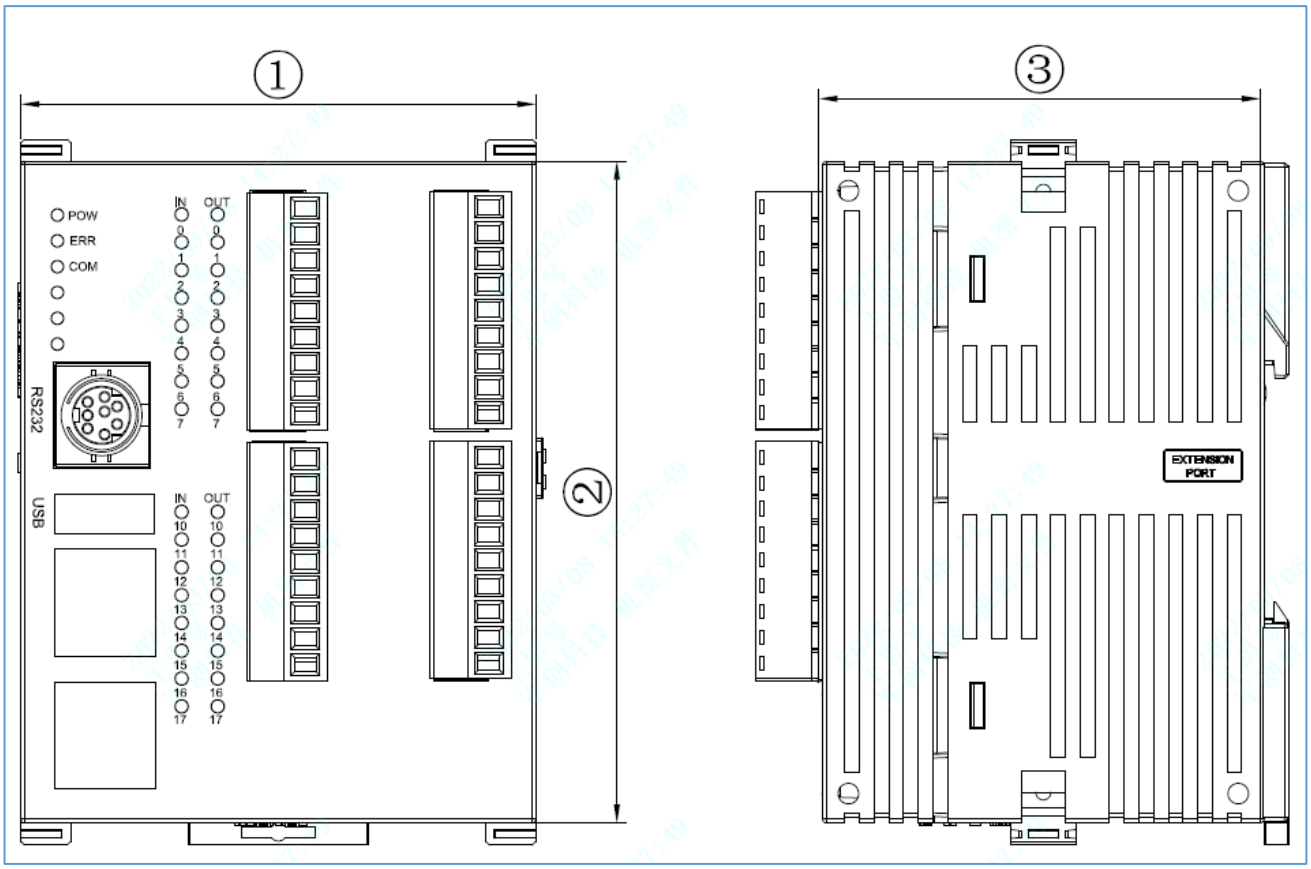

主机	尺寸（mm）		
	④	⑤	⑥
JT3-32T8-2E	80	93	60

扩展尺寸

SE 系列

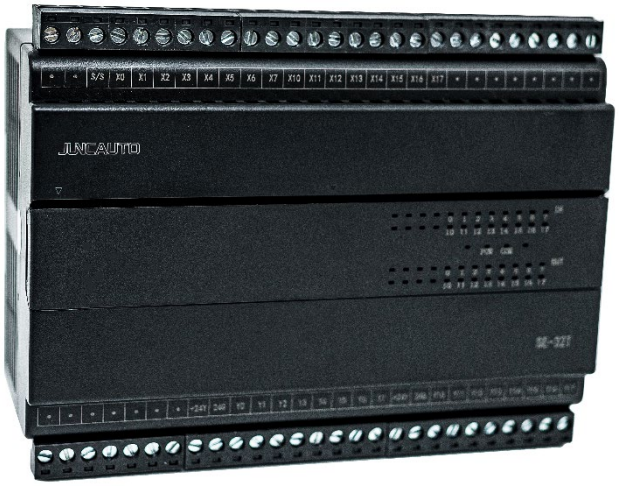

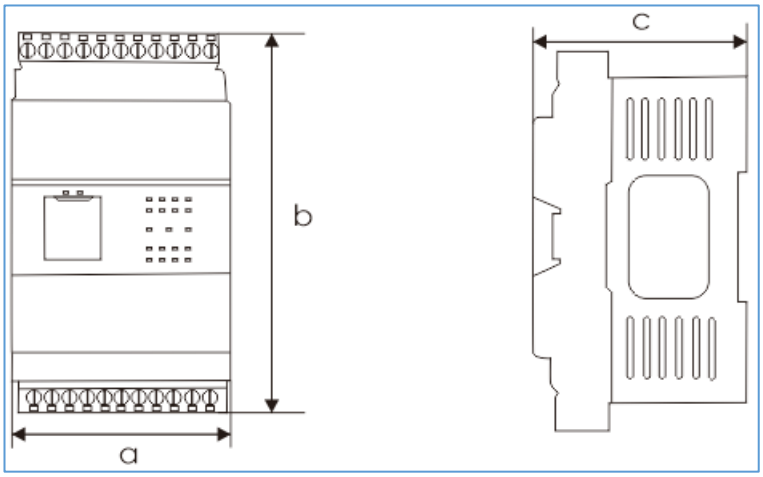

主机	尺寸（mm）		
	a	b	c
数字量扩展：8-16 点 模拟量扩展：SE-4S-A、SE-4AI2AO、SE-4AO、SE-4AOS、SE-4PT、SE-8PT、SE-2L、SE-4L、SE-2TCY、SE-4TCY、SE-2TC-A	60	110	60
数字量扩展：32-40 点 模拟量扩展：SE-8TCY、SE-8TC	141	110	60

HE 系列

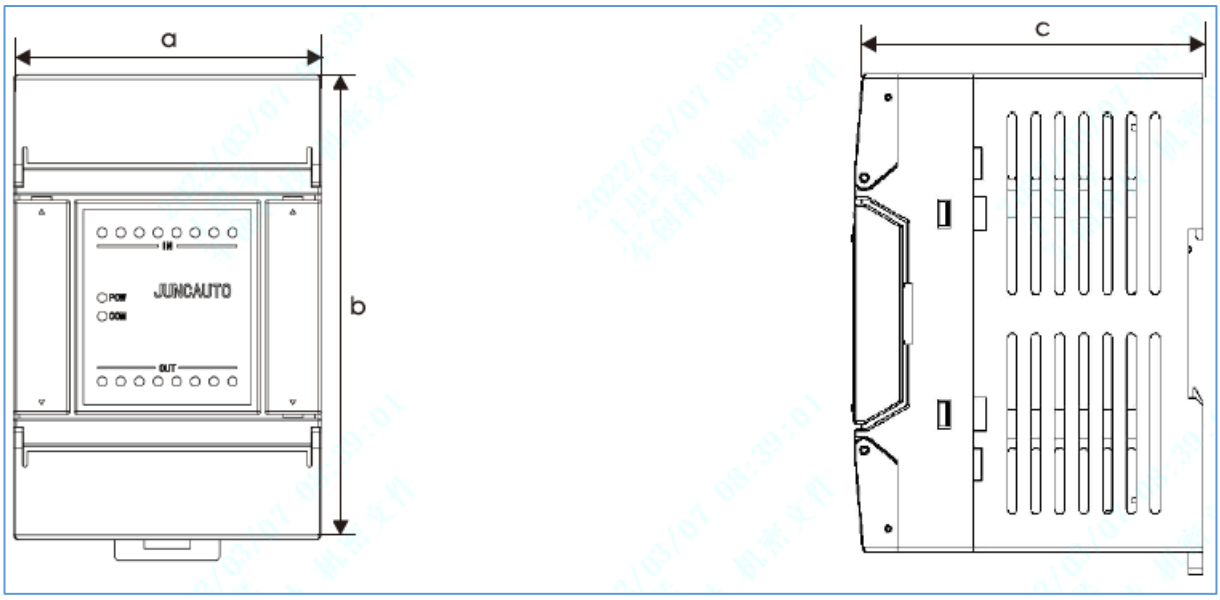

主机	尺寸（mm）		
	a	b	c
数字量扩展：8-16 点 模拟量扩展：HE-4AI2AO、HE-4AO、HE-2L、HE-4L、HE-2TCY、HE-2TCY2、HE-4TCY、HE-4TCY2、HE-8AO、HE-8TC HE-4PT、HE-4PT2、HE-4AI2、HE-4AI	66	100	73
数字量扩展：24-32 点	114	100	73

■TE 系列

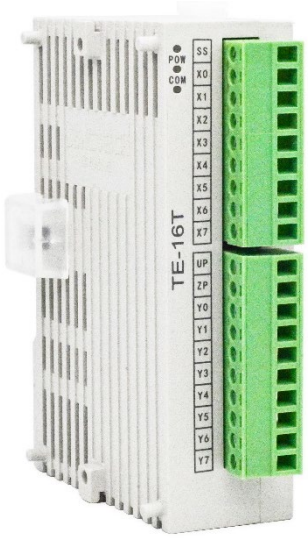
TE-16T
POW
COM
SS
X0
X1
X2
X3
X4
X5
X6
X7
UP
ZP
Y0
Y1
Y2
Y3
Y4
Y5
Y6
Y7

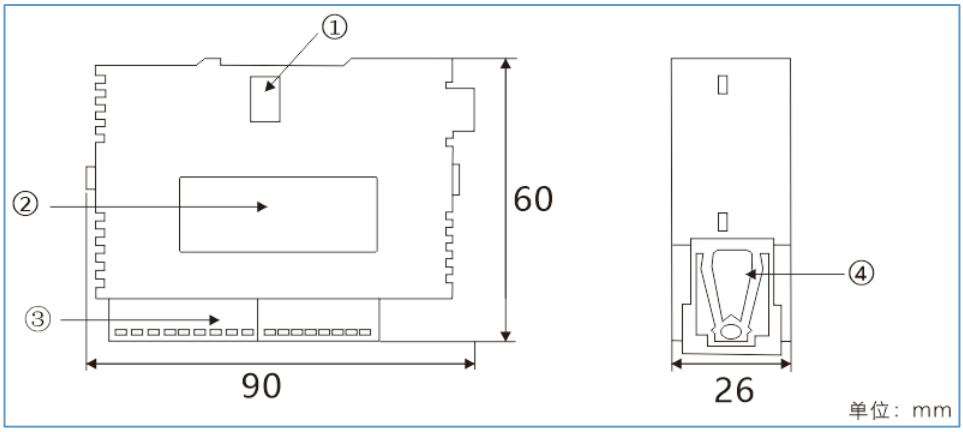
①
②
③
④
60
90
26
单位：mm

附录 1---型号变更一览

■JS 系列

序号	原型号	现型号
1	JS-14R-D	JS-14R-D
2	JS-14R3-D	JS-14R3-D
3	JS-14T-D	JS-14T3-D
4	JS-16R-D	JS-16R-D
5	JS-16T-D	JS-16T-D
6	JS2-16T-D	JS2-16T1-D
7	JS-24P-D	JS-24T6-D
8	JS-24P-A	JS-24T6-A
9	JS-24T-D	JS-24T2-D
10	JS-24T-A	JS-24T2-A
11	JS-1410R-D	JS-1410R-D
12	JS-1410R-A	JS-1410R-A
13	JS-1410T-D	JS-1410T2-D
14	JS-1410T-A	JS-1410T2-A
15	JS-1410RL-D	JS-1410RL-D
16	JS-1410RL-A	JS-1410RL-A
17	JS-1608R-D	JS-1608R-D
18	JS-1608R-A	JS-1608R-A
19	JS-32R-D	JS-32R-D
20	JS-32R-A	JS-32R-A
21	JS-32T-D	JS-32T4-D
24	JS-32T-A	JS-32T4-A
25	JS-32TL-D	JS-32T4L-D
26	JS-32TL-A	JS-32T4L-A
27	JS-32P-D	JS-32T8-D
28	JS-32P-A	JS-32T8-A
29	JS-40T-D	JS-40T4-D
30	JS-40T-A	JS-40T4-A
33	JS-40R-D	JS-40R-D
34	JS-40R-A	JS-40R-A
35	JS-40T-C-D	JS-40T4-C-D
36	JS-40T-C-A	JS-40T4-C-A
37	JS-40T-2AO-D	JS-40T4-2AO-D
38	JS-40T-1AI1AO-D	JS-40T4-1AI1AO-D
39	JS-48R-D	JS-48R-D

40	JS-48R-A	JS-48R-A
41	JS-48T-D	JS-48T4-D
42	JS-48T-A	JS-48T4-A
43	JS-48T6AO-D	JS-48T4-6AO-D
44	JS-48T6AO-A	JS-48T4-6AO-A
45	JS-48R6AO-D	JS-48R-6AO-D
46	JS-48R6AO-A	JS-48R-6AO-A
47	JS-48T-6AB-D	JS-48T4-6AB-D
48	JS-48T-6AB-A	JS-48T4-6AB-A
49	JS-60R-D	JS-60R-D
50	JS-60R-A	JS-60R-A
51	JS-60T-D	JS-60T4-D
52	JS-60T-A	JS-60T4-A
53	JS-60P-D	JS-60T12-D
54	JS-60P-A	JS-60T12-A
59	JS-68T-D	JS-68T4-D

■JH 系列

序号	原型号	现型号
1	JH-16R-D	JH-16R-D
2	JH-16R-A	JH-16R-A
3	JH-16T2-D	JH-16T2-D
4	JH-16T2-A	JH-16T2-A
5	JH-16T4-D	JH-16T4-D
6	JH-16T4-A	JH-16T4-A
7	JH-16T-E-D	JH-16T4-E-D
8	JH-16T-E-A	JH-16T4-E-A
9	JH-16T-E-DP	JH-16T4-E-DS
10	JH-16T-E-AP	JH-16T4-E-AS
11	JH-16R-E-D	JH-16R-E-D
12	JH-16R-E-A	JH-16R-E-A
13	JH-24T-D	JH-24T4-D
14	JH-24T-A	JH-24T4-A
15	JH-24T-DP	JH-24T4-DS
16	JH-24T-AP	JH-24T4-AS
17	JH-24TP-DP	JH-24P4-DS
18	JH-24TP-AP	JH-24P4-AS
19	JH-1212T-D	JH-1212T4-D

20	JH-1212T-A	JH-1212T4-A
21	JH-1212R-D	JH-1212R-D
22	JH-1212R-A	JH-1212R-A
23	JH-24T-E-D	JH-24T4-E-D
24	JH-24T-E-A	JH-24T4-E-A
25	JH-24T-E-DP	JH-24T4-E-DS
26	JH-24T-E-AP	JH-24T4-E-AS
27	JH-24R-E-D	JH-24R-E-D
28	JH-24R-E-A	JH-24R-E-A
29	JH-32T-D	JH-32T4-D
30	JH-32T-A	JH-32T4-A
31	JH-32TP-DP	JH-32P4-DS
32	JH-32TP-AP	JH-32P4-AS
33	JH-32T-DP	JH-32T4-DS
34	JH-32T-AP	JH-32T4-AS
35	JH-32P-D	JH-32T8-D
36	JH-32P-A	JH-32T8-A
37	JH-32R-D	JH-32R-D
38	JH-32R-A	JH-32R-A
39	JH-32T-2E-D	JH-32T4-2E-D
40	JH-32T-2E-A	JH-32T4-2E-A
41	JH-32TP-2E-DP	JH-32P4-2E-DS
42	JH-32TP-2E-AP	JH-32P4-2E-AS
43	JH-32T-2E-DP	JH-32T4-2E-DS
44	JH-32T-2E-AP	JH-32T4-2E-AS
45	JH-32P-2E-D	JH-32T8-2E-D
46	JH-32P-2E-A	JH-32T8-2E-A
47	JH-32R-2E-D	JH-32R-2E-D
48	JH-32R-2E-A	JH-32R-2E-A
49	JH-40T-D	JH-40T4-D
50	JH-40T-A	JH-40T4-A
51	JH-40T-DP	JH-40T4-DS
52	JH-40T-AP	JH-40T4-AS
53	JH-40TP-DP	JH-40P4-DS
54	JH-40TP-AP	JH-40P4-AS
55	JH-40P-D	JH-40T8-D
56	JH-40P-A	JH-40T8-A
57	JH-40R-D	JH-40R-D
58	JH-40R-A	JH-40R-A

59	JH-40T-2E-D	JH-40T4-2E-D
60	JH-40T-2E-A	JH-40T4-2E-A
61	JH-40T-2E-DP	JH-40T4-2E-DS
62	JH-40T-2E-AP	JH-40T4-2E-AS
63	JH-40TP-2E-DP	JH-40P4-2E-DS
64	JH-40TP-2E-AP	JH-40P4-2E-AS
65	JH-40P-2E-D	JH-40T8-2E-D
66	JH-40P-2E-A	JH-40T8-2E-A
67	JH-40R-2E-D	JH-40R-2E-D
68	JH-40R-2E-A	JH-40R-2E-A
69	JH-48T-D	JH-48T4-D
70	JH-48T-A	JH-48T4-A
71	JH-48T-DP	JH-48T4-DS
72	JH-48T-AP	JH-48T4-AS
73	JH-48TP-DP	JH-48P4-DS
74	JH-48TP-AP	JH-48P4-AS
75	JH-48P-D	JH-48T12-D
76	JH-48P-A	JH-48T12-A
77	JH-48R-D	JH-48R-D
78	JH-48R-A	JH-48R-A
79	JH-48T-2E-D	JH-48T4-2E-D
80	JH-48T-2E-A	JH-48T4-2E-A
81	JH-48T-2E-DP	JH-48T4-2E-DS
82	JH-48T-2E-AP	JH-48T4-2E-AS
83	JH-48TP-2E-DP	JH-48P4-2E-DS
84	JH-48TP-2E-AP	JH-48P4-2E-AS
85	JH-48P-2E-D	JH-48T12-2E-D
86	JH-48P-2E-A	JH-48T12-2E-A
87	JH-48R-2E-D	JH-48R-2E-D
88	JH-48R-2E-A	JH-48R-2E-A
89	JH-60T-D	JH-60T4-D
90	JH-60T-A	JH-60T4-A
91	JH-60T-DP	JH-60T4-DS
92	JH-60T-AP	JH-60T4-AS
93	JH-60TP-DP	JH-60P4-DS
94	JH-60TP-AP	JH-60P4-AS
95	JH-60P-D	JH-60T12-D
96	JH-60P-A	JH-60T12-A
97	JH-60R-D	JH-60R-D

98	JH-60R-A	JH-60R-A
99	JH-60T-2E-D	JH-60T4-2E-D
100	JH-60T-2E-A	JH-60T4-2E-A
101	JH-60T-2E-DP	JH-60T4-2E-DS
102	JH-60T-2E-AP	JH-60T4-2E-AS
103	JH-60TP-2E-DP	JH-60P4-2E-DS
104	JH-60TP-2E-AP	JH-60P4-2E-AS
105	JH-60P-2E-D	JH-60T12-2E-D
106	JH-60P-2E-A	JH-60T12-2E-A
107	JH-60R-2E-D	JH-60R-2E-D
108	JH-60R-2E-A	JH-60R-2E-A

■JH2 系列

序号	原型号	现型号
1	JH2-16T-E-D	JH2-16T8-D
2	JH2-16T-E-A	JH2-16T8-A
3	JH2-16T-E-DP	JH2-16T8-DS
4	JH2-16T-E-AP	JH2-16T8-AS
5	JH2-16TP-E-DP	JH2-16P8-DS
6	JH2-16TP-E-AP	JH2-16P8-AS
7	JH2-24T-E-D	JH2-24T8-D
8	JH2-24T-E-A	JH2-24T8-A
9	JH2-24T-E-DP	JH2-24T8-DS
10	JH2-24T-E-AP	JH2-24T8-AS
11	JH2-24TP-E-DP	JH2-24P8-DS
12	JH2-24TP-E-AP	JH2-24P8-AS
13	JH2-32T-E-D	JH2-32T8-E-D
14	JH2-32T-E-A	JH2-32T8-E-A
15	JH2-32T-E-DP	JH2-32T8-E-DS
16	JH2-32T-E-AP	JH2-32T8-E-AS
17	JH2-32T2-E-D	JH2-32T16-E-D
18	JH2-32T2-E-A	JH2-32T16-E-A
19	JH2-32T2-E-DP	JH2-32T16-E-DS
20	JH2-32T2-E-AP	JH2-32T16-E-AS
21	JH2-32T4-E-D	JH2-32T32-E-D
22	JH2-32T4-E-A	JH2-32T32-E-A
23	JH2-32T4-E-DP	JH2-32T32-E-DS

24	JH2-32T4-E-AP	JH2-32T32-E-AS
25	JH2-32R-E-D	JH2-32R8-E-D
26	JH2-32R-E-A	JH2-32R8-E-A
27	JH2-40T-E-D	JH2-40T8-E-D
28	JH2-40T-E-A	JH2-40T8-E-A
29	JH2-40T-E-DP	JH2-40T8-E-DS
30	JH2-40T-E-AP	JH2-40T8-E-AS
31	JH2-40R-E-D	JH2-40R8-E-D
32	JH2-40R-E-A	JH2-40R8-E-A
33	JH2-48R-E-D	JH2-48R12-E-D
34	JH2-48R-E-A	JH2-48R12-E-A
35	JH2-48T-E-D	JH2-48T12-E-D
36	JH2-48T-E-A	JH2-48T12-E-A
37	JH2-48T-E-DP	JH2-40T12-E-DS
38	JH2-48T-E-AP	JH2-40T12-E-AS
39	JH2-60T-E-D	JH2-60T12-E-D
40	JH2-60T-E-A	JH2-60T12-E-A
41	JH2-60T-E-DP	JH2-60T12-E-DS
42	JH2-60T-E-AP	JH2-60T12-E-AS
43	JH2-60R-E-D	JH2-60R12-E-D
44	JH2-60R-E-A	JH2-60R12-E-A

■JT 系列

序号	原型号	现型号
1	JT-14T	JT-14T
2	JT-14TP	JT-14TP
3	JT-14TP2	JT-14TP2
4	JT2-14T	JT2-14T
5	JT-14R	JT-14R
6	JT-16T	JT-16T
7	JT3-16T	JT3-16T
8	JT3-32T-2E	JT3-32T8-2E

■JT5 系列

序号	原型号	现型号
1	JT5-32T-E	JT5-32T8-E
2	JT5-32T2-E	JT5-32T16-E
3	JT5-32T4-E	JT5-32T32-E

■JM 系列

序号	原型号	现型号
1	JM-32T-D	JM-32T4-D
2	JM-32T-A	JM-32T4-A
3	JM-32P-D	JM-32T8-D
4	JM-32P-A	JM-32T8-A
5	JM-40T-D	JM-40T4-D
6	JM-40T-A	JM-40T4-A
7	JM-60T-D	JM-60T4-D
8	JM-60T-A	JM-60T4-A
9	JM-60P-D	JM-60T12-D

■JHM 系列

序号	原型号	现型号
1	JHM-16T-E-D	JHM-16T4-E-D
2	JHM-16T-E-A	JHM-16T4-E-A
3	JHM-24T-D	JHM-24T4-D
4	JHM-24T-A	JHM-24T4-A
5	JHM-24T-E-D	JHM-24T4-E-D
6	JHM-24T-E-A	JHM-24T4-E-A
7	JHM-32T-D	JHM-32T4-D
8	JHM-32T-A	JHM-32T4-A
9	JHM-32P-D	JHM-32T8-D
10	JHM-32P-A	JHM-32T8-A
11	JHM-32T-2E-D	JHM-32T4-2E-D
12	JHM-32T-2E-A	JHM-32T4-2E-A
13	JHM-32P-2E-D	JHM-32T8-2E-D

14	JHM-32P-2E-A	JHM-32T8-2E-A
15	JHM-40T-D	JHM-40T4-D
16	JHM-40T-A	JHM-40T4-A
17	JHM-40P-D	JHM-40T8-D
18	JHM-40P-A	JHM-40T8-A
19	JHM-40T-2E-D	JHM-40T4-2E-D
20	JHM-40T-2E-A	JHM-40T4-2E-A
21	JHM-40P-2E-D	JHM-40T8-2E-D
22	JHM-40P-2E-A	JHM-40T8-2E-A
23	JHM-48T-D	JHM-48T4-D
24	JHM-48T-A	JHM-48T4-A
25	JHM-48P-D	JHM-48T12-D
26	JHM-48P-A	JHM-48T12-A
27	JHM-48T-2E-D	JHM-48T4-2E-D
28	JHM-48T-2E-A	JHM-48T4-2E-A
29	JHM-48P-2E-D	JHM-48T12-2E-D
30	JHM-48P-2E-A	JHM-48T12-2E-A
31	JHM-60T-D	JHM-60T4-D
32	JHM-60T-A	JHM-60T4-A
33	JHM-60P-D	JHM-60T12-D
34	JHM-60P-A	JHM-60T12-A
35	JHM-60T-2E-D	JHM-60T4-2E-D
36	JHM-60T-2E-A	JHM-60T4-2E-A
37	JHM-60P-2E-D	JHM-60T12-2E-D
38	JHM-60P-2E-A	JHM-60T12-2E-A

■JH2M 系列

序号	原型号	现型号
1	JH2M-16T-E-D	JH2M-16T8-E-D
2	JH2M-16T-E-A	JH2M-16T8-E-A
3	JH2M-24T-E-D	JH2M-24T8-E-D
4	JH2M-24T-E-A	JH2M-24T8-E-A
5	JH2M-32T-E-D	JH2M-32T8-E-D

6	JH2M-32T-E-A	JH2M-32T8-E-A
7	JH2M-32T2-E-D	JH2M-32T16-E-D
8	JH2M-32T2-E-A	JH2M-32T16-E-A
9	JH2M-32T4-E-D	JH2M-32T32-E-D
10	JH2M-32T4-E-A	JH2M-32T32-E-A
11	JH2M-40T-E-D	JH2M-40T8-E-D
12	JH2M-40T-E-A	JH2M-40T8-E-A
13	JH2M-48T-E-D	JH2M-48T12-E-D
14	JH2M-48T-E-A	JH2M-48T12-E-A
15	JH2M-60T-E-D	JH2M-60T12-E-D
16	JH2M-60T-E-A	JH2M-60T12-E-A

■JT5M 系列

序号	原型号	现型号
1	JT5M-32T-E	JT5M-32T8-E
2	JT5M-32T2-E	JT5M-32T16-E
3	JT5M-32T4-E	JT5M-32T32-E

■HE 系列

序号	原型号	现型号
1	HE-8XT	HE-8X
2		HE-8X-S
3	HE-8YT	HE-8YT
4	HE-8YR	HE-8YR
5	HE-16XT	HE-16X
6	HE-16YT	HE-16YT
7	HE-16T	HE-16T
8		HE-16T-S
9	HE-16TP	HE-16P-S
10	HE-16R	HE-16R
11		HE-16R-S
12	HE-16YR	HE-16YR
13	HE-32R	HE-32R
14	HE-32T	HE-32T
15	HE-4AI2AO	HE-4AI2AO
16	HE-4AO	HE-4AO
17	HE-8AO	HE-8AO

18	HE-8AI	HE-8AI
19	HE-2L	HE-2L
20	HE-4L	HE-4L
21	HE-2TCY	HE-2TCY
22	HE-2TCY2	HE-2TCY2
23	HE-4TCY	HE-4TCY
24	HE-4TCY2	HE-4TCY2
25	HE-8TC	HE-8TC

■TE 系列

序号	原型号	现型号
1	TE-8XT	TE-8X
3	TE-8YT	TE-8YT
4	TE-16YT	TE-16YT
5	TE-16T	TE-16T
6	TE-16XT	TE-16X
7	TE-16YP	TE-16YP
8	TE-4AI2AO	TE-4AI2AO
9	TE-4PTY	TE-4PTY
10	TE-8AI	TE-8AI
11	TE-4AO	TE-4AO
12	TE-2L	TE-2L
13	TE-4L	TE-4L
14	TE-1TC-1AO	TE-1TC-1AO