JUNCAUTO

www.jc-plc.com

产品目录表

2022 年 12 月

军创（厦门）自动化科技有限公司

专 注 你 需 要 的 工 控 解 决 方 案

Focus on the industrial control solutions you need

注：型号标红部分表示为新品
本月新增型号：

JH-16T4-E-DP
JH-16T4-E-AP
JH-24P4-DP
JH-24P4-AP
JH-24T4-E-DP
JH-24T4-E-AP

JH-40P4-DP
JH-40P4-AP
JH-40P4-2E-DP
JH-40P4-2E-AP

JH-48P4-DP
JH-48T4-DP
JH-48T4-AP
JH-48P4-AP
JH-48T4-2E-DP
JH-48P4-2E-DP
JH-48T4-2E-AP
JH-48P4-2E-AP

JH-60T4-DP
JH-60P4-DP
JH-60T4-AP
JH-60P4-AP
JH-60T4-2E-DP
JH-60P4-2E-DP
JH-60T4-2E-AP
JH-60P4-2E-AP

JH2-16T8-E-DP
JH2-16P8-E-DP
JH2-16T8-E-AP
JH2-16P8-E-AP
JH2-24T8-E-DP
JH2-24P8-E-DP
JH2-24T8-E-AP
JH2-24P8-E-AP

JH2-32T12-E-DP
JH2-32T12-E-AP
JH2-32T32-E-DP
JH2-32T32-E-AP
JH2-40T12-E-DP
JH2-40T12-E-AP

JH2-60T12-E-DP
JH2-60T12-E-AP
JT5M-32T12-E
JT5M-32T32-E

JT-14TP2
HE-16TP
TM043E
TM070E

内容修订一览表

出版月	变更内容	发行日期
2022.12	1、JS/M-32P（现型号 JS/M-32T8） 由 8 点 200K 变更为前 4 轴 200K，后 4 轴 50K 2、JS/M-60P（现型号 JS/M-60T12） 由 12 点 200K 变更为前 4 轴 200K，后 8 轴 50K 3、JH/M-60P（现型号 JH/M-60T12） JH/M-60P-2E（现型号 JH/M-60T12-2E） 由 12 点 200K 变更为前 8 轴 200K，后 4 轴 50K 4、JH/M-48P（现型号 JH/M-48T12） JH/HM-48P-2E（现型号 JH/M-48T12-2E） 由 12 点 200K 变更为前 8 轴 200K，后 4 轴 50K	2022.12.26
2022.12	全系列型号命名有变更，变更内容详见《附录 1》	2022.12.26

目录

内容修订一览表 3
扩展搭配主机系列一览表 6
JS 标准型 PLC 7
JH 高阶型 PLC 14
JH2/JE/JT5 EtherCAT 总线型 PLC 29
■JH2 系列 29
■JE 系列 37
■JT5 系列 38
JM/JHM/JH2M/JEM/JTM/JT5M 运动控制型 PLC 39
■JM 系列 40
■JHM 系列 42
■JH2M 系列 47
■JEM 系列 50
■JT5M 系列 51
■JTM 系列 52
JT 紧凑型 PLC 53
JC 定制型 PLC 54
扩展模块 57
■SE 系列 58
■HE 系列 60
■HBD 板 62
■TE 系列 62
■CE 系列 64
其他模块 64
触摸屏 65

配件 66

主机尺寸 67

■JS/JM 系列 67

■JH/JHM/JH2/JH2M 系列 68

■JE/JEM 系列 69

■JT5/JT5M 系列 70

■JT /JTM/JT3 系列 71

扩展尺寸 73

■SE 系列 73

■HE 系列 74

■TE 系列 75

附录 1---型号变更一览 76

■JS 系列 76

■JH 系列 77

■JH2 系列 80

■JT 系列 81

■JM 系列 82

■JHM 系列 82

■JH2M 系列 83

扩展搭配主机系列一览表

扩展与主机需按照下表的说明进行搭配，不可与未标明的主机混搭，否则会影响正常使用。

扩展系列	主机系列
HE 系列、HBD 扩展板	JH、JH2、JHM、JH2M 系列
SE 系列	JS、JM、JE、JEM、JC 系列
TE 系列	JT、JT2、JT3、JT5、JTM、JT5M 系列
CE 系列	JC、JS、JM 系列

JS 标准型 PLC

产品命名规则如下：

说明：
JS 系列 PLC 如有在功能说明中特别标注不带万年历的则该 PLC 无万年历功能，其余型号如需带万年历功能，下单前需提前说明。

型号	功能
JS 标准型主机，16K/30K 程序区，DC24V/AC100V-240V 电源，可扩展 256/256 点，NPN 晶体管/继电器输出，RS232/RS485/USB，无万年历，配壳 **仅可搭配 SE 或 CE 系列的扩展，不可与其他系列扩展混搭，否则会影响正常使用。**	
JS-14R-D	14 点主机，8DI/6DO，4 点 20k 高速输入(X0-X3)/4 点 10k 高速输入，6 点继电器输出。不支持 C 语言。通讯接口:RS232/RS485，右侧可接 16 个扩展模块（连主机最大数字量输入/输出为 256/256）,DC24V 电源。D 寄存器掉电保存区为 D500-D999
JS-14R3-D	14 点主机，8DI/6DO，4 点 20k 高速输入(X0-X3)/4 点 10k 高速输入，6 点继电器输出。不支持 C 语言。通讯接口:RS232*2/RS485，右侧可接 16 个扩展模块（连主机最大数字量输入/输出为 256/256）,DC24V 电源。D 寄存器掉电保存区为 D500-D999
JS-14T3-D	14 点主机，8DI/6DO，2 点最大 200k 高速输入(X0-X1)，3 点最大 100k 高速输出，NPN 输出，驱动电机 3 台。不支持 C 语言。通讯接口:RS232/RS485，右侧可接 16 个扩展模块（连主机最大数字量输入/输出为 256/256），DC24V 电源。D 寄存器掉电保存区为 D500-D999
JS-16R-D	16 点主机，8DI/8DO，4 点最大 50k 高速输入(X0-X3)/4 点 10k 高速输入，8 点继电器输出。不支持 C 语言。通讯接口:RS232，右侧可接 16 个扩展模块（连主机最大数字量输入/输出为 256/256），DC24V 电源。D 寄存器掉电保存区为 D500-D999

JS-16T-D	16 点主机，8DI/8DO，4 点最大 50k 高速输入(X0-X3)/4 点 10k 高速输入，4 点 10K 高速输出，NPN 输出。不支持 C 语言。通讯接口:RS232/RS485，右侧可接 16 个扩展模块（连主机最大数字量输入/输出为 256/256），DC24V 电源。D 寄存器掉电保存区为 D500-D999
JS2-16T1-D	16 点主机，8DI/8DO，2 点最大 200k 高速输入(X0-X1，1 路 AB 相)，1 点最大 200K 高速输出，其余点最大 10K 高速输出，NPN 输出。不支持 C 语言。通讯接口:RS232，右侧可接 16 个扩展模块（连主机最大数字量输入/输出为 256/256），DC24V 电源。D 寄存器掉电保存区为 D500-D999
JS-24T6-D	24 点主机，12DI/12DO，2 点最大 200k 高速输入(X0-X1，1 路 AB 相)/2 点最大 50K 高速输入，6 点最大 200K 高速输出，NPN 输出，驱动电机 6 台。不支持 C 语言。通讯接口:RS232/RS485/USB，右侧可接 16 个扩展模块（连主机最大数字量输入/输出为 256/256），DC24V 电源。D 寄存器掉电保存区为 D500-D999
JS-24T6-A	24 点主机，12DI/12DO，2 点最大 200k 高速输入(X0-X1，1 路 AB 相)/2 点最大 50K 高速输入，6 点最大 200K 高速输出，NPN 输出，驱动电机 6 台。不支持 C 语言。通讯接口:RS232/RS485/USB，右侧可接 16 个扩展模块（连主机最大数字量输入/输出为 256/256），AC100V-240V 电源。D 寄存器掉电保存区为 D500-D999
JS-24T2-D	24 点主机，12DI/12DO，2 点最大 200k 高速输入(X0-X1，1 路 AB 相)/2 点最大 50K 高速输入，2 点最大 200k 高速输出，NPN 输出，驱动电机 2 台。不支持 C 语言。通讯接口:RS232/RS485/USB，右侧可接 16 个扩展模块（连主机最大数字量输入/输出为 256/256），DC24V 电源。D 寄存器掉电保存区为 D500-D999
JS-24T2-A	24 点主机，12DI/12DO，2 点最大 200k 高速输入(X0-X1，1 路 AB 相)/2 点最大 50K 高速输入，2 点最大 200k 高速输出，NPN 输出，驱动电机 2 台。不支持 C 语言。通讯接口:RS232/RS485/USB，右侧可接 16 个扩展模块（连主机最大数字量输入/输出为 256/256），AC100V-240V 电源。D 寄存器掉电保存区为 D500-D999
JS-1410R-D	24 点主机，14DI/10DO，继电器输出。不支持 C 语言。通讯接口:RS232/RS485/USB，右侧可接 16 个扩展模块（连主机最大数字量输入/输出为 256/256），无万年历 DC24V 电源，D 寄存器掉电保存区为 D500-D999。D 寄存器掉电保存区为 D500-D999
JS-1410R-A	24 点主机，14DI/10DO，继电器输出。不支持 C 语言。通讯接口:RS232/RS485/USB，右侧可接 16 个扩展模块（连主机最大数字量输入/输出为 256/256），无万年历，AC100V-240V 电源，D 寄存器掉电保存区为 D500-D999
JS-1410T2-D	24 点主机，14DI/10DO，2 点最大 200k 高速输出，NPN 输出。不支持 C 语言。通讯接口:RS232/RS485/USB，右侧可接 16 个扩展模块（连主机最大数字量输入/输出为 256/256），无万年历 DC24V 电源，D 寄存器掉电保存区为 D500-D999
JS-1410T2-A	24 点主机，14DI/10DO，2 点最大 200k 高速输出，NPN 输出。不支持 C 语言。通讯接口:RS232/RS485/USB，右侧可接 16 个扩展模块（连主机最大数字量输入/输出为 256/256），无万年历，AC100V-240V 电源，D 寄存器掉电保存区为 D500-D999
JS-1410RL-D	24 点主机，14DI/10DO，继电器输出。不支持 C 语言。通讯接口:RS232/RS485/USB，右侧可接 16 个扩展模块（连主机最大数字量输入/输出为 256/256），无万年历 DC24V 电源，D 寄存器掉电保存区为 D500-D999
JS-1410RL-A	24 点主机，14DI/10DO，继电器输出。不支持 C 语言。通讯接口:RS232/RS485/USB，右侧可接 16 个扩展模块（连主机最大数字量输入/输出为 256/256），无万年历，AC100V-240V 电源，D 寄存器掉电保存区为 D500-D999
JS-1608R-D	24 点主机，16DI/08DO，继电器输出。不支持 C 语言。通讯接口:RS232/RS485/USB，右侧可接 16 个扩展模块（连主机最大数字量输入/输出为 256/256），无万年历，DC24V

	电源。D 寄存器掉电保存区为 D500-D999
JS-1608R-A	24 点主机，16DI/08DO，继电器输出。不支持 C 语言。通讯接口:RS232/RS485/USB，右侧可接 16 个扩展模块（连主机最大数字量输入/输出为 256/256），无万年历，AC100V-240V 电源。D 寄存器掉电保存区为 D500-D999
JS-32R-D	32 点主机，16DI/16DO，2 点最大 200K 高速输入(X0-X1，1 路 AB 相)/2 点最大 50K 高速输入，16 点继电器输出。不支持 C 语言。通讯接口:RS232/RS485/USB，右侧可接 16 个扩展模块（连主机最大数字量输入/输出为 256/256），无万年历，DC24V 电源。D 寄存器掉电保存区为 D500-D999
JS-32R-A	32 点主机，16DI/16DO，2 点最大 200K 高速输入(X0-X1，1 路 AB 相)/2 点最大 50K 高速输入，16 点继电器输出。不支持 C 语言。通讯接口:RS232/RS485/USB，右侧可接 16 个扩展模块（连主机最大数字量输入/输出为 256/256），无万年历，AC100V-240V 电源。D 寄存器掉电保存区为 D500-D999
JS-32T4-D	32 点主机，16DI/16DO，2 点最大 200K 高速输入(X0-X1，1 路 AB 相)/2 点最大 50K 高速输入，4 点最大 200K 高速输出，NPN 输出，驱动电机 4 台。不支持 C 语言。通讯接口:RS232/RS485/USB，右侧可接 16 个扩展模块（连主机最大数字量输入/输出为 256/256），无万年历，DC24V 电源。D 寄存器掉电保存区为 D500-D999
JS-32T4-E-D	32 点主机，16DI/16DO，6 点最大 200K 高速输入(X0-X5，3 路 AB 相)，4 点最大 200K 高速输出，NPN 输出，驱动电机 4 台。通讯接口:RS232/RS485/以太网，左扩展接口可连接物联网模块或 485 通讯模块，右侧可接 16 个扩展模块（连主机最大数字量输入/输出为 256/256），DC24V 电源。
JS-32T4-E-A	32 点主机，16DI/16DO，6 点最大 200K 高速输入(X0-X5，3 路 AB 相)，4 点最大 200K 高速输出，NPN 输出，驱动电机 4 台。通讯接口:RS232/RS485/以太网，左扩展接口可连接物联网模块或 485 通讯模块，右侧可接 16 个扩展模块（连主机最大数字量输入/输出为 256/256），AC100V-240V 电源
JS-32T4-A	32 点主机，16DI/16DO，2 点最大 200K 高速输入(X0-X1，1 路 AB 相)/2 点最大 50K 高速输入，4 点最大 200K 高速输出，NPN 输出，驱动电机 4 台。不支持 C 语言。通讯接口:RS232/RS485/USB，右侧可接 16 个扩展模块（连主机最大数字量输入/输出为 256/256），无万年历，AC100V-240V 电源
JS-32TL4-D	32 点主机，16DI/16DO，6 点最大 200K 高速输入(X0-X5，3 路 AB 相)，4 点最大 200K 高速输出，NPN 输出，驱动电机 4 台。支持 C 语言。通讯接口:RS232/RS485/USB，左扩展接口可连接物联网模块或 485 通讯模块，右侧可接 16 个扩展模块（连主机最大数字量输入/输出为 256/256），DC24V 电源
JS-32TL4-A	32 点主机，16DI/16DO，6 点最大 200K 高速输入(X0-X5，3 路 AB 相)，4 点最大 200K 高速输出，NPN 输出，驱动电机 4 台。支持 C 语言。通讯接口:RS232/RS485/USB，左扩展接口可连接物联网模块或 485 通讯模块，右侧可接 16 个扩展模块（连主机最大数字量输入/输出为 256/256），AC100V-240V 电源
JS-32T8-D	32 点主机，16DI/16DO，6 点最大 200K 高速输入(X0-X5，3 路 AB 相)，4 点（前 4 轴）最大 200K 高速输出，4 点（后 4 轴）最大 50K 高速输出，NPN 输出，驱动电机 8 台。支持 C 语言。通讯接口:RS232/RS485/USB，左扩展接口可连接物联网模块或 485 通讯模块，右侧可接 16 个扩展模块（连主机最大数字量输入/输出为 256/256），DC24V 电源

JS-32T8-A	32 点主机，16DI/16DO，6 点最大 200K 高速输入(X0-X5，3 路 AB 相)，4 点（前 4 轴）最大 200K 高速输出，4 点（后 4 轴）最大 50K 高速输出，NPN 输出，驱动电机 8 台。支持 C 语言。通讯接口:RS232/RS485/USB，左扩展接口可连接物联网模块或 485 通讯模块,右侧可接 16 个扩展模块(连主机最大数字量输入/输出为 256/256),AC100V-240V 电源
JS-40T4-D	40 点主机，24DI/16DO，6 点最大 200K 高速输入(X0-X5，3 路 AB 相)，4 点最大 200K 高速输出，NPN 输出，驱动电机 4 台。支持 C 语言。通讯接口:RS232/RS485/USB，左扩展接口可连接物联网模块或 485 通讯模块，右侧可接 16 个扩展模块（连主机最大数字量输入/输出为 256/256），DC24V 电源
JS-40T4-A	40 点主机，24DI/16DO，6 点最大 200K 高速输入(X0-X5，3 路 AB 相)，4 点最大 200K 高速输出，NPN 输出，驱动电机 4 台。支持 C 语言。通讯接口:RS232/RS485/USB，左扩展接口可连接物联网模块或 485 通讯模块，右侧可接 16 个扩展模块（连主机最大数字量输入/输出为 256/256），AC100V-240V 电源
JS-40T4-E-D	40 点主机，24DI/16DO，6 点最大 200K 高速输入(X0-X5，3 路 AB 相)，4 点最大 200K 高速输出，NPN 输出，驱动电机 4 台。通讯接口:RS232/RS485/以太网，左扩展接口可连接物联网模块或 485 通讯模块，右侧可接 16 个扩展模块（连主机最大数字量输入/输出为 256/256），DC24V 电源
JS-40T4-E-A	40 点主机，24DI/16DO，6 点最大 200K 高速输入(X0-X5，3 路 AB 相)，4 点最大 200K 高速输出，NPN 输出，驱动电机 4 台。通讯接口:RS232/RS485/以太网，左扩展接口可连接物联网模块或 485 通讯模块，右侧可接 16 个扩展模块（连主机最大数字量输入/输出为 256/256），AC100V-240V 电源
JS-40R-D	40 点主机，24DI/16DO，6 点最大 200K 高速输入(X0-X5，3 路 AB 相)，16 点继电器输出，支持 C 语言。通讯接口:RS232/RS485/USB，左扩展接口可连接物联网模块或 485 通讯模块，右侧可接 16 个扩展模块（连主机最大数字量输入/输出为 256/256），DC24V 电源
JS-40R-A	40 点主机，24DI/16DO，6 点最大 200K 高速输入(X0-X5，3 路 AB 相)，16 点继电器输出，支持 C 语言。通讯接口:RS232/RS485/USB，左扩展接口可连接物联网模块或 485 通讯模块，右侧可接 16 个扩展模块（连主机最大数字量输入/输出为 256/256），AC100V-240V 电源
JS-40T4-C-D	40 点主机，24DI/16DO，6 点最大 200K 高速输入(X0-X5，3 路 AB 相)，4 点最大 200K 高速输出，NPN 输出，驱动电机 4 台。支持 C 语言。通讯接口:RS232/OpenCAN（带 16 个 CAN 伺服或步进）/RS485/USB，右侧可接 16 个扩展模块（连主机最大数字量输入/输出为 256/256），DC24V 电源
JS-40T4-C-A	40 点主机，24DI/16DO，6 点最大 200K 高速输入(X0-X5，3 路 AB 相)，4 点最大 200K 高速输出，NPN 输出，驱动电机 4 台。支持 C 语言。通讯接口:RS232/OpenCAN（带 16 个 CAN 伺服或步进）/RS485/USB，右侧可接 16 个扩展模块（连主机最大数字量输入/输出为 256/256），AC100V-240V 电源
JS-40T4-2AO-D	40 点主机，24DI/16DO，6 点最大 200K 高速输入(X0-X5，3 路 AB 相)/2 点最大 50K 高速输入，4 点最大 200K 高速输出，NPN 输出，驱动电机 4 台，2 路模拟量（0-10V）输出，支持 C 语言。通讯接口:RS232/RS485/USB，左扩展接口可连接物联网模块或 485 通讯模块，右侧可接 16 个扩展模块（连主机最大数字量输入/输出为 256/256），DC24V 电源
JS-40T4-1AI1AO-D	40 点主机，24DI/16DO，6 点最大 200K 高速输入(X0-X5，3 路 AB 相)/2 点最大 50K 高速输入，4 点最大 200K 高速输出，NPN 输出，驱动电机 4 台，1/1 路模拟量（0~10V）

	输入/输出，支持 C 语言。通讯接口:RS232/RS485/USB，左扩展接口可连接物联网模块或 485 通讯模块，右侧可接 16 个扩展模块（连主机最大数字量输入/输出为 256/256），DC24V 电源
JS-48R-D	48 点主机，24DI/24DO，6 点最大 200K 高速输入(X0-X5，3 路 AB 相)，24 点继电器输出，支持 C 语言。通讯接口:RS232/RS485/USB，左扩展接口可连接物联网模块或 485 通讯模块，右侧可接 16 个扩展模块（连主机最大数字量输入/输出为 256/256），DC24V 电源
JS-48R-A	48 点主机，24DI/24DO，6 点最大 200K 高速输入(X0-X5，3 路 AB 相)，24 点继电器输出，支持 C 语言。通讯接口:RS232/RS485/USB，左扩展接口可连接物联网模块或 485 通讯模块，右侧可接 16 个扩展模块（连主机最大数字量输入/输出为 256/256），AC100V-240V 电源
JS-48T4-D	48 点主机，24DI/24DO，6 点最大 200K 高速输入(X0-X5，3 路 AB 相)/2 点最大 50K 高速输入，4 点最大 200K 高速输出，NPN 输出，驱动电机 4 台，支持 C 语言。通讯接口:RS232/RS485/USB，左扩展接口可连接物联网模块或 485 通讯模块，右侧可接 16 个扩展模块（连主机最大数字量输入/输出为 256/256），DC24V 电源
JS-48T4-A	48 点主机，24DI/24DO，6 点最大 200K 高速输入(X0-X5，3 路 AB 相)/2 点最大 50K 高速输入，4 点最大 200K 高速输出，NPN 输出，驱动电机 4 台，支持 C 语言。通讯接口:RS232/RS485/USB，左扩展接口可连接物联网模块或 485 通讯模块，右侧可接 16 个扩展模块（连主机最大数字量输入/输出为 256/256），AC100V-240V 电源
JS-48T4-6AO-D	48 点主机，24DI/24DO，6 点最大 200K 高速输入(X0-X5，3 路 AB 相)/2 点最大 50K 高速输入，4 点最大 200K 高速输出，NPN 输出，驱动电机 4 台，6 路模拟量输出，电压输出范围 0-10V，支持 C 语言。通讯接口:RS232/RS485/USB，左扩展接口可连接物联网模块或 485 通讯模块，右侧可接 16 个扩展模块（连主机最大数字量输入/输出为 256/256），DC24V 电源
JS-48T4-6AO-A	48 点主机，24DI/24DO，6 点最大 200K 高速输入(X0-X5，3 路 AB 相)/2 点最大 50K 高速输入，4 点最大 200K 高速输出，NPN 输出，驱动电机 4 台，6 路模拟量输出，电压输出范围 0-10V，支持 C 语言。通讯接口:RS232/RS485/USB，左扩展接口可连接物联网模块或 485 通讯模块，右侧可接 16 个扩展模块（连主机最大数字量输入/输出为 256/256），AC100V-240V 电源
JS-48R6AO-D	48 点主机，24DI/24DO，6 点最大 200K 高速输入(X0-X5，3 路 AB 相)，24 点继电器输出，6 路模拟量输出，电压输出范围 0-10V，支持 C 语言。通讯接口:RS232/RS485/USB，左扩展接口可连接物联网模块或 485 通讯模块，右侧可接 16 个扩展模块（连主机最大数字量输入/输出为 256/256），DC24V 电源
JS-48R6AO-A	48 点主机，24DI/24DO，6 点最大 200K 高速输入(X0-X5，3 路 AB 相)，24 点继电器输出，6 路模拟量输出，电压输出范围 0-10V，支持 C 语言。通讯接口:RS232/RS485/USB，左扩展接口可连接物联网模块或 485 通讯模块，右侧可接 16 个扩展模块（连主机最大数字量输入/输出为 256/256），AC100V-240V 电源
JS-48T4-6AB-D	48 点主机，28DI/20DO，12 点最大 200K 高速输入(6 路 AB 相差分输入,X0-X13)，8 点最大 200 高速输出（4 路 PWM 波输出/4 路高速高速输出），驱动电机 4 台，支持 C 语言。通讯接口:RS232/RS485/USB，右侧可接 16 个扩展模块（连主机最大数字量输入/输出为 256/256），DC24V 电源
JS-48T4-6AB-A	48 点主机，28DI/20DO，12 点最大 200K 高速输入(6 路 AB 相差分输入,X0-X13)，8 点最大 200K 高速输出（4 路 PWM 波输出/4 路高速高速输出），驱动电机 4 台，支持 C 语言。通讯接口:RS232/RS485/USB，右侧可接 16 个扩展模块（连主机最大数字量输入/

	输出为 256/256），AC100V-240V 电源
JS-60R-D	60 点主机，36DI/24DO，6 点最大 200K 高速输入(X0-X5，3 路 AB 相)，24 点继电器输出，支持 C 语言。通讯接口:RS232/RS485/USB，左扩展接口可连接物联网模块或 485 通讯模块，右侧可接 16 个扩展模块（连主机最大数字量输入/输出为 256/256），DC24V 电源
JS-60R-A	60 点主机，36DI/24DO，6 点最大 200K 高速输入(X0-X5，3 路 AB 相)，24 点继电器输出，支持 C 语言。通讯接口:RS232/RS485/USB，左扩展接口可连接物联网模块或 485 通讯模块，右侧可接 16 个扩展模块（连主机最大数字量输入/输出为 256/256），AC100V-240V 电源
JS-60T4-D	60 点主机，36DI/24DO，6 点最大 200K 高速输入(X0-X5，3 路 AB 相)/2 点最大 50K 高速输入，4 点最大 200K 高速输出，NPN 输出，驱动电机 4 台，支持 C 语言。通讯接口:RS232/RS485/USB，左扩展接口可连接物联网模块或 485 通讯模块，右侧可接 16 个扩展模块（连主机最大数字量输入/输出为 256/256），DC24V 电源
JS-60T4-A	60 点主机，36DI/24DO，6 点最大 200K 高速输入(X0-X5，3 路 AB 相)/2 点最大 50K 高速输入，4 点最大 200K 高速输出，NPN 输出，驱动电机 4 台，支持 C 语言。通讯接口:RS232/RS485/USB，左扩展接口可连接物联网模块或 485 通讯模块，右侧可接 16 个扩展模块（连主机最大数字量输入/输出为 256/256），AC100V-240V 电源
JS-60T12-D	60 点主机，36DI/24DO，6 点最大 200K 高速输入(X0-X5，3 路 AB 相)，4 点（前 4 轴）最大 200K 高速输出，8 点（后 8 轴）最大 50K 高速输出，NPN 输出，驱动电机 12 台。支持 C 语言。通讯接口:RS232/RS485/USB，左扩展接口可连接物联网模块或 485 通讯模块，右侧可接 16 个扩展模块（连主机最大数字量输入/输出为 256/256），DC24V 电源
JS-60T12-A	60 点主机，36DI/24DO，6 点最大 200K 高速输入(X0-X5，3 路 AB 相)，4 点（前 4 轴）最大 200K 高速输出，8 点（后 8 轴）最大 50K 高速输出，NPN 输出，驱动电机 12 台。支持 C 语言。通讯接口:RS232/RS485/USB，左扩展接口可连接物联网模块或 485 通讯模块，右侧可接 16 个扩展模块（连主机最大数字量输入/输出为 256/256），AC100V-240V 电源
JS3-60T4-E-D	60 点主机，36DI/24DO，6 点最大 200K 高速输入(X0-X5，3 路 AB 相)，4 点最大 200K 高速输出，NPN 输出，驱动电机 4 台。支持 C 语言。通讯接口: RS232/RS485*2/以太网，左扩展接口可连接物联网模块或 485 通讯模块，右侧可接 16 个扩展模块（连主机最大数字量输入/输出为 256/256），DC24V 电源
JS3-60T4-E-A	60 点主机，36DI/24DO，6 点最大 200K 高速输入(X0-X5，3 路 AB 相)，4 点最大 200K 高速输出，NPN 输出，驱动电机 4 台。支持 C 语言。通讯接口: RS232/RS485*2/以太网，左扩展接口可连接物联网模块或 485 通讯模块，右侧可接 16 个扩展模块（连主机最大数字量输入/输出为 256/256），AC100V-240V 电源
JS3-60T12-E-D	60 点主机，36DI/24DO，6 点最大 200K 高速输入(X0-X5，3 路 AB 相)/2 点最大 50K 高速输入，12 点最大 200K 高速输出，NPN 输出，驱动电机 12 台，支持 C 语言。通讯接口: RS232/RS485*2/以太网，左扩展接口可连接物联网模块或 485 通讯模块，右侧可接 16 个扩展模块（连主机最大数字量输入/输出为 256/256），DC24V 电源
JS3-60T12-E-A	60 点主机，36DI/24DO，6 点最大 200K 高速输入(X0-X5，3 路 AB 相)/2 点最大 50K 高速输入，12 点最大 200K 高速输出，NPN 输出，驱动电机 12 台，支持 C 语言。通讯接口: RS232/RS485*2/以太网，左扩展接口可连接物联网模块或 485 通讯模块，右侧可接 16 个扩展模块（连主机最大数字量输入/输出为 256/256），AC100V-240V 电源

JS-68T4-D	68 点主机，36DI/32DO，6 点最大 200K 高速输入(X0-X5，3 路 AB 相)，4 点最大 200K 高速输出，NPN 输出，驱动电机 4 台。支持 C 语言。通讯接口:RS232/USB，右侧可接 16 个扩展模块（连主机最大数字量输入/输出为 256/256），无万年历，DC24V 电源

JH 高阶型 PLC

产品命名规则如下：

型号	功能
JH 高阶型主机， 30K 程序区，DC24V/AC100V-240V 电源，可扩展 256/256 点，NPN 晶体管/继电器输出，有万年历，配壳。仅可搭配 HE 系列的扩展，不可与其他系列扩展混搭，否则会影响正常使用。	
JH-16R-D	16 点主机，8DI/8DO，1 路(X0~X1)AB 相最大 200K 高速输入，2 路（X2~X5）AB 相最大 50K 高速输入,继电器输出。不支持 C 语言。 通讯接口：RS232/RS485*2/USB，1 个 BD 板，左扩展接口可连接物联网模块或 485 通讯模块，右侧可接 16 个扩展模块（连主机最大数字量输入/输出为 256/256），有万年历，DC24V 电源
JH-16R-A	16 点主机，8DI/8DO，1 路(X0~X1)AB 相最大 200K 高速输入，2 路（X2~X5）AB 相最大 50K 高速输入，继电器输出。不支持 C 语言。 通讯接口：RS232/RS485*2/USB，1 个 BD 板，左扩展接口可连接物联网模块或 485 通讯模块，右侧可接 16 个扩展模块（连主机最大数字量输入/输出为 256/256），有万年历，AC100V-240V 电源
JH-16T2-D	16 点主机，8DI（NPN）/8DO（NPN），1 路(X0~X1)AB 相最大 200K 高速输入，2 路（X2~X5）AB 相最大 50K 高速输入。2 点最大 200K 高速输出，驱动电机 2 轴。不支持 C 语言。 通讯接口：RS232/RS485*2/USB，1 个 BD 板，左扩展接口可连接物联网模块或 485 通讯模块，右侧可接 16 个扩展模块（连主机最大数字量输入/输出为 256/256），有万年历，DC24V 电源

JH-16T2-A	16 点主机，8DI（NPN）/8DO（NPN），1 路(X0~X1)AB 相最大 200K 高速输入，2 路（X2~X5）AB 相最大 50K 高速输入。2 点最大 200K 高速输出，驱动电机 2 轴。不支持 C 语言。 通讯接口：RS232/RS485*2/USB，1 个 BD 板，左扩展接口可连接物联网模块或 485 通讯模块，右侧可接 16 个扩展模块（连主机最大数字量输入/输出为 256/256），有万年历，AC100V-240V 电源
JH-16T4-D	16 点主机，8DI（NPN）/8DO（NPN），6 点最大 200K 高速输入(X0-X5，3 路 AB 相)，4 点最大 200K 高速输出，驱动电机 4 轴。不支持 C 语言。 通讯接口：RS232/RS485*2/USB，1 个 BD 板，左扩展接口可连接物联网模块或 485 通讯模块，右侧可接 16 个扩展模块（连主机最大数字量输入/输出为 256/256），有万年历，DC24V 电源
JH-16T4-A	16 点主机，8DI（NPN）/8DO（NPN），6 点最大 200K 高速输入(X0-X5，3 路 AB 相)，4 点最大 200K 高速输出，驱动电机 4 轴。不支持 C 语言。 通讯接口：RS232/RS485*2/USB，1 个 BD 板，左扩展接口可连接物联网模块或 485 通讯模块，右侧可接 16 个扩展模块（连主机最大数字量输入/输出为 256/256），有万年历，AC100V-240V 电源
JH-16T4-E-D	16 点主机，8DI（NPN）/8DO（NPN），6 点最大 200K 高速输入(X0-X5，3 路 AB 相)，4 点最大 200K 高速输出，驱动电机 4 轴。支持 C 语言。 通讯接口：RS232/RS485*2/Ethernet，1 个 BD 板，左扩展接口可连接物联网模块或 485 通讯模块，右侧可接 16 个扩展模块（连主机最大数字量输入/输出为 256/256），有万年历，DC24V 电源
JH-16T4-E-A	16 点主机，8DI（NPN）/8DO（NPN），6 点最大 200K 高速输入(X0-X5，3 路 AB 相)，4 点最大 200K 高速输出，驱动电机 4 轴。支持 C 语言。 通讯接口：RS232/RS485*2/Ethernet，1 个 BD 板，左扩展接口可连接物联网模块或 485 通讯模块，右侧可接 16 个扩展模块（连主机最大数字量输入/输出为 256/256），有万年历，AC100V-240V 电源
JH-16T4-E-DP	16 点主机，8DI（NPN/PNP）/8DO（NPN），6 点最大 200K 高速输入(X0-X5，3 路 AB 相)，4 点最大 200K 高速输出，驱动电机 4 轴。支持 C 语言。 通讯接口：RS232/RS485*2/Ethernet，1 个 BD 板，左扩展接口可连接物联网模块或 485 通讯模块，右侧可接 16 个扩展模块（连主机最大数字量输入/输出为 256/256），有万年历，DC24V 电源
JH-16T4-E-AP	16 点主机，8DI（NPN/PNP）/8DO（NPN），6 点最大 200K 高速输入(X0-X5，3 路 AB 相)，4 点最大 200K 高速输出，驱动电机 4 轴。支持 C 语言。 通讯接口：RS232/RS485*2/Ethernet，1 个 BD 板，左扩展接口可连接物联网模块或 485 通讯模块，右侧可接 16 个扩展模块（连主机最大数字量输入/输出为 256/256），有万年历，AC100V-240V 电源
说明：JH-16T4-E-D、JH-16T4-E-DP 的区别： 1、 JH-16T4-E-D： 为 NPN 输入，NPN 输出。 2、 JH-16T4-E-DP：为 NPN/PNP 双极性输入，NPN 输出。 3、 其他功能一致。交流的 PLC 功能区别同理。	
JH-16R-E-D	16 点主机，8DI（NPN）/8DO，6 点最大 200K 高速输入(X0-X5，3 路 AB 相)，继电器输出。支持 C 语言。 通讯接口：RS232/RS485*2/Ethernet，1 个 BD 板，左扩展接口可连接物联网模块或 485 通讯模块，右侧可接 16 个扩展模块（连主机最大数字量输入/输出为 256/256），有万年历，DC24V 电源

JH-16R-E-A	16 点主机，8DI（NPN）/8DO，6 点最大 200K 高速输入(X0-X5，3 路 AB 相)，继电器输出。支持 C 语言。 通讯接口：RS232/RS485*2/Ethernet，1 个 BD 板，左扩展接口可连接物联网模块或 485 通讯模块，右侧可接 16 个扩展模块（连主机最大数字量输入/输出为 256/256），有万年历，AC100V-240V 电源
JH-24T4-D	24 点主机，14DI（NPN）/10DO（NPN），6 点最大 200K 高速输入(X0-X5，3 路 AB 相)，4 点最大 200K 高速输出，驱动电机 4 轴。支持 C 语言。 通讯接口：RS232/RS485*2/USB，1 个 BD 板，左扩展接口可连接物联网模块或 485 通讯模块，右侧可接 16 个扩展模块（连主机最大数字量输入/输出为 256/256），有万年历，DC24V 电源
JH-24T4-A	24 点主机，14DI（NPN）/10DO（NPN），6 点最大 200K 高速输入(X0-X5，3 路 AB 相)，4 点最大 200K 高速输出，驱动电机 4 轴。支持 C 语言。 通讯接口：RS232/RS485*2/USB，1 个 BD 板，左扩展接口可连接物联网模块或 485 通讯模块，右侧可接 16 个扩展模块（连主机最大数字量输入/输出为 256/256），有万年历，AC100V-240V 电源
JH-24T4-DP	24 点主机，14DI（NPN/PNP）/10DO（NPN），6 点最大 200K 高速输入(X0-X5，3 路 AB 相)，4 点最大 200K 高速输出，驱动电机 4 轴。支持 C 语言。 通讯接口：RS232/RS485*2/USB，1 个 BD 板，左扩展接口可连接物联网模块或 485 通讯模块，右侧可接 16 个扩展模块（连主机最大数字量输入/输出为 256/256），有万年历，DC24V 电源
JH-24T4-AP	24 点主机，14DI（NPN/PNP）/10DO（NPN），6 点最大 200K 高速输入(X0-X5，3 路 AB 相)，4 点最大 200K 高速输出，驱动电机 4 轴。支持 C 语言。 通讯接口：RS232/RS485*2/USB，1 个 BD 板，左扩展接口可连接物联网模块或 485 通讯模块，右侧可接 16 个扩展模块（连主机最大数字量输入/输出为 256/256），有万年历，AC100V-240V 电源
JH-24P4-DP	24 点主机，14DI（NPN/PNP）/10DO（PNP），6 点最大 200K 高速输入(X0-X5，3 路 AB 相)，4 点最大 200K 高速输出，驱动电机 4 轴。支持 C 语言。 通讯接口：RS232/RS485*2/USB，1 个 BD 板，左扩展接口可连接物联网模块或 485 通讯模块，右侧可接 16 个扩展模块（连主机最大数字量输入/输出为 256/256），有万年历，DC24V 电源
JH-24P4-AP	24 点主机，14DI（NPN/PNP）/10DO（PNP），6 点最大 200K 高速输入(X0-X5，3 路 AB 相)，4 点最大 200K 高速输出，驱动电机 4 轴。支持 C 语言。 通讯接口：RS232/RS485*2/USB，1 个 BD 板，左扩展接口可连接物联网模块或 485 通讯模块，右侧可接 16 个扩展模块（连主机最大数字量输入/输出为 256/256），有万年历，AC100V-240V 电源
说明：JH-24T4-D、JH-24P4-DP、JH-24T4-DP 的区别： 1、 JH-24T4-D： 为 NPN 输入，NPN 输出。 2、 JH-24P4-DP：为 NPN/PNP 输入，PNP 输出。 3、 JH-24T4-DP：为 NPN/PNP 输入，NPN 输出。 其他功能一致。交流的 PLC 功能区别同理。	
JH-1212T4-D	24 点主机，12DI/12DO（NPN），6 点最大 200K 高速输入(X0-X5，3 路 AB 相)，4 点最大 200K 高速输出，驱动电机 4 轴。支持 C 语言。 通讯接口：RS232/RS485/USB，1 个 BD 板，左扩展接口可连接物联网模块或 485 通讯模块，右侧可接 16 个扩展模块（连主机最大数字量输入/输出为 256/256），有万年历，

	DC24V 电源
JH-1212T4-A	24 点主机，12DI/10DO（NPN），6 点最大 200K 高速输入(X0-X5，3 路 AB 相)，4 点最大 200K 高速输出，驱动电机 4 轴。支持 C 语言。 通讯接口：RS232/RS485/USB，1 个 BD 板，左扩展接口可连接物联网模块或 485 通讯模块，右侧可接 16 个扩展模块（连主机最大数字量输入/输出为 256/256），有万年历，AC100V-240V 电源
JH-1212R-D	24 点主机，12DI/12DO，6 点最大 200K 高速输入(X0-X5，3 路 AB 相)，继电器输出。支持 C 语言。 通讯接口：RS232/RS485/USB，1 个 BD 板，左扩展接口可连接物联网模块或 485 通讯模块，右侧可接 16 个扩展模块（连主机最大数字量输入/输出为 256/256），有万年历，DC24V 电源
JH-1212R-A	24 点主机，12DI/12DO，6 点最大 200K 高速输入(X0-X5，3 路 AB 相)，继电器输出。支持 C 语言。 通讯接口：RS232/RS485/USB，1 个 BD 板，左扩展接口可连接物联网模块或 485 通讯模块，右侧可接 16 个扩展模块（连主机最大数字量输入/输出为 256/256），有万年历，AC100V-240V 电源
JH-24T4-E-D	24 点主机，14DI（NPN）/10DO（NPN），6 点最大 200K 高速输入(X0-X5，3 路 AB 相)，4 点最大 200K 高速输出，驱动电机 4 轴。支持 C 语言。 通讯接口：RS232/RS485*2/Ethernet，1 个 BD 板，左扩展接口可连接物联网模块或 485 通讯模块，右侧可接 16 个扩展模块（连主机最大数字量输入/输出为 256/256），有万年历，DC24V 电源
JH-24T4-E-A	24 点主机，14DI（NPN）/10DO（NPN），6 点最大 200K 高速输入(X0-X5，3 路 AB 相)，4 点最大 200K 高速输出，驱动电机 4 轴。支持 C 语言。 通讯接口：RS232/RS485*2/Ethernet，1 个 BD 板，左扩展接口可连接物联网模块或 485 通讯模块，右侧可接 16 个扩展模块（连主机最大数字量输入/输出为 256/256），有万年历，AC100V-240V 电源
JH-24T4-E-DP	24 点主机，14DI（NPN/PNP）/10DO（NPN），6 点最大 200K 高速输入(X0-X5，3 路 AB 相)，4 点最大 200K 高速输出，驱动电机 4 轴。支持 C 语言。 通讯接口：RS232/RS485*2/Ethernet，1 个 BD 板，左扩展接口可连接物联网模块或 485 通讯模块，右侧可接 16 个扩展模块（连主机最大数字量输入/输出为 256/256），有万年历，DC24V 电源
JH-24T4-E-AP	24 点主机，14DI（NPN/PNP）/10DO（NPN），6 点最大 200K 高速输入(X0-X5，3 路 AB 相)，4 点最大 200K 高速输出，驱动电机 4 轴。支持 C 语言。 通讯接口：RS232/RS485*2/Ethernet，1 个 BD 板，左扩展接口可连接物联网模块或 485 通讯模块，右侧可接 16 个扩展模块（连主机最大数字量输入/输出为 256/256），有万年历，AC100V-240V 电源
说明：JH-24T4-E-D、JH-24T4-E-DP 的区别： 1、 JH-24T4-E-D：为 NPN 输入，NPN 输出。 2、 JH-24T4-E-DP：为 NPN/PNP 输入，NPN 输出。 其他功能一致。交流的 PLC 功能区别同理	

JH-24R-E-D	24 点主机，14DI（NPN）/10DO，6 点最大 200K 高速输入(X0-X5，3 路 AB 相)，继电器输出。支持 C 语言。 通讯接口：RS232/RS485*2/Ethernet，1 个 BD 板，左扩展接口可连接物联网模块或 485 通讯模块，右侧可接 16 个扩展模块（连主机最大数字量输入/输出为 256/256），有万年历，DC24V 电源
JH-24R-E-A	24 点主机，14DI/10DO，6 点最大 200K 高速输入(X0-X5，3 路 AB 相)，继电器输出。支持 C 语言。 通讯接口：RS232/RS485*2/Ethernet，1 个 BD 板，左扩展接口可连接物联网模块或 485 通讯模块，右侧可接 16 个扩展模块（连主机最大数字量输入/输出为 256/256），有万年历，AC100V-240V 电源
JH-32T4-D	32 点主机，16DI（NPN）/16DO（NPN），8 点最大 200K 高速输入(X0-X7，4 路 AB 相)，4 点最大 200K 高速输出，驱动电机 4 轴。支持 C 语言。 通讯接口：RS232/RS485*2/USB，1 个 BD 板，左扩展接口可连接物联网模块或 485 通讯模块，右侧可接 16 个扩展模块（连主机最大数字量输入/输出为 256/256），有万年历，DC24V 电源
JH-32T4-A	32 点主机，16DI（NPN）/16DO（NPN），8 点最大 200K 高速输入(X0-X7，4 路 AB 相)，4 点最大 200K 高速输出，驱动电机 4 轴。支持 C 语言。 通讯接口：RS232/RS485*2/USB，1 个 BD 板，左扩展接口可连接物联网模块或 485 通讯模块，右侧可接 16 个扩展模块（连主机最大数字量输入/输出为 256/256），有万年历，AC100V-240V 电源
JH-32P4-DP	32 点主机，16DI（NPN/PNP）/16DO（PNP），8 点最大 200K 高速输入(X0-X7，4 路 AB 相)，4 点最大 200K 高速输出，驱动电机 4 轴。支持 C 语言。 通讯接口：RS232/RS485*2/USB，1 个 BD 板，左扩展接口可连接物联网模块或 485 通讯模块，右侧可接 16 个扩展模块（连主机最大数字量输入/输出为 256/256），有万年历，DC24V 电源
JH-32P4-AP	32 点主机，16DI（NPN/PNP）/16DO（PNP），8 点最大 200K 高速输入(X0-X7，4 路 AB 相)，4 点最大 200K 高速输出，驱动电机 4 轴。支持 C 语言。 通讯接口：RS232/RS485*2/USB，1 个 BD 板，左扩展接口可连接物联网模块或 485 通讯模块，右侧可接 16 个扩展模块（连主机最大数字量输入/输出为 256/256），有万年历，AC100V-240V 电源
JH-32T4-DP	32 点主机，16DI（NPN/PNP）/16DO（NPN），8 点最大 200K 高速输入(X0-X7，4 路 AB 相)，4 点最大 200K 高速输出，驱动电机 4 轴。支持 C 语言。 通讯接口：RS232/RS485*2/USB，1 个 BD 板，左扩展接口可连接物联网模块或 485 通讯模块，右侧可接 16 个扩展模块（连主机最大数字量输入/输出为 256/256），有万年历，DC24V 电源
JH-32T4-AP	32 点主机，16DI（NPN/PNP）/16DO（NPN），8 点最大 200K 高速输入(X0-X7，4 路 AB 相)，4 点最大 200K 高速输出，驱动电机 4 轴。支持 C 语言。 通讯接口：RS232/RS485*2/USB，1 个 BD 板，左扩展接口可连接物联网模块或 485 通讯模块，右侧可接 16 个扩展模块（连主机最大数字量输入/输出为 256/256），有万年历，AC100V-240V 电源

说明：JH-32T4-D、JH-32P4-DP、JH-32T4-DP 的区别：

1. JH-32T4-D： 为 NPN 输入，NPN 输出。
2. JH-32P4-DP：为 NPN/PNP 双极性输入，PNP 输出。
3. JH-32T4-DP：为 NPN/PNP 双极性输入，NPN 输出。

其他功能一致。交流的 PLC 功能区别同理。	
JH-32T8-D	32 点主机，16DI（NPN）/16DO（NPN），8 点最大 200K 高速输入(X0-X7，4 路 AB 相)，8 点最大 200K 高速输出，驱动电机 8 轴。支持 C 语言。 通讯接口：RS232/RS485*2/USB，1 个 BD 板，左扩展接口可连接物联网模块或 485 通讯模块，右侧可接 16 个扩展模块（连主机最大数字量输入/输出为 256/256），有万年历，DC24V 电源
JH-32T8-A	32 点主机，16DI（NPN）/16DO（NPN），8 点最大 200K 高速输入(X0-X7，4 路 AB 相)，8 点最大 200K 高速输出，驱动电机 8 轴。支持 C 语言。 通讯接口：RS232/RS485*2/USB，1 个 BD 板，左扩展接口可连接物联网模块或 485 通讯模块，右侧可接 16 个扩展模块（连主机最大数字量输入/输出为 256/256），有万年历，AC100V-240V 电源
JH-32R-D	32 点主机，16DI（NPN）/16DO，8 点最大 200K 高速输入(X0-X7，4 路 AB 相)，继电器输出。支持 C 语言。 通讯接口：RS232/RS485*2/USB，1 个 BD 板，左扩展接口可连接物联网模块或 485 通讯模块，右侧可接 16 个扩展模块（连主机最大数字量输入/输出为 256/256），有万年历，DC24V 电源
JH-32R-A	32 点主机，16DI（NPN）/16DO，8 点最大 200K 高速输入(X0-X7，4 路 AB 相)，继电器输出。支持 C 语言。 通讯接口：RS232/RS485*2/USB，1 个 BD 板，左扩展接口可连接物联网模块或 485 通讯模块，右侧可接 16 个扩展模块（连主机最大数字量输入/输出为 256/256），有万年历，AC100V-240V 电源
JH-32T4-2E-D	32 点主机，16DI（NPN）/16DO（NPN），8 点最大 200K 高速输入(X0-X7，4 路 AB 相)，4 点最大 200K 高速输出，驱动电机 4 轴。支持 C 语言。 通讯接口：RS232/RS485*2/USB/Ethernet*2（交换机功能），1 个 BD 板，左扩展接口可连接物联网模块或 485 通讯模块，右侧可接 16 个扩展模块（连主机最大数字量输入/输出为 256/256），有万年历，DC24V 电源
JH-32T4-2E-A	32 点主机，16DI（NPN）/16DO（NPN），8 点最大 200K 高速输入(X0-X7，4 路 AB 相)，4 点最大 200K 高速输出，驱动电机 4 轴。支持 C 语言。 通讯接口：RS232/RS485*2/USB/Ethernet*2（交换机功能），1 个 BD 板，左扩展接口可连接物联网模块或 485 通讯模块，右侧可接 16 个扩展模块（连主机最大数字量输入/输出为 256/256），有万年历，AC100V-240V 电源
JH-32P4-2E-DP	32 点主机，16DI（NPN/PNP）/16DO（PNP），8 点最大 200K 高速输入(X0-X7，4 路 AB 相)，4 点最大 200K 高速输出，驱动电机 4 轴。支持 C 语言。 通讯接口：RS232/RS485*2/USB/Ethernet*2（交换机功能），1 个 BD 板，左扩展接口可连接物联网模块或 485 通讯模块，右侧可接 16 个扩展模块（连主机最大数字量输入/输出为 256/256），有万年历，DC24V 电源
JH-32P4-2E-AP	32 点主机，16DI（NPN/PNP）/16DO（PNP），8 点最大 200K 高速输入(X0-X7，4 路 AB 相)，4 点最大 200K 高速输出，驱动电机 4 轴。支持 C 语言。 通讯接口：RS232/RS485*2/USB/Ethernet*2（交换机功能），1 个 BD 板，左扩展接口可连接物联网模块或 485 通讯模块，右侧可接 16 个扩展模块（连主机最大数字量输入/输出为 256/256），有万年历，AC100V-240V 电源

JH-32T4-2E-DP	32 点主机，16DI（NPN/PNP）/16DO（NPN），8 点最大 200K 高速输入(X0-X7，4 路 AB 相)，4 点最大 200K 高速输出，驱动电机 4 轴。支持 C 语言。 通讯接口：RS232/RS485*2/USB/Ethernet*2（交换机功能），1 个 BD 板，左扩展接口可连接物联网模块或 485 通讯模块，右侧可接 16 个扩展模块（连主机最大数字量输入/输出为 256/256），有万年历，DC24V 电源
JH-32T4-2E-AP	32 点主机，16DI（NPN/PNP）/16DO（NPN），8 点最大 200K 高速输入(X0-X7，4 路 AB 相)，4 点最大 200K 高速输出，驱动电机 4 轴。支持 C 语言。 通讯接口：RS232/RS485*2/USB/Ethernet*2（交换机功能），1 个 BD 板，左扩展接口可连接物联网模块或 485 通讯模块，右侧可接 16 个扩展模块（连主机最大数字量输入/输出为 256/256），有万年历，AC100V-240V 电源
说明：JH-32T4-2E-D、JH-32P4-2E-DP、JH-32T4-2E-DP 的区别： 1、 JH-32T4-2E-D： 为 NPN 输入，NPN 输出。 2、 JH-32P4-2E-DP：为 NPN/PNP 双极性输入，PNP 输出。 3、 JH-32T4-2E-DP: 为 NPN/PNP 双极性输入，NPN 输出。 其他功能一致。交流的 PLC 功能区别同理。	
JH-32T8-2E-D	32 点主机，16DI（NPN）/16DO（NPN），8 点最大 200K 高速输入(X0-X7，4 路 AB 相)，8 点最大 200K 高速输出，驱动电机 8 轴。支持 C 语言。 通讯接口：RS232/RS485*2/USB/Ethernet*2（交换机功能），1 个 BD 板，左扩展接口可连接物联网模块或 485 通讯模块，右侧可接 16 个扩展模块（连主机最大数字量输入/输出为 256/256），有万年历，DC24V 电源
JH-32T8-2E-A	32 点主机，16DI（NPN）/16DO（NPN），8 点最大 200K 高速输入(X0-X7，4 路 AB 相)，8 点最大 200K 高速输出，驱动电机 8 轴。支持 C 语言。 通讯接口：RS232/RS485*2/USB/Ethernet*2（交换机功能），1 个 BD 板，左扩展接口可连接物联网模块或 485 通讯模块，右侧可接 16 个扩展模块（连主机最大数字量输入/输出为 256/256），有万年历，AC100V-240V 电源
JH-32R-2E-D	32 点主机，16DI/16DO，8 点最大 200K 高速输入(X0-X7，4 路 AB 相)，继电器输出。支持 C 语言。 通讯接口：RS232/RS485*2/Ethernet*2（交换机功能），1 个 BD 板，左扩展接口可连接物联网模块或 485 通讯模块，右侧可接 16 个扩展模块（连主机最大数字量输入/输出为 256/256），有万年历，DC24V 电源
JH-32R-2E-A	32 点主机，16DI/16DO，8 点最大 200K 高速输入(X0-X7，4 路 AB 相)，继电器输出。支持 C 语言。 通讯接口：RS232/RS485*2/Ethernet*2（交换机功能），1 个 BD 板，左扩展接口可连接物联网模块或 485 通讯模块，右侧可接 16 个扩展模块（连主机最大数字量输入/输出为 256/256），有万年历，AC100V-240V 电源
JH-40T4-D	40 点主机，24DI/16DO（NPN），8 点最大 200K 高速输入(X0-X7，4 路 AB 相)，4 点最大 200K 高速输出，驱动电机 4 轴。支持 C 语言。 通讯接口：RS232/RS485*2/USB，1 个 BD 板，左扩展接口可连接物联网模块或 485 通讯模块，右侧可接 16 个扩展模块（连主机最大数字量输入/输出为 256/256），有万年历，DC24V 电源
JH-40T4-A	40 点主机，24DI/16DO（NPN），8 点最大 200K 高速输入(X0-X7，4 路 AB 相)，4 点最大 200K 高速输出，驱动电机 4 轴。支持 C 语言。 通讯接口：RS232/RS485*2/USB，1 个 BD 板，左扩展接口可连接物联网模块或 485 通

	讯模块，右侧可接 16 个扩展模块（连主机最大数字量输入/输出为 256/256），有万年历，AC100V-240V 电源
JH-40T4-DP	40 点主机，24DI（NPN/PNP）/16DO（NPN），8 点最大 200K 高速输入(X0-X7，4 路 AB 相)，4 点最大 200K 高速输出，驱动电机 4 轴。支持 C 语言。 通讯接口：RS232/RS485*2/USB，1 个 BD 板，左扩展接口可连接物联网模块或 485 通讯模块，右侧可接 16 个扩展模块（连主机最大数字量输入/输出为 256/256），有万年历，DC24V 电源
JH-40T4-AP	40 点主机，24DI（NPN/PNP）/16DO（NPN），8 点最大 200K 高速输入(X0-X7，4 路 AB 相)，4 点最大 200K 高速输出，驱动电机 4 轴。支持 C 语言。 通讯接口：RS232/RS485*2/USB，1 个 BD 板，左扩展接口可连接物联网模块或 485 通讯模块，右侧可接 16 个扩展模块（连主机最大数字量输入/输出为 256/256），有万年历，AC100V-240V 电源
JH-40P4-DP	40 点主机，24DI（NPN/PNP）/16DO（PNP），8 点最大 200K 高速输入(X0-X7，4 路 AB 相)，4 点最大 200K 高速输出，驱动电机 4 轴。支持 C 语言。 通讯接口：RS232/RS485*2/USB，1 个 BD 板，左扩展接口可连接物联网模块或 485 通讯模块，右侧可接 16 个扩展模块（连主机最大数字量输入/输出为 256/256），有万年历，DC24V 电源
JH-40P4-AP	40 点主机，24DI（NPN/PNP）/16DO（PNP），8 点最大 200K 高速输入(X0-X7，4 路 AB 相)，4 点最大 200K 高速输出，驱动电机 4 轴。支持 C 语言。 通讯接口：RS232/RS485*2/USB，1 个 BD 板，左扩展接口可连接物联网模块或 485 通讯模块，右侧可接 16 个扩展模块（连主机最大数字量输入/输出为 256/256），有万年历，AC100V-240V 电源
说明：JH-40T4-D、JH-40T4-DP、JH-40P4-DP 的区别: 1. JH-40T4-D:NPN 输入，NPN 输出 2. JH-40T4-DP:NPN/PNP 输入，NPN 输出 3. JH-40P4-DP:NPN/PNP 输入，PNP 输出 其他功能一致。交流的 PLC 功能区别同理	
JH-40T8-D	40 点主机，24DI（NPN）/16DO（NPN），8 点最大 200K 高速输入(X0-X7，4 路 AB 相)，8 点最大 200K 高速输出，驱动电机 8 轴。支持 C 语言。 通讯接口：RS232/RS485*2/USB，1 个 BD 板，左扩展接口可连接物联网模块或 485 通讯模块，右侧可接 16 个扩展模块（连主机最大数字量输入/输出为 256/256），有万年历，DC24V 电源
JH-40T8-A	40 点主机，24DI（NPN）/16DO（NPN），8 点最大 200K 高速输入(X0-X7，4 路 AB 相)，8 点最大 200K 高速输出，驱动电机 8 轴。支持 C 语言。 通讯接口：RS232/RS485*2/USB，1 个 BD 板，左扩展接口可连接物联网模块或 485 通讯模块，右侧可接 16 个扩展模块（连主机最大数字量输入/输出为 256/256），有万年历，AC100V-240V 电源
JH-40R-D	40 点主机，24DI/16DO，8 点最大 200K 高速输入(X0-X7，4 路 AB 相)，继电器输出。支持 C 语言。 通讯接口：RS232/RS485*2/USB，1 个 BD 板，左扩展接口可连接物联网模块或 485 通讯模块，右侧可接 16 个扩展模块（连主机最大数字量输入/输出为 256/256），有万年历，DC24V 电源

JH-40R-A	40 点主机，24DI/16DO，8 点最大 200K 高速输入(X0-X7，4 路 AB 相)，继电器输出。支持 C 语言。 通讯接口：RS232/RS485*2/USB，1 个 BD 板，左扩展接口可连接物联网模块或 485 通讯模块，右侧可接 16 个扩展模块（连主机最大数字量输入/输出为 256/256），有万年历，AC100V-240V 电源
JH-40T4-2E-D	40 点主机，24DI/16DO（NPN），8 点最大 200K 高速输入(X0-X7，4 路 AB 相)，4 点最大 200K 高速输出，驱动电机 4 轴。支持 C 语言。 通讯接口：RS232/RS485*2/USB/Ethernet*2（交换机功能），1 个 BD 板，左扩展接口可连接物联网模块或 485 通讯模块，右侧可接 16 个扩展模块（连主机最大数字量输入/输出为 256/256），有万年历，DC24V 电源
JH-40T4-2E-A	40 点主机，24DI/16DO（NPN），8 点最大 200K 高速输入(X0-X7，4 路 AB 相)，4 点最大 200K 高速输出，驱动电机 4 轴。支持 C 语言。 通讯接口：RS232/RS485*2/USB/Ethernet*2（交换机功能），1 个 BD 板，左扩展接口可连接物联网模块或 485 通讯模块，右侧可接 16 个扩展模块（连主机最大数字量输入/输出为 256/256），有万年历，AC100V-240V 电源
JH-40T4-2E-DP	40 点主机，24DI（NPN/PNP）/16DO（NPN），8 点最大 200K 高速输入(X0-X7，4 路 AB 相)，4 点最大 200K 高速输出，驱动电机 4 轴。支持 C 语言。 通讯接口：RS232/RS485*2/USB/Ethernet*2（交换机功能），1 个 BD 板，左扩展接口可连接物联网模块或 485 通讯模块，右侧可接 16 个扩展模块（连主机最大数字量输入/输出为 256/256），有万年历，DC24V 电源
JH-40T4-2E-AP	40 点主机，24DI（NPN/PNP）/16DO（NPN），8 点最大 200K 高速输入(X0-X7，4 路 AB 相)，4 点最大 200K 高速输出，驱动电机 4 轴。支持 C 语言。 通讯接口：RS232/RS485*2/USB/Ethernet*2（交换机功能），1 个 BD 板，左扩展接口可连接物联网模块或 485 通讯模块，右侧可接 16 个扩展模块（连主机最大数字量输入/输出为 256/256），有万年历，AC100V-240V 电源
JH-40P4-2E-DP	40 点主机，24DI（NPN/PNP）/16DO（PNP），8 点最大 200K 高速输入(X0-X7，4 路 AB 相)，4 点最大 200K 高速输出，驱动电机 4 轴。支持 C 语言。 通讯接口：RS232/RS485*2/USB/Ethernet*2（交换机功能），1 个 BD 板，左扩展接口可连接物联网模块或 485 通讯模块，右侧可接 16 个扩展模块（连主机最大数字量输入/输出为 256/256），有万年历，DC24V 电源
JH-40P4-2E-AP	40 点主机，24DI（NPN/PNP）/16DO（PNP），8 点最大 200K 高速输入(X0-X7，4 路 AB 相)，4 点最大 200K 高速输出，驱动电机 4 轴。支持 C 语言。 通讯接口：RS232/RS485*2/USB/Ethernet*2（交换机功能），1 个 BD 板，左扩展接口可连接物联网模块或 485 通讯模块，右侧可接 16 个扩展模块（连主机最大数字量输入/输出为 256/256），有万年历，AC100V-240V 电源
说明：JH-40T4-2E-D、JH-40T4-2E-DP、JH-40P4-2E-DP 的区别： 1. JH-40T4-2E-D:NPN 输入，NPN 输出 2. JH-40T4-2E-DP:NPN/PNP 输入，NPN 输出 3. JH-40P4-2E-DP:NPN/PNP 输入，PNP 输出 其他功能一致。交流的 PLC 功能区别同理	
JH-40T8-2E-D	40 点主机，24DI（NPN）/16DO（NPN），8 点最大 200K 高速输入(X0-X7，4 路 AB 相)，8 点最大 200K 高速输出，驱动电机 8 轴。支持 C 语言。 通讯接口：RS232/RS485*2/USB/Ethernet*2（交换机功能），1 个 BD 板，左扩展接口可连接物联网模块或 485 通讯模块，右侧可接 16 个扩展模块（连主机最大数字量输

	入/输出为 256/256），有万年历，DC24V 电源
JH-40T8-2E-A	40 点主机，24DI（NPN）/16DO（NPN），8 点最大 200K 高速输入(X0-X7，4 路 AB 相)，8 点最大 200K 高速输出，驱动电机 8 轴。支持 C 语言。 通讯接口：RS232/RS485*2/USB/Ethernet*2（交换机功能），1 个 BD 板，左扩展接口可连接物联网模块或 485 通讯模块，右侧可接 16 个扩展模块（连主机最大数字量输入/输出为 256/256），有万年历，AC100V-240V 电源
JH-40R-2E-D	40 点主机，24DI/16DO，8 点最大 200K 高速输入(X0-X7，4 路 AB 相)，继电器输出。支持 C 语言。 通讯接口：RS232/RS485*2/Ethernet*2（交换机功能），1 个 BD 板，左扩展接口可连接物联网模块或 485 通讯模块，右侧可接 16 个扩展模块（连主机最大数字量输入/输出为 256/256），有万年历，DC24V 电源
JH-40R-2E-A	40 点主机，24DI/16DO，8 点最大 200K 高速输入(X0-X7，4 路 AB 相)，继电器输出。支持 C 语言。 通讯接口：RS232/RS485*2/Ethernet*2（交换机功能），1 个 BD 板，左扩展接口可连接物联网模块或 485 通讯模块，右侧可接 16 个扩展模块（连主机最大数字量输入/输出为 256/256），有万年历，AC100V-240V 电源
JH-48T4-D	48 点主机，24DI（NPN）/24DO（NPN），8 点最大 200K 高速输入(X0-X7，4 路 AB 相)，4 点最大 200K 高速输出，驱动电机 4 轴。支持 C 语言。 通讯接口：RS232/RS485*2/USB，2 个 BD 板，左扩展接口可连接物联网模块或 485 通讯模块，右侧可接 16 个扩展模块（连主机最大数字量输入/输出为 256/256），有万年历，DC24V 电源
JH-48T4-A	48 点主机，24DI（NPN）/24DO（NPN），8 点最大 200K 高速输入(X0-X7，4 路 AB 相)，4 点最大 200K 高速输出，驱动电机 4 轴。支持 C 语言。 通讯接口：RS232/RS485*2/USB，2 个 BD 板，左扩展接口可连接物联网模块或 485 通讯模块，右侧可接 16 个扩展模块（连主机最大数字量输入/输出为 256/256），有万年历，AC100V-240V 电源
JH-48P4-DP	48 点主机，24DI(NPN/PNP)/24DO（PNP），8 点最大 200K 高速输入(X0-X7，4 路 AB 相)，4 点最大 200K 高速输出，驱动电机 4 轴。支持 C 语言。 通讯接口：RS232/RS485*2/USB，2 个 BD 板，左扩展接口可连接物联网模块或 485 通讯模块，右侧可接 16 个扩展模块（连主机最大数字量输入/输出为 256/256），有万年历，DC24V 电源
JH-48P4-AP	48 点主机，24DI(NPN/PNP)/24DO（PNP），8 点最大 200K 高速输入(X0-X7，4 路 AB 相)，4 点最大 200K 高速输出，驱动电机 4 轴。支持 C 语言。 通讯接口：RS232/RS485*2/USB，2 个 BD 板，左扩展接口可连接物联网模块或 485 通讯模块，右侧可接 16 个扩展模块（连主机最大数字量输入/输出为 256/256），有万年历，AC100V-240V 电源
JH-48T4-DP	48 点主机，24DI(NPN/PNP) /24DO（NPN），8 点最大 200K 高速输入(X0-X7，4 路 AB 相)，4 点最大 200K 高速输出，驱动电机 4 轴。支持 C 语言。 通讯接口：RS232/RS485*2/USB，2 个 BD 板，左扩展接口可连接物联网模块或 485 通讯模块，右侧可接 16 个扩展模块（连主机最大数字量输入/输出为 256/256），有万年历，DC24V 电源

JH-48T4-AP	48 点主机，24DI(NPN/PNP)/24DO（NPN），8 点最大 200K 高速输入(X0-X7，4 路 AB 相)，4 点最大 200K 高速输出，驱动电机 4 轴。支持 C 语言。 通讯接口：RS232/RS485*2/USB，2 个 BD 板，左扩展接口可连接物联网模块或 485 通讯模块，右侧可接 16 个扩展模块（连主机最大数字量输入/输出为 256/256），有万年历，AC100V-240V 电源
说明：JH-48T4-D、JH-48T4-DP、JH-48P4-DP 的区别: 1. JH-48T4-D:NPN 输入，NPN 输出 2. JH-48T4-DP:NPN/PNP 输入，NPN 输出 3. JH-48P4-DP:NPN/PNP 输入，PNP 输出 其他功能一致。交流的 PLC 功能区别同理	
JH-48T12-D	48 点主机，24DI（NPN）/24DO（NPN），8 点最大 200K 高速输入(X0-X7，4 路 AB 相)，12 点高速输出（前 8 轴最大 200K，后 4 轴最大 50K），驱动电机 12 轴。支持 C 语言。 通讯接口：RS232/RS485*2/USB，2 个 BD 板，左扩展接口可连接物联网模块或 485 通讯模块，右侧可接 16 个扩展模块（连主机最大数字量输入/输出为 256/256），有万年历，DC24V 电源
JH-48T12-A	48 点主机，24DI（NPN）/24DO（NPN），8 点最大 200K 高速输入(X0-X7，4 路 AB 相)，12 点高速输出（前 8 轴最大 200K，后 4 轴最大 50K），驱动电机 12 轴。支持 C 语言。 通讯接口：RS232/RS485*2/USB，2 个 BD 板，左扩展接口可连接物联网模块或 485 通讯模块，右侧可接 16 个扩展模块（连主机最大数字量输入/输出为 256/256），有万年历，AC100V-240V 电源
JH-48R-D	48 点主机，24DI/24DO，8 点最大 200K 高速输入(X0-X7，4 路 AB 相)，继电器输出。支持 C 语言。 通讯接口：RS232/RS485*2/USB，2 个 BD 板，左扩展接口可连接物联网模块或 485 通讯模块，右侧可接 16 个扩展模块（连主机最大数字量输入/输出为 256/256），有万年历，DC24V 电源
JH-48R-A	48 点主机，24DI/24DO，8 点最大 200K 高速输入(X0-X7，4 路 AB 相)，继电器输出。支持 C 语言。 通讯接口：RS232/RS485*2/USB，2 个 BD 板，左扩展接口可连接物联网模块或 485 通讯模块，右侧可接 16 个扩展模块（连主机最大数字量输入/输出为 256/256），有万年历，AC100V-240V 电源
JH-48T4-2E-D	48 点主机，24DI/24DO（NPN），8 点最大 200K 高速输入(X0-X7，4 路 AB 相)，4 点最大 200K 高速输出，驱动电机 4 轴。支持 C 语言。 通讯接口：RS232/RS485*2/USB/Ethernet*2（交换机功能），2 个 BD 板，左扩展接口可连接物联网模块或 485 通讯模块，右侧可接 16 个扩展模块（连主机最大数字量输入/输出为 256/256），有万年历，DC24V 电源
JH-48T4-2E-A	48 点主机，24DI/24DO（NPN），8 点最大 200K 高速输入(X0-X7，4 路 AB 相)，4 点最大 200K 高速输出，驱动电机 4 轴。支持 C 语言。 通讯接口：RS232/RS485*2/USB/Ethernet*2（交换机功能），2 个 BD 板，左扩展接口可连接物联网模块或 485 通讯模块，右侧可接 16 个扩展模块（连主机最大数字量输入/输出为 256/256），有万年历，AC100V-240V 电源
JH-48T4-2E-DP	48 点主机，24DI(NPN/PNP) /24DO（NPN），8 点最大 200K 高速输入(X0-X7，4 路 AB 相)，4 点最大 200K 高速输出，驱动电机 4 轴。支持 C 语言。 通讯接口：RS232/RS485*2/USB/Ethernet*2（交换机功能），2 个 BD 板，左扩展接口可连接物联网模块或 485 通讯模块，右侧可接 16 个扩展模块（连主机最大数字量输

	入/输出为 256/256），有万年历，DC24V 电源
JH-48T4-2E-AP	48 点主机，24DI(NPN/PNP)/24DO（NPN），8 点最大 200K 高速输入(X0-X7，4 路 AB 相)，4 点最大 200K 高速输出，驱动电机 4 轴。支持 C 语言。 通讯接口：RS232/RS485*2/USB/Ethernet*2（交换机功能），2 个 BD 板，左扩展接口可连接物联网模块或 485 通讯模块，右侧可接 16 个扩展模块（连主机最大数字量输入/输出为 256/256），有万年历，AC100V-240V 电源
JH-48P4-2E-DP	48 点主机，24DI(NPN/PNP)/24DO（PNP），8 点最大 200K 高速输入(X0-X7，4 路 AB 相)，4 点最大 200K 高速输出，驱动电机 4 轴。支持 C 语言。 通讯接口：RS232/RS485*2/USB/Ethernet*2（交换机功能），2 个 BD 板，左扩展接口可连接物联网模块或 485 通讯模块，右侧可接 16 个扩展模块（连主机最大数字量输入/输出为 256/256），有万年历，DC24V 电源
JH-48P4-2E-AP	48 点主机，24DI(NPN/PNP)/24DO（PNP），8 点最大 200K 高速输入(X0-X7，4 路 AB 相)，4 点最大 200K 高速输出，驱动电机 4 轴。支持 C 语言。 通讯接口：RS232/RS485*2/USB/Ethernet*2（交换机功能），2 个 BD 板，左扩展接口可连接物联网模块或 485 通讯模块，右侧可接 16 个扩展模块（连主机最大数字量输入/输出为 256/256），有万年历，AC100V-240V 电源
说明：JH-48T4-2E-D、JH-48T4-2E-DP、JH-48P4-2E-DP 的区别: 1. JH-48T4-2E-D:NPN 输入，NPN 输出 2. JH-48T4-2E-DP:NPN/PNP 输入，NPN 输出 3. JH-48P4-2E-DP:NPN/PNP 输入，PNP 输出 其他功能一致。交流的 PLC 功能区别同理	
JH-48T12-2E-D	48 点主机，24DI/24DO（NPN），8 点最大 200K 高速输入(X0-X7，4 路 AB 相)，12 点高速输出（前 8 轴最大 200K，后 4 轴最大 50K），驱动电机 12 轴。支持 C 语言。 通讯接口：RS232/RS485*2/USB/Ethernet*2（交换机功能），2 个 BD 板，左扩展接口可连接物联网模块或 485 通讯模块，右侧可接 16 个扩展模块（连主机最大数字量输入/输出为 256/256），有万年历，DC24V 电源
JH-48T12-2E-A	48 点主机，24DI/24DO（NPN），8 点最大 200K 高速输入(X0-X7，4 路 AB 相)，12 点高速输出（前 8 轴最大 200K，后 4 轴最大 50K），驱动电机 12 轴。支持 C 语言。 通讯接口：RS232/RS485*2/USB/Ethernet*2（交换机功能），2 个 BD 板，左扩展接口可连接物联网模块或 485 通讯模块，右侧可接 16 个扩展模块（连主机最大数字量输入/输出为 256/256），有万年历，AC100V-240V 电源
JH-48R-2E-D	48 点主机，24DI/24DO，8 点最大 200K 高速输入(X0-X7，4 路 AB 相)，继电器输出。支持 C 语言。 通讯接口：RS232/RS485*2/Ethernet*2（交换机功能），2 个 BD 板，左扩展接口可连接物联网模块或 485 通讯模块，右侧可接 16 个扩展模块（连主机最大数字量输入/输出为 256/256），有万年历，DC24V 电源
JH-48R-2E-A	48 点主机，24DI/24DO，8 点最大 200K 高速输入(X0-X7，4 路 AB 相)，继电器输出。支持 C 语言。 通讯接口：RS232/RS485*2/Ethernet*2（交换机功能），2 个 BD 板，左扩展接口可连接物联网模块或 485 通讯模块，右侧可接 16 个扩展模块（连主机最大数字量输入/输出为 256/256），有万年历，AC100V-240V 电源

JH-60T4-D	60 点主机，36DI/24DO（NPN），8 点最大 200K 高速输入(X0-X7，4 路 AB 相)，4 点最大 200K 高速输出，驱动电机 4 轴。支持 C 语言。 通讯接口：RS232/RS485*2/USB，2 个 BD 板，左扩展接口可连接物联网模块或 485 通讯模块，右侧可接 16 个扩展模块（连主机最大数字量输入/输出为 256/256），有万年历，DC24V 电源
JH-60T4-A	60 点主机，36DI/24DO（NPN），8 点最大 200K 高速输入(X0-X7，4 路 AB 相)，4 点最大 200K 高速输出，驱动电机 4 轴。支持 C 语言。 通讯接口：RS232/RS485*2/USB，2 个 BD 板，左扩展接口可连接物联网模块或 485 通讯模块，右侧可接 16 个扩展模块（连主机最大数字量输入/输出为 256/256），有万年历，AC100V-240V 电源
JH-60T4-DP	60 点主机，36DI(NPN/PNP)/24DO（NPN），8 点最大 200K 高速输入(X0-X7，4 路 AB 相)，4 点最大 200K 高速输出，驱动电机 4 轴。支持 C 语言。 通讯接口：RS232/RS485*2/USB，2 个 BD 板，左扩展接口可连接物联网模块或 485 通讯模块，右侧可接 16 个扩展模块（连主机最大数字量输入/输出为 256/256），有万年历，DC24V 电源
JH-60T4-AP	60 点主机，36DI(NPN/PNP)/24DO（NPN），8 点最大 200K 高速输入(X0-X7，4 路 AB 相)，4 点最大 200K 高速输出，驱动电机 4 轴。支持 C 语言。 通讯接口：RS232/RS485*2/USB，2 个 BD 板，左扩展接口可连接物联网模块或 485 通讯模块，右侧可接 16 个扩展模块（连主机最大数字量输入/输出为 256/256），有万年历，AC100V-240V 电源
JH-60P4-DP	60 点主机，36DI(NPN/PNP)/24DO（PNP），8 点最大 200K 高速输入(X0-X7，4 路 AB 相)，4 点最大 200K 高速输出，驱动电机 4 轴。支持 C 语言。 通讯接口：RS232/RS485*2/USB，2 个 BD 板，左扩展接口可连接物联网模块或 485 通讯模块，右侧可接 16 个扩展模块（连主机最大数字量输入/输出为 256/256），有万年历，DC24V 电源
JH-60P4-AP	60 点主机，36DI(NPN/PNP)/24DO（PNP），8 点最大 200K 高速输入(X0-X7，4 路 AB 相)，4 点最大 200K 高速输出，驱动电机 4 轴。支持 C 语言。 通讯接口：RS232/RS485*2/USB，2 个 BD 板，左扩展接口可连接物联网模块或 485 通讯模块，右侧可接 16 个扩展模块（连主机最大数字量输入/输出为 256/256），有万年历，AC100V-240V 电源
说明：JH-60T4-D、JH-60T4-DP、JH-60P4-DP 的区别： 1. JH-60T4-D:NPN 输入，NPN 输出 2. JH-60T4-DP:NPN/PNP 输入，NPN 输出 3. JH-60P4-DP:NPN/PNP 输入，PNP 输出 其他功能一致。交流的 PLC 功能区别同理	
JH-60T12-D	60 点主机，36DI/24DO（NPN），8 点最大 200K 高速输入(X0-X7，4 路 AB 相)，12 点高速输出（前 8 轴最大 200K，后 4 轴最大 50K），驱动电机 12 轴。支持 C 语言。 通讯接口：RS232/RS485*2/USB，2 个 BD 板，左扩展接口可连接物联网模块或 485 通讯模块，右侧可接 16 个扩展模块（连主机最大数字量输入/输出为 256/256），有万年历，DC24V 电源
JH-60T12-A	60 点主机，36DI/24DO（NPN），8 点最大 200K 高速输入(X0-X7，4 路 AB 相)，12 点高速输出（前 8 轴最大 200K，后 4 轴最大 50K），驱动电机 12 轴。支持 C 语言。 通讯接口：RS232/RS485*2/USB，2 个 BD 板，左扩展接口可连接物联网模块或 485 通讯模块，右侧可接 16 个扩展模块（连主机最大数字量输入/输出为 256/256），有万年

	历，AC100V-240V 电源
JH-60R-D	60 点主机，36DI/24DO，8 点最大 200K 高速输入(X0-X7，4 路 AB 相)，继电器输出。支持 C 语言。 通讯接口：RS232/RS485*2/USB，2 个 BD 板，左扩展接口可连接物联网模块或 485 通讯模块，右侧可接 16 个扩展模块（连主机最大数字量输入/输出为 256/256），有万年历，DC24V 电源
JH-60R-A	60 点主机，36DI/24DO，8 点最大 200K 高速输入(X0-X7，4 路 AB 相)，继电器输出。支持 C 语言。 通讯接口：RS232/RS485*2/USB，2 个 BD 板，左扩展接口可连接物联网模块或 485 通讯模块，右侧可接 16 个扩展模块（连主机最大数字量输入/输出为 256/256），有万年历，AC100V-240V 电源
JH-60T4-2E-D	60 点主机，36DI/24DO（NPN），8 点最大 200K 高速输入(X0-X7，4 路 AB 相)，4 点最大 200K 高速输出，驱动电机 4 轴。支持 C 语言。 通讯接口：RS232/RS485*2/USB/Ethernet*2（交换机功能），2 个 BD 板，左扩展接口可连接物联网模块或 485 通讯模块，右侧可接 16 个扩展模块（连主机最大数字量输入/输出为 256/256），有万年历，DC24V 电源
JH-60T4-2E-A	60 点主机，36DI/24DO（NPN），8 点最大 200K 高速输入(X0-X7，4 路 AB 相)，4 点最大 200K 高速输出，驱动电机 4 轴。支持 C 语言。 通讯接口：RS232/RS485*2/USB/Ethernet*2（交换机功能），2 个 BD 板，左扩展接口可连接物联网模块或 485 通讯模块，右侧可接 16 个扩展模块（连主机最大数字量输入/输出为 256/256），有万年历，AC100V-240V 电源
JH-60T4-2E-DP	60 点主机，36DI(NPN/PNP)/24DO（NPN），8 点最大 200K 高速输入(X0-X7，4 路 AB 相)，4 点最大 200K 高速输出，驱动电机 4 轴。支持 C 语言。 通讯接口：RS232/RS485*2/USB/Ethernet*2（交换机功能），2 个 BD 板，左扩展接口可连接物联网模块或 485 通讯模块，右侧可接 16 个扩展模块（连主机最大数字量输入/输出为 256/256），有万年历，DC24V 电源
JH-60T4-2E-AP	60 点主机，36DI(NPN/PNP)/24DO（NPN），8 点最大 200K 高速输入(X0-X7，4 路 AB 相)，4 点最大 200K 高速输出，驱动电机 4 轴。支持 C 语言。 通讯接口：RS232/RS485*2/USB/Ethernet*2（交换机功能），2 个 BD 板，左扩展接口可连接物联网模块或 485 通讯模块，右侧可接 16 个扩展模块（连主机最大数字量输入/输出为 256/256），有万年历，AC100V-240V 电源
JH-60P4-2E-DP	60 点主机，36DI(NPN/PNP)/24DO（PNP），8 点最大 200K 高速输入(X0-X7，4 路 AB 相)，4 点最大 200K 高速输出，驱动电机 4 轴。支持 C 语言。 通讯接口：RS232/RS485*2/USB/Ethernet*2（交换机功能），2 个 BD 板，左扩展接口可连接物联网模块或 485 通讯模块，右侧可接 16 个扩展模块（连主机最大数字量输入/输出为 256/256），有万年历，DC24V 电源
JH-60P4-2E-AP	60 点主机，36DI(NPN/PNP)/24DO（PNP），8 点最大 200K 高速输入(X0-X7，4 路 AB 相)，4 点最大 200K 高速输出，驱动电机 4 轴。支持 C 语言。 通讯接口：RS232/RS485*2/USB/Ethernet*2（交换机功能），2 个 BD 板，左扩展接口可连接物联网模块或 485 通讯模块，右侧可接 16 个扩展模块（连主机最大数字量输入/输出为 256/256），有万年历，AC100V-240V 电源

说明：JH-60T4-2E-DP、JH-60T4-2E-DP、JH-60P4-2E-DP 的区别: 1. JH-60T4-2E-DP:NPN 输入，NPN 输出 2. JH-60T4-2E-DP:NPN/PNP 输入，NPN 输出 3. JH-60P4-2E-DP:NPN/PNP 输入，PNP 输出 其他功能一致。交流的 PLC 功能区别同理	
JH-60T12-2E-D	60 点主机，36DI/24DO（NPN），8 点最大 200K 高速输入(X0-X7，4 路 AB 相)，12 点高速输出（前 8 轴最大 200K，后 4 轴最大 50K），驱动电机 12 轴。支持 C 语言。 通讯接口：RS232/RS485*2/USB/Ethernet*2（交换机功能），2 个 BD 板，左扩展接口可连接物联网模块或 485 通讯模块，右侧可接 16 个扩展模块（连主机最大数字量输入/输出为 256/256），有万年历，DC24V 电源
JH-60T12-2E-A	60 点主机，36DI/24DO（NPN），8 点最大 200K 高速输入(X0-X7，4 路 AB 相)，12 点高速输出（前 8 轴最大 200K，后 4 轴最大 50K），驱动电机 12 轴。支持 C 语言。 通讯接口：RS232/RS485*2/USB/Ethernet*2（交换机功能），2 个 BD 板，左扩展接口可连接物联网模块或 485 通讯模块，右侧可接 16 个扩展模块（连主机最大数字量输入/输出为 256/256），有万年历，AC100V-240V 电源
JH-60R-2E-D	60 点主机，36DI/24DO，8 点最大 200K 高速输入(X0-X7，4 路 AB 相)，继电器输出。支持 C 语言。 通讯接口：RS232/RS485*2/Ethernet*2（交换机功能），2 个 BD 板，左扩展接口可连接物联网模块或 485 通讯模块，右侧可接 16 个扩展模块（连主机最大数字量输入/输出为 256/256），有万年历，DC24V 电源
JH-60R-2E-A	60 点主机，36DI/24DO，8 点最大 200K 高速输入(X0-X7，4 路 AB 相)，继电器输出。支持 C 语言。 通讯接口：RS232/RS485*2/Ethernet*2（交换机功能），2 个 BD 板，左扩展接口可连接物联网模块或 485 通讯模块，右侧可接 16 个扩展模块（连主机最大数字量输入/输出为 256/256），有万年历，AC100V-240V 电源

JH2/JE/JT5 EtherCAT 总线型 PLC

产品命名规则如下：

■JH2 系列

型号	功能
JH2 高阶型总线主机， 60K 程序区，DC24V/AC100V-240V 电源，可扩展 256/256 点，NPN 晶体管/继电器输出，有万年历，配壳。仅可搭配 HE 系列的扩展，不可与其他系列扩展混搭，否则会影响正常使用。	
JH2-16T8-E-D	16 点主机，8DI（NPN）/8DO（NPN），6 点最大 200K 高速输入(X0-X5，3 路 AB 相)，4 点最大 200K 高速输出，驱动电机 4 轴，脉冲轴和总线轴共 8 轴，可自由分配。支持 C 语言。 通讯接口：RS232/RS485*2/EtherCAT，1 个 BD 板，左扩展接口可连接物联网模块或 485 通讯模块，右侧可接 16 个扩展模块（连主机最大数字量输入/输出为 256/256），有万年历，DC24V 电源
JH2-16T8-E-A	16 点主机，8DI（NPN）/8DO（NPN），6 点最大 200K 高速输入(X0-X5，3 路 AB 相)，4 点最大 200K 高速输出，驱动电机 4 轴，脉冲轴和总线轴共 8 轴，可自由分配。支持 C 语言。 通讯接口：RS232/RS485*2/EtherCAT，1 个 BD 板，左扩展接口可连接物联网模块或 485 通讯模块，右侧可接 16 个扩展模块（连主机最大数字量输入/输出为 256/256），有万年历，AC100V-240V 电源

JH2-16T8-E-DP	16 点主机，8DI（NPN/PNP）/8DO（NPN），6 点最大 200K 高速输入(X0-X5，3 路 AB 相)，4 点最大 200K 高速输出，驱动电机 4 轴，脉冲轴和总线轴共 8 轴，可自由分配。支持 C 语言。 通讯接口：RS232/RS485*2/EtherCAT，1 个 BD 板，左扩展接口可连接物联网模块或 485 通讯模块，右侧可接 16 个扩展模块（连主机最大数字量输入/输出为 256/256），有万年历，DC24V 电源
JH2-16T8-E-AP	16 点主机，8DI（NPN/PNP）/8DO（NPN），6 点最大 200K 高速输入(X0-X5，3 路 AB 相)，4 点最大 200K 高速输出，驱动电机 4 轴，脉冲轴和总线轴共 8 轴，可自由分配。支持 C 语言。 通讯接口：RS232/RS485*2/EtherCAT，1 个 BD 板，左扩展接口可连接物联网模块或 485 通讯模块，右侧可接 16 个扩展模块（连主机最大数字量输入/输出为 256/256），有万年历，AC100V-240V 电源
JH2-16P8-E-DP	16 点主机，8DI（NPN/PNP）/8DO（PNP），6 点最大 200K 高速输入(X0-X5，3 路 AB 相)，4 点最大 200K 高速输出，驱动电机 4 轴，脉冲轴和总线轴共 8 轴，可自由分配。支持 C 语言。 通讯接口：RS232/RS485*2/EtherCAT，1 个 BD 板，左扩展接口可连接物联网模块或 485 通讯模块，右侧可接 16 个扩展模块（连主机最大数字量输入/输出为 256/256），有万年历，DC24V 电源
JH2-16P8-E-AP	16 点主机，8DI（NPN/PNP）/8DO（PNP），6 点最大 200K 高速输入(X0-X5，3 路 AB 相)，4 点最大 200K 高速输出，驱动电机 4 轴，脉冲轴和总线轴共 8 轴，可自由分配。支持 C 语言。 通讯接口：RS232/RS485*2/EtherCAT，1 个 BD 板，左扩展接口可连接物联网模块或 485 通讯模块，右侧可接 16 个扩展模块（连主机最大数字量输入/输出为 256/256），有万年历，AC100V-240V 电源
说明：JH2-16T8-E-D、JH2-16T8-E-DP、JH2-16P8-E-DP 的区别： 1、 JH2-16T8-E-D： 为 NPN 输入，NPN 输出。 2、 JH2-16T8-E-DP：为 NPN/PNP 双极性输入，NPN 输出。 3、 JH2-16P8-E-DP：为 NPN/PNP 双极性输入，PNP 输出。 其他功能一致。交流的 PLC 功能区别同理。	
JH2-24T8-E-D	24 点主机，14DI（NPN）/10DO（NPN），6 点最大 200K 高速输入(X0-X5，3 路 AB 相)，5 点最大 200K 高速输出，驱动电机 5 轴，脉冲轴和总线轴共 8 轴，可自由分配。支持 C 语言。 通讯接口：RS232/RS485*2/EtherCAT，1 个 BD 板，左扩展接口可连接物联网模块或 485 通讯模块，右侧可接 16 个扩展模块（连主机最大数字量输入/输出为 256/256），有万年历，DC24V 电源

JH2-24T8-E-A	24 点主机，14DI（NPN）/10DO（NPN），6 点最大 200K 高速输入(X0-X5，3 路 AB 相)，5 点最大 200K 高速输出，驱动电机 5 轴，脉冲轴和总线轴共 8 轴，可自由分配。支持 C 语言。 通讯接口：RS232/RS485*2/EtherCAT，1 个 BD 板，左扩展接口可连接物联网模块或 485 通讯模块，右侧可接 16 个扩展模块（连主机最大数字量输入/输出为 256/256），有万年历，AC100V-240V 电源
JH2-24T8-E-DP	24 点主机，14DI（NPN/PNP）/10DO（NPN），6 点最大 200K 高速输入(X0-X5，3 路 AB 相)，5 点最大 200K 高速输出，驱动电机 5 轴，脉冲轴和总线轴共 8 轴，可自由分配。支持 C 语言。 通讯接口：RS232/RS485*2/EtherCAT，1 个 BD 板，左扩展接口可连接物联网模块或 485 通讯模块，右侧可接 16 个扩展模块（连主机最大数字量输入/输出为 256/256），有万年历，DC24V 电源
JH2-24T8-E-AP	24 点主机，14DI（NPN/PNP）/10DO（NPN），6 点最大 200K 高速输入(X0-X5，3 路 AB 相)，5 点最大 200K 高速输出，驱动电机 5 轴，脉冲轴和总线轴共 8 轴，可自由分配。支持 C 语言。 通讯接口：RS232/RS485*2/EtherCAT，1 个 BD 板，左扩展接口可连接物联网模块或 485 通讯模块，右侧可接 16 个扩展模块（连主机最大数字量输入/输出为 256/256），有万年历，AC100V-240V 电源
JH2-24P8-E-DP	24 点主机，14DI（NPN/PNP）/10DO（PNP），6 点最大 200K 高速输入(X0-X5，3 路 AB 相)，5 点最大 200K 高速输出，驱动电机 5 轴，脉冲轴和总线轴共 8 轴，可自由分配。支持 C 语言。 通讯接口：RS232/RS485*2/EtherCAT，1 个 BD 板，左扩展接口可连接物联网模块或 485 通讯模块，右侧可接 16 个扩展模块（连主机最大数字量输入/输出为 256/256），有万年历，DC24V 电源
JH2-24P8-E-AP	24 点主机，14DI（NPN/PNP）/10DO（PNP），6 点最大 200K 高速输入(X0-X5，3 路 AB 相)，5 点最大 200K 高速输出，驱动电机 5 轴，脉冲轴和总线轴共 8 轴，可自由分配。支持 C 语言。 通讯接口：RS232/RS485*2/EtherCAT，1 个 BD 板，左扩展接口可连接物联网模块或 485 通讯模块，右侧可接 16 个扩展模块（连主机最大数字量输入/输出为 256/256），有万年历，AC100V-240V 电源
JH2-32T8-E-D	32 点主机，16DI/16DO（NPN），8 点最大 200K 高速输入(X0-X7，4 路 AB 相)，8 点最大 200K 高速输出，驱动电机 8 轴，脉冲轴和总线轴共 8 轴，可自由分配。支持 C 语言。 通讯接口：RS232/RS485*2/USB/Ethernet/EtherCAT，1 个 BD 板，左扩展接口可连接物联网模块或 485 通讯模块，右侧可接 16 个扩展模块（连主机最大数字量输入/输出为 256/256），有万年历，DC24V 电源

JH2-32T8-E-A	32 点主机，16DI（NPN）/16DO（NPN），8 点最大 200K 高速输入(X0-X7，4 路 AB 相)，8 点最大 200K 高速输出，驱动电机 8 轴，脉冲轴和总线轴共 8 轴，可自由分配。支持 C 语言。 通讯接口：RS232/RS485*2/USB/Ethernet/EtherCAT，1 个 BD 板，左扩展接口可连接物联网模块或 485 通讯模块，右侧可接 16 个扩展模块（连主机最大数字量输入/输出为 256/256），有万年历，AC100V-240V 电源
JH2-32T8-E-DP	32 点主机，16DI（NPN/PNP）/16DO（NPN），8 点最大 200K 高速输入(X0-X7，4 路 AB 相)，8 点最大 200K 高速输出，驱动电机 8 轴，脉冲轴和总线轴共 8 轴，可自由分配。支持 C 语言。 通讯接口：RS232/RS485*2/USB/Ethernet/EtherCAT，1 个 BD 板，左扩展接口可连接物联网模块或 485 通讯模块，右侧可接 16 个扩展模块（连主机最大数字量输入/输出为 256/256），有万年历，DC24V 电源
JH2-32T8-E-AP	32 点主机，16DI（NPN/PNP）/16DO（NPN），8 点最大 200K 高速输入(X0-X7，4 路 AB 相)，8 点最大 200K 高速输出，驱动电机 8 轴，脉冲轴和总线轴共 8 轴，可自由分配。支持 C 语言。 通讯接口：RS232/RS485*2/USB/Ethernet/EtherCAT，1 个 BD 板，左扩展接口可连接物联网模块或 485 通讯模块，右侧可接 16 个扩展模块（连主机最大数字量输入/输出为 256/256），有万年历，DC24V 电源
JH2-32T16-E-D	32 点主机，16DI/16DO（NPN），8 点最大 200K 高速输入(X0-X7，4 路 AB 相)，8 点最大 200K 高速输出，驱动电机 8 轴，脉冲轴和总线轴共 16 轴，可自由分配。支持 C 语言。 通讯接口：RS232/RS485*2/USB/Ethernet/EtherCAT，1 个 BD 板，左扩展接口可连接物联网模块或 485 通讯模块，右侧可接 16 个扩展模块（连主机最大数字量输入/输出为 256/256），有万年历，DC24V 电源
JH2-32T16-E-A	32 点主机，16DI/16DO（NPN），8 点最大 200K 高速输入(X0-X7，4 路 AB 相)，8 点最大 200K 高速输出，驱动电机 8 轴，脉冲轴和总线轴共 16 轴，可自由分配。支持 C 语言。 通讯接口：RS232/RS485*2/USB/Ethernet/EtherCAT，1 个 BD 板，左扩展接口可连接物联网模块或 485 通讯模块，右侧可接 16 个扩展模块（连主机最大数字量输入/输出为 256/256），有万年历，DC24V 电源
JH2-32T16-E-DP	32 点主机，16DI（NPN/PNP）/16DO（NPN），8 点最大 200K 高速输入(X0-X7，4 路 AB 相)，8 点最大 200K 高速输出，驱动电机 8 轴，脉冲轴和总线轴共 16 轴，可自由分配。支持 C 语言。 通讯接口：RS232/RS485*2/USB/Ethernet/EtherCAT，1 个 BD 板，左扩展接口可连接物联网模块或 485 通讯模块，右侧可接 16 个扩展模块（连主机最大数字量输入/输出为 256/256），有万年历，DC24V 电源

JH2-32T16-E-AP	32 点主机，16DI（NPN/PNP）/16DO（NPN），8 点最大 200K 高速输入(X0-X7，4 路 AB 相)，8 点最大 200K 高速输出，驱动电机 8 轴，脉冲轴和总线轴共 16 轴，可自由分配。支持 C 语言。 通讯接口：RS232/RS485*2/USB/Ethernet/EtherCAT，1 个 BD 板，左扩展接口可连接物联网模块或 485 通讯模块，右侧可接 16 个扩展模块（连主机最大数字量输入/输出为 256/256），有万年历，AC100V-240V 电源
JH2-32T32-E-D	32 点主机，16DI/16DO（NPN），8 点最大 200K 高速输入(X0-X7，4 路 AB 相)，8 点最大 200K 高速输出，驱动电机 8 轴，脉冲轴和总线轴共 32 轴，可自由分配。支持 C 语言。 通讯接口：RS232/RS485*2/USB/Ethernet/EtherCAT，1 个 BD 板，左扩展接口可连接物联网模块或 485 通讯模块，右侧可接 16 个扩展模块（连主机最大数字量输入/输出为 256/256），有万年历，DC24V 电源
JH2-32T32-E-A	32 点主机，16DI/16DO（NPN），8 点最大 200K 高速输入(X0-X7，4 路 AB 相)，8 点最大 200K 高速输出，驱动电机 8 轴，脉冲轴和总线轴共 32 轴，可自由分配。支持 C 语言。 通讯接口：RS232/RS485*2/USB/Ethernet/EtherCAT，1 个 BD 板，左扩展接口可连接物联网模块或 485 通讯模块，右侧可接 16 个扩展模块（连主机最大数字量输入/输出为 256/256），有万年历，DC24V 电源
JH2-32T32-E-DP	32 点主机，16DI（NPN/PNP）/16DO（NPN），8 点最大 200K 高速输入(X0-X7，4 路 AB 相)，8 点最大 200K 高速输出，驱动电机 8 轴，脉冲轴和总线轴共 32 轴，可自由分配。支持 C 语言。 通讯接口：RS232/RS485*2/USB/Ethernet/EtherCAT，1 个 BD 板，左扩展接口可连接物联网模块或 485 通讯模块，右侧可接 16 个扩展模块（连主机最大数字量输入/输出为 256/256），有万年历，DC24V 电源
JH2-32T32-E-AP	32 点主机，16DI（NPN/PNP）/16DO（NPN），8 点最大 200K 高速输入(X0-X7，4 路 AB 相)，8 点最大 200K 高速输出，驱动电机 8 轴，脉冲轴和总线轴共 32 轴，可自由分配。支持 C 语言。 通讯接口：RS232/RS485*2/USB/Ethernet/EtherCAT，1 个 BD 板，左扩展接口可连接物联网模块或 485 通讯模块，右侧可接 16 个扩展模块（连主机最大数字量输入/输出为 256/256），有万年历，AC100V-240V 电源
JH2-32R8-E-D	32 点主机，16DI/16DO，8 点最大 200K 高速输入(X0-X7，4 路 AB 相)，继电器输出，8 轴总线轴。支持 C 语言。 通讯接口：RS232/RS485*2/USB/Ethernet/EtherCAT，1 个 BD 板，左扩展接口可连接物联网模块或 485 通讯模块，右侧可接 16 个扩展模块（连主机最大数字量输入/输出为 256/256），有万年历，DC24V 电源

JH2-32R8-E-A	32 点主机，16DI/16DO，8 点最大 200K 高速输入(X0-X7，4 路 AB 相)，继电器输出，8 轴总线轴。支持 C 语言。 通讯接口：RS232/RS485*2/USB/Ethernet/EtherCAT，1 个 BD 板，左扩展接口可连接物联网模块或 485 通讯模块，右侧可接 16 个扩展模块（连主机最大数字量输入/输出为 256/256），有万年历，AC100V-240V 电源
JH2-40T8-E-D	40 点主机，24DI/16DO（NPN），8 点最大 200K 高速输入(X0-X7，4 路 AB 相)，8 点最大 200K 高速输出，驱动电机 8 轴，脉冲轴和总线轴共 8 轴，可自由分配。支持 C 语言。 通讯接口：RS232/RS485*2/ USB/Ethernet/EtherCAT，1 个 BD 板，左扩展接口可连接物联网模块或 485 通讯模块，右侧可接 16 个扩展模块（连主机最大数字量输入/输出为 256/256），有万年历，DC24V 电源
JH2-40T8-E-A	40 点主机，24DI/16DO（NPN），8 点最大 200K 高速输入(X0-X7，4 路 AB 相)，8 点最大 200K 高速输出，驱动电机 8 轴，脉冲轴和总线轴共 8 轴，可自由分配。支持 C 语言。 通讯接口：RS232/RS485*2/ USB/Ethernet/EtherCAT，1 个 BD 板，左扩展接口可连接物联网模块或 485 通讯模块，右侧可接 16 个扩展模块（连主机最大数字量输入/输出为 256/256），有万年历，AC100V-240V 电源
JH2-40T8-E-DP	40 点主机，24DI（NPN/PNP）/16DO（NPN），8 点最大 200K 高速输入(X0-X7，4 路 AB 相)，8 点最大 200K 高速输出，驱动电机 8 轴，脉冲轴和总线轴共 8 轴，可自由分配。支持 C 语言。 通讯接口：RS232/RS485*2/ USB/Ethernet/EtherCAT，1 个 BD 板，左扩展接口可连接物联网模块或 485 通讯模块，右侧可接 16 个扩展模块（连主机最大数字量输入/输出为 256/256），有万年历，DC24V 电源
JH2-40T8-E-AP	40 点主机，24DI（NPN/PNP）/16DO（NPN），8 点最大 200K 高速输入(X0-X7，4 路 AB 相)，8 点最大 200K 高速输出，驱动电机 8 轴，脉冲轴和总线轴共 8 轴，可自由分配。支持 C 语言。 通讯接口：RS232/RS485*2/ USB/Ethernet/EtherCAT，1 个 BD 板，左扩展接口可连接物联网模块或 485 通讯模块，右侧可接 16 个扩展模块（连主机最大数字量输入/输出为 256/256），有万年历，AC100V-240V 电源
JH2-40R8-E-D	40 点主机，24DI/16DO，8 点最大 200K 高速输入(X0-X7，4 路 AB 相)，继电器输出，8 轴总线轴。支持 C 语言。 通讯接口：RS232/RS485*2/USB/Ethernet/EtherCAT，1 个 BD 板，左扩展接口可连接物联网模块或 485 通讯模块，右侧可接 16 个扩展模块（连主机最大数字量输入/输出为 256/256），有万年历，DC24V 电源
JH2-40R8-E-A	40 点主机，24DI/16DO，8 点最大 200K 高速输入(X0-X7，4 路 AB 相)，继电器输出，8 轴总线轴。支持 C 语言。 通讯接口：RS232/RS485*2/USB/Ethernet/EtherCAT，1 个 BD 板，左扩展接口可连接物联网模块或 485 通讯模块，右侧可接 16 个扩展模块（连主机最大数字量输入/输出为 256/256），有万年历，AC100V-240V 电源

JH2-40T16-E-DP	40 点主机，24DI（NPN/PNP）/16DO（NPN），8 点最大 200K 高速输入(X0-X7，4 路 AB 相)，8 点最大 200K 高速输出，驱动电机 8 轴，脉冲轴和总线轴共 16 轴，可自由分配。支持 C 语言。 通讯接口：RS232/RS485*2/ USB/Ethernet/EtherCAT，1 个 BD 板，左扩展接口可连接物联网模块或 485 通讯模块，右侧可接 16 个扩展模块（连主机最大数字量输入/输出为 256/256），有万年历，DC24V 电源
JH2-40T16-E-AP	40 点主机，24DI（NPN/PNP）/16DO（NPN），8 点最大 200K 高速输入(X0-X7，4 路 AB 相)，8 点最大 200K 高速输出，驱动电机 8 轴，脉冲轴和总线轴共 16 轴，可自由分配。支持 C 语言。 通讯接口：RS232/RS485*2/ USB/Ethernet/EtherCAT，1 个 BD 板，左扩展接口可连接物联网模块或 485 通讯模块，右侧可接 16 个扩展模块（连主机最大数字量输入/输出为 256/256），有万年历，AC100V-240V 电源
JH2-48T12-E-D	48 点主机，24DI/24DO（NPN），8 点最大 200K 高速输入(X0-X7，4 路 AB 相)，8 点最大 200K 高速输出，驱动电机 8 轴，脉冲轴和总线轴共 12 轴，可自由分配。支持 C 语言。 通讯接口：RS232/RS485*2/USB/Ethernet/EtherCAT，2 个 BD 板，左扩展接口可连接物联网模块或 485 通讯模块，右侧可接 16 个扩展模块（连主机最大数字量输入/输出为 256/256），有万年历，DC24V 电源
JH2-48T12-E-A	48 点主机，24DI/24DO（NPN），8 点最大 200K 高速输入(X0-X7，4 路 AB 相)，8 点最大 200K 高速输出，驱动电机 8 轴，脉冲轴和总线轴共 12 轴，可自由分配。支持 C 语言。 通讯接口：RS232/RS485*2/USB/Ethernet/EtherCAT，2 个 BD 板，左扩展接口可连接物联网模块或 485 通讯模块，右侧可接 16 个扩展模块（连主机最大数字量输入/输出为 256/256），有万年历，AC100V-240V 电源
JH2-48R12-E-D	48 点主机，24DI/24DO，8 点最大 200K 高速输入(X0-X7，4 路 AB 相)，继电器输出，12 轴总线轴。支持 C 语言。 通讯接口：RS232/RS485*2/USB/Ethernet/EtherCAT，2 个 BD 板，左扩展接口可连接物联网模块或 485 通讯模块，右侧可接 16 个扩展模块（连主机最大数字量输入/输出为 256/256），有万年历，DC24V 电源
JH2-48R12-E-A	48 点主机，24DI/24DO，8 点最大 200K 高速输入(X0-X7，4 路 AB 相)，继电器输出，12 轴总线轴。支持 C 语言。 通讯接口：RS232/RS485*2/USB/Ethernet/EtherCAT，2 个 BD 板，左扩展接口可连接物联网模块或 485 通讯模块，右侧可接 16 个扩展模块（连主机最大数字量输入/输出为 256/256），有万年历，AC100V-240V 电源

JH2-60T12-E-D	60 点主机，36DI/24DO（NPN），8 点最大 200K 高速输入(X0-X7，4 路 AB 相)，8 点最大 200K 高速输出，驱动电机 8 轴，脉冲轴和总线轴共 12 轴，可自由分配。支持 C 语言。 通讯接口：RS232/RS485*2/USB/Ethernet/EtherCAT，2 个 BD 板，左扩展接口可连接物联网模块或 485 通讯模块，右侧可接 16 个扩展模块（连主机最大数字量输入/输出为 256/256），有万年历，DC24V 电源
JH2-60T12-E-A	60 点主机，36DI/24DO（NPN），8 点最大 200K 高速输入(X0-X7，4 路 AB 相)，8 点最大 200K 高速输出，驱动电机 8 轴，脉冲轴和总线轴共 12 轴，可自由分配。支持 C 语言。 通讯接口：RS232/RS485*2/USB/Ethernet/EtherCAT，2 个 BD 板，左扩展接口可连接物联网模块或 485 通讯模块，右侧可接 16 个扩展模块（连主机最大数字量输入/输出为 256/256），有万年历，AC100V-240V 电源
JH2-60T12-E-DP	60 点主机，36DI（NPN/PNP）/24DO（NPN），8 点最大 200K 高速输入(X0-X7，4 路 AB 相)，8 点最大 200K 高速输出，驱动电机 8 轴，脉冲轴和总线轴共 12 轴，可自由分配。支持 C 语言。 通讯接口：RS232/RS485*2/USB/Ethernet/EtherCAT，2 个 BD 板，左扩展接口可连接物联网模块或 485 通讯模块，右侧可接 16 个扩展模块（连主机最大数字量输入/输出为 256/256），有万年历，DC24V 电源
JH2-60T12-E-AP	60 点主机，36DI（NPN/PNP）/24DO（NPN），8 点最大 200K 高速输入(X0-X7，4 路 AB 相)，8 点最大 200K 高速输出，驱动电机 8 轴，脉冲轴和总线轴共 12 轴，可自由分配。支持 C 语言。 通讯接口：RS232/RS485*2/USB/Ethernet/EtherCAT，2 个 BD 板，左扩展接口可连接物联网模块或 485 通讯模块，右侧可接 16 个扩展模块（连主机最大数字量输入/输出为 256/256），有万年历，AC100V-240V 电源
JH2-60R12-E-D	60 点主机，36DI/24DO，8 点最大 200K 高速输入(X0-X7，4 路 AB 相)，继电器输出，12 轴总线轴。支持 C 语言。 通讯接口：RS232/RS485*2/USB/Ethernet/EtherCAT，2 个 BD 板，左扩展接口可连接物联网模块或 485 通讯模块，右侧可接 16 个扩展模块（连主机最大数字量输入/输出为 256/256），有万年历，DC24V 电源
JH2-60R12-E-A	60 点主机，36DI/24DO，8 点最大 200K 高速输入(X0-X7，4 路 AB 相)，继电器输出，12 轴总线轴。支持 C 语言。 通讯接口：RS232/RS485*2/USB/Ethernet/EtherCAT，2 个 BD 板，左扩展接口可连接物联网模块或 485 通讯模块，右侧可接 16 个扩展模块（连主机最大数字量输入/输出为 256/256），有万年历，AC100V-240V 电源

■JE 系列

型号	功能
JE 系列总线主机，30K 程序区，DC24V 电源，可扩展 256/256 点，NPN 晶体管出，RS232/RS485/USB， **有万年历，配壳** **仅可搭配 SE 或 CE 系列的扩展，不可与其他系列扩展混搭，否则会影响正常使用。**	
JE6-1616T-E	32 点主机，16DI/16DO，8 点最大 200K 高速输入(X0-X7，4 路 AB 相)，8 点最大 200K 高速输出。支持 C 语言。 通讯接口:RS232/RS485/USB/以太网/ EtherCAT 总线（6 轴），右侧可接 16 个扩展模块（连主机最大数字量输入/输出为 256/256），DC24V 电源
JE16-1616T-E	32 点主机，16DI/16DO，8 点最大 200K 高速输入(X0-X7，4 路 AB 相)，4 点最大 200K 高速输出。支持 C 语言。 通讯接口:RS232/RS485/USB/以太网/ EtherCAT 总线（16 轴），右侧可接 16 个扩展模块（连主机最大数字量输入/输出为 256/256），DC24V 电源
JE32-1616T-E	32 点主机，16DI/16DO，8 点最大 200K 高速输入(X0-X7，4 路 AB 相)，4 点最大 200K 高速输出。支持 C 语言。 通讯接口:RS232/RS485/USB/以太网/ EtherCAT 总线（32 轴），右侧可接 16 个扩展模块（连主机最大数字量输入/输出为 256/256），DC24V 电源

■JT5 系列

型号	功能
JT5 卡片式紧凑型总线主机，60K 程序区，DC24V 电源，可扩展 256/256 点。 **仅可搭配 TE 系列的扩展，不可与其他系列扩展混搭，否则会影响正常使用。**	
JT5-32T8-E	32 点主机，16DI/16DO（NPN），8 点最大 200K 高速输入(X0-X7，4 路 AB 相)，8 点最大 200K 高速输出，驱动电机 8 轴，脉冲轴和总线轴共 8 轴，可自由分配。支持 C 语言。 通讯接口：RS232/RS485/USB/Ethernet/EtherCAT。 可接 16 个扩展模块（连主机最大数字量输入/输出为 256/256），有万年历，DC24V 电源
JT5-32T16-E	32 点主机，16DI/16DO（NPN），8 点最大 200K 高速输入(X0-X7，4 路 AB 相)，8 点最大 200K 高速输出，驱动电机 8 轴，脉冲轴和总线轴共 16 轴，可自由分配。支持 C 语言。 通讯接口：RS232/RS485/USB/Ethernet/EtherCAT。 可接 16 个扩展模块（连主机最大数字量输入/输出为 256/256），有万年历，DC24V 电源
JT5-32T32-E	32 点主机，16DI/16DO（NPN），8 点最大 200K 高速输入(X0-X7，4 路 AB 相)，8 点最大 200K 高速输出，驱动电机 8 轴，脉冲轴和总线轴共 32 轴，可自由分配。支持 C 语言。 通讯接口：RS232/RS485/USB/Ethernet/EtherCAT。 可接 16 个扩展模块（连主机最大数字量输入/输出为 256/256），有万年历，DC24V 电源

JM/JHM/JH2M/JEM/JTM/JT5M 运动控制型 PLC

产品命名规则如下：

■JM 系列

型号	功能
JM 定制型运动控制器主机， DC24V 电源	
JM-3P-1834T JM-16HMI	16 色滴塑机（3 轴点胶），配手持示教器 内置多种插补算法：任意空间直线、圆弧、螺旋插补，轨迹前瞻、速度平滑过渡等算法 路径编辑快捷：快速实现常用的偏移、镜像阵列等 支持多种文件格式：支持 AutoCAD、精雕、CNC 等文件格式 有万年历
JM-4P-1616T	3 轴 4M 的高速差分输出，1 轴 200K 高速输出 视觉点胶机（4 轴点胶），由摄像机对产品进行拍照，视觉系统识别到产品的位置偏移量和角度旋转量，此数据传递给运动控制器，运动控制器通过内置算法对加工轨迹进行精确纠正加工。 内置多种插补算法：任意空间直线、圆弧、螺旋插补，轨迹前瞻、速度平滑过渡等算法 路径编辑快捷：快速实现常用的偏移、镜像阵列等 支持多种文件格式：支持 AutoCAD、精雕、CNC 等文件格式 有万年历
JM-4P-1938T JM-18HMI	4 轴 4M 的高速差分输出 18 色滴塑机(4 轴点胶)，配手持示教器 内置多种插补算法：任意空间直线、圆弧、螺旋插补，轨迹前瞻、速度平滑过渡等算法 路径编辑快捷：快速实现常用的偏移、镜像阵列等 支持多种文件格式：支持 AutoCAD、精雕、CNC 等文件格式 有万年历

型号	功能
JM-32T4-D	32 点标准型运动控制主机，16DI/16DO（NPN），6 点最大 200K 高速输入(X0-X5，3 路 AB 相)，4 点最大 200K 高速输出，驱动电机 4 台，带电子凸轮。支持 C 语言。 通讯接口:RS232/RS485/USB，左扩展接口可连接物联网模块或 485 通讯模块，右侧可接 16 个扩展模块（连主机最大数字量输入/输出为 256/256），DC24V 电源
JM-32T4-A	32 点标准型运动控制主机，16DI/16DO（NPN），6 点最大 200K 高速输入(X0-X5，3 路 AB 相)，4 点最大 200K 高速输出，驱动电机 4 台，带电子凸轮。支持 C 语言。 通讯接口:RS232/RS485/USB，左扩展接口可连接物联网模块或 485 通讯模块，右侧可接 16 个扩展模块（连主机最大数字量输入/输出为 256/256），AC100V-240V 电源

JM-32T8-D	32 点标准型运动控制主机，16DI/16DO（NPN），6 点最大 200K 高速输入(X0-X5，3 路 AB 相)，8 点最大 200K 高速输出，驱动电机 8 台，带电子凸轮。支持 C 语言。通讯接口:RS232/RS485/USB，左扩展接口可连接物联网模块或 485 通讯模块，右侧可接 16 个扩展模块（连主机最大数字量输入/输出为 256/256），DC24V 电源
JM-32T8-A	32 点标准型运动控制主机，16DI/16DO（NPN），6 点最大 200K 高速输入(X0-X5，3 路 AB 相)，8 点最大 200K 高速输出，驱动电机 8 台，带电子凸轮。支持 C 语言。通讯接口:RS232/RS485/USB，左扩展接口可连接物联网模块或 485 通讯模块，右侧可接 16 个扩展模块（连主机最大数字量输入/输出为 256/256），AC100V-240V 电源
JM-40T4-D	40 点标准型运动控制主机，24DI/16DO（NPN），6 点最大 200K 高速输入(X0-X5，3 路 AB 相)，4 点最大 200K 高速输出，驱动电机 4 台，带电子凸轮。支持 C 语言。通讯接口:RS232/RS485/USB，左扩展接口可连接物联网模块或 485 通讯模块，右侧可接 16 个扩展模块（连主机最大数字量输入/输出为 256/256），DC24V 电源
JM-40T4-A	40 点标准型运动控制主机，24DI/16DO（NPN），6 点最大 200K 高速输入(X0-X5，3 路 AB 相)，4 点最大 200K 高速输出，驱动电机 4 台，带电子凸轮。支持 C 语言。通讯接口:RS232/RS485/USB，左扩展接口可连接物联网模块或 485 通讯模块，右侧可接 16 个扩展模块（连主机最大数字量输入/输出为 256/256），AC100V-240V 电源
JM-60T4-D	60 点标准型运动控制主机，36DI/24DO（NPN），6 点最大 200K 高速输入(X0-X5，3 路 AB 相)，4 点最大 200K 高速输出，驱动电机 4 台，带电子凸轮。支持 C 语言。通讯接口:RS232/RS485/USB，左扩展接口可连接物联网模块或 485 通讯模块，右侧可接 16 个扩展模块（连主机最大数字量输入/输出为 256/256），DC24V 电源
JM-60T4-A	60 点标准型运动控制主机，36DI/24DO（NPN），6 点最大 200K 高速输入(X0-X5，3 路 AB 相)，4 点最大 200K 高速输出，驱动电机 4 台，带电子凸轮。支持 C 语言。通讯接口:RS232/RS485/USB，左扩展接口可连接物联网模块或 485 通讯模块，右侧可接 16 个扩展模块（连主机最大数字量输入/输出为 256/256），AC100V-240V 电源
JM-60T12-D	60 点标准型运动控制主机，36DI/24DO（NPN），6 点最大 200K 高速输入(X0-X5，3 路 AB 相)，12 点最大 200K 高速输出，驱动电机 12 台，带电子凸轮。支持 C 语言。通讯接口:RS232/RS485/USB，左扩展接口可连接物联网模块或 485 通讯模块，右侧可接 16 个扩展模块（连主机最大数字量输入/输出为 256/256），DC24V 电源

■JHM 系列

型号	功能
JHM 标准型运动控制器主机，30K 程序区， DC24V/AC100V-240V 电源，可扩展 256/256 点， NPN 晶体管/继电器输出，有万年历，配壳 仅可搭配 HE 系列的扩展，不可与其他系列扩展混搭，否则会影响正常使用。	
JHM-16T4-E-D	16 点主机，8DI/8DO（NPN），6 点最大 200K 高速输入(X0-X5，3 路 AB 相)，4 点最大 200K 高速输出，驱动电机 4 轴。带电子凸轮，支持 C 语言。 通讯接口：RS232/RS485*2/Ethernet，1 个 BD 板，左扩展接口可连接物联网模块或 485 通讯模块，右侧可接 16 个扩展模块（连主机最大数字量输入/输出为 256/256），有万年历，DC24V 电源
JHM-16T4-E-A	16 点主机，8DI/8DO（NPN），6 点最大 200K 高速输入(X0-X5，3 路 AB 相)，4 点最大 200K 高速输出，驱动电机 4 轴。带电子凸轮，支持 C 语言。 通讯接口：RS232/RS485*2/Ethernet，1 个 BD 板，左扩展接口可连接物联网模块或 485 通讯模块，右侧可接 16 个扩展模块（连主机最大数字量输入/输出为 256/256），有万年历，AC100V-240V 电源
JHM-24T4-D	24 点主机，14DI/10DO（NPN），6 点最大 200K 高速输入(X0-X5，3 路 AB 相)，4 点最大 200K 高速输出，驱动电机 4 轴。带电子凸轮，支持 C 语言。 通讯接口：RS232/RS485*2/USB，1 个 BD 板，左扩展接口可连接物联网模块或 485 通讯模块，右侧可接 16 个扩展模块（连主机最大数字量输入/输出为 256/256），有万年历，DC24V 电源
JHM-24T4-A	24 点主机，14DI/10DO（NPN），6 点最大 200K 高速输入(X0-X5，3 路 AB 相)，4 点最大 200K 高速输出，驱动电机 4 轴。带电子凸轮，支持 C 语言。 通讯接口：RS232/RS485*2/USB，1 个 BD 板，左扩展接口可连接物联网模块或 485 通讯模块，右侧可接 16 个扩展模块（连主机最大数字量输入/输出为 256/256），有万年历，AC100V-240V 电源
JHM-24T4-E-D	24 点主机，14DI/10DO（NPN），6 点最大 200K 高速输入(X0-X5，3 路 AB 相)，4 点最大 200K 高速输出，驱动电机 4 轴。带电子凸轮，支持 C 语言。 通讯接口：RS232/RS485*2/Ethernet，1 个 BD 板，左扩展接口可连接物联网模块或 485 通讯模块，右侧可接 16 个扩展模块（连主机最大数字量输入/输出为 256/256），有万年历，DC24V 电源
JHM-24T4-E-A	24 点主机，14DI/10DO（NPN），6 点最大 200K 高速输入(X0-X5，3 路 AB 相)，4 点最大 200K 高速输出，驱动电机 4 轴。带电子凸轮，支持 C 语言。 通讯接口：RS232/RS485*2/Ethernet，1 个 BD 板，左扩展接口可连接物联网模块或 485 通讯模块，右侧可接 16 个扩展模块（连主机最大数字量输入/输出为 256/256），有万年历，AC100V-240V 电源
JHM-32T4-D	32 点主机，16DI/16DO（NPN），8 点最大 200K 高速输入(X0-X7，4 路 AB 相)，4 点最大 200K 高速输出，驱动电机 4 轴。带电子凸轮，支持 C 语言。 通讯接口：RS232/RS485*2/USB，1 个 BD 板，左扩展接口可连接物联网模块或 485 通讯模块，右侧可接 16 个扩展模块（连主机最大数字量输入/输出为 256/256），有万年历，DC24V 电源

JHM-32T4-A	32 点主机，16DI/16DO（NPN），8 点最大 200K 高速输入(X0-X7，4 路 AB 相)，4 点最大 200K 高速输出，驱动电机 4 轴。带电子凸轮，支持 C 语言。 通讯接口：RS232/RS485*2/USB，1 个 BD 板，左扩展接口可连接物联网模块或 485 通讯模块，右侧可接 16 个扩展模块（连主机最大数字量输入/输出为 256/256），有万年历，AC100V-240V 电源
JHM-32T8-D	32 点主机，16DI/16DO（NPN），8 点最大 200K 高速输入(X0-X7，4 路 AB 相)，8 点最大 200K 高速输出，驱动电机 8 轴。带电子凸轮，支持 C 语言。 通讯接口：RS232/RS485*2/USB，1 个 BD 板，左扩展接口可连接物联网模块或 485 通讯模块，右侧可接 16 个扩展模块（连主机最大数字量输入/输出为 256/256），有万年历，DC24V 电源
JHM-32T8-A	32 点主机，16DI/16DO（NPN），8 点最大 200K 高速输入(X0-X7，4 路 AB 相)，8 点最大 200K 高速输出，驱动电机 8 轴。带电子凸轮，支持 C 语言。 通讯接口：RS232/RS485*2/USB，1 个 BD 板，左扩展接口可连接物联网模块或 485 通讯模块，右侧可接 16 个扩展模块（连主机最大数字量输入/输出为 256/256），有万年历，AC100V-240V 电源
JHM-32T4-2E-D	32 点主机，16DI/16DO（NPN），8 点最大 200K 高速输入(X0-X7，4 路 AB 相)，4 点最大 200K 高速输出，驱动电机 4 轴。带电子凸轮，支持 C 语言。 通讯接口：RS232/RS485*2/USB/Ethernet*2（交换机功能），1 个 BD 板，左扩展接口可连接物联网模块或 485 通讯模块，右侧可接 16 个扩展模块（连主机最大数字量输入/输出为 256/256），有万年历，DC24V 电源
JHM-32T4-2E-A	32 点主机，16DI/16DO（NPN），8 点最大 200K 高速输入(X0-X7，4 路 AB 相)，4 点最大 200K 高速输出，驱动电机 4 轴。带电子凸轮，支持 C 语言。 通讯接口：RS232/RS485*2/USB/Ethernet*2（交换机功能），1 个 BD 板，左扩展接口可连接物联网模块或 485 通讯模块，右侧可接 16 个扩展模块（连主机最大数字量输入/输出为 256/256），有万年历，AC100V-240V 电源
JHM-32T8-2E-D	32 点主机，16DI/16DO（NPN），8 点最大 200K 高速输入(X0-X7，4 路 AB 相)，8 点最大 200K 高速输出，驱动电机 8 轴。带电子凸轮，支持 C 语言。 通讯接口：RS232/RS485*2/USB/Ethernet*2（交换机功能），1 个 BD 板，左扩展接口可连接物联网模块或 485 通讯模块，右侧可接 16 个扩展模块（连主机最大数字量输入/输出为 256/256），有万年历，DC24V 电源
JHM-32T8-2E-A	32 点主机，16DI/16DO（NPN），8 点最大 200K 高速输入(X0-X7，4 路 AB 相)，8 点最大 200K 高速输出，驱动电机 8 轴。带电子凸轮，支持 C 语言。 通讯接口：RS232/RS485*2/USB/Ethernet*2（交换机功能），1 个 BD 板，左扩展接口可连接物联网模块或 485 通讯模块，右侧可接 16 个扩展模块（连主机最大数字量输入/输出为 256/256），有万年历，AC100V-240V 电源
JHM-40T4-D	40 点主机，24DI/16DO（NPN），8 点最大 200K 高速输入(X0-X7，4 路 AB 相)，4 点最大 200K 高速输出，驱动电机 4 轴。带电子凸轮，支持 C 语言。 通讯接口：RS232/RS485*2/USB，1 个 BD 板，左扩展接口可连接物联网模块或 485 通讯模块，右侧可接 16 个扩展模块（连主机最大数字量输入/输出为 256/256），有万年历，DC24V 电源
JHM-40T4-A	40 点主机，24DI/16DO（NPN），8 点最大 200K 高速输入(X0-X7，4 路 AB 相)，4 点最大 200K 高速输出，驱动电机 4 轴。带电子凸轮，支持 C 语言。 通讯接口：RS232/RS485*2/USB，1 个 BD 板，左扩展接口可连接物联网模块或 485 通讯模块，右侧可接 16 个扩展模块（连主机最大数字量输入/输出为 256/256），有万

	年历，AC100V-240V 电源
JHM-40T8-D	40 点主机，24DI/16DO（NPN），8 点最大 200K 高速输入(X0-X7，4 路 AB 相)，8 点最大 200K 高速输出，驱动电机 8 轴。带电子凸轮，支持 C 语言。 通讯接口：RS232/RS485*2/USB，1 个 BD 板，左扩展接口可连接物联网模块或 485 通讯模块，右侧可接 16 个扩展模块（连主机最大数字量输入/输出为 256/256），有万年历，DC24V 电源
JHM-40T8-A	40 点主机，24DI/16DO（NPN），8 点最大 200K 高速输入(X0-X7，4 路 AB 相)，8 点最大 200K 高速输出，驱动电机 8 轴。带电子凸轮，支持 C 语言。 通讯接口：RS232/RS485*2/USB，1 个 BD 板，左扩展接口可连接物联网模块或 485 通讯模块，右侧可接 16 个扩展模块（连主机最大数字量输入/输出为 256/256），有万年历，AC100V-240V 电源
JHM-40T4-2E-D	40 点主机，24DI/16DO（NPN），8 点最大 200K 高速输入(X0-X7，4 路 AB 相)，4 点最大 200K 高速输出，驱动电机 4 轴。带电子凸轮，支持 C 语言。 通讯接口：RS232/RS485*2/USB/Ethernet*2（交换机功能），1 个 BD 板，左扩展接口可连接物联网模块或 485 通讯模块，右侧可接 16 个扩展模块（连主机最大数字量输入/输出为 256/256），有万年历，DC24V 电源
JHM-40T4-2E-A	40 点主机，24DI/16DO（NPN），8 点最大 200K 高速输入(X0-X7，4 路 AB 相)，4 点最大 200K 高速输出，驱动电机 4 轴。带电子凸轮，支持 C 语言。 通讯接口：RS232/RS485*2/USB/Ethernet*2（交换机功能），1 个 BD 板，左扩展接口可连接物联网模块或 485 通讯模块，右侧可接 16 个扩展模块（连主机最大数字量输入/输出为 256/256），有万年历，AC100V-240V 电源
JHM-40T8-2E-D	40 点主机，24DI/16DO（NPN），8 点最大 200K 高速输入(X0-X7，4 路 AB 相)，8 点最大 200K 高速输出，驱动电机 8 轴。带电子凸轮，支持 C 语言。 通讯接口：RS232/RS485*2/USB/Ethernet*2（交换机功能），1 个 BD 板，左扩展接口可连接物联网模块或 485 通讯模块，右侧可接 16 个扩展模块（连主机最大数字量输入/输出为 256/256），有万年历，DC24V 电源
JHM-40T8-2E-A	40 点主机，24DI/16DO（NPN），8 点最大 200K 高速输入(X0-X7，4 路 AB 相)，8 点最大 200K 高速输出，驱动电机 8 轴。带电子凸轮，支持 C 语言。 通讯接口：RS232/RS485*2/USB/Ethernet*2（交换机功能），1 个 BD 板，左扩展接口可连接物联网模块或 485 通讯模块，右侧可接 16 个扩展模块（连主机最大数字量输入/输出为 256/256），有万年历，AC100V-240V 电源
JHM-48T4-D	48 点主机，24DI/24DO（NPN），8 点最大 200K 高速输入(X0-X7，4 路 AB 相)，4 点最大 200K 高速输出，驱动电机 4 轴。带电子凸轮，支持 C 语言。 通讯接口：RS232/RS485*2/USB，2 个 BD 板，左扩展接口可连接物联网模块或 485 通讯模块，右侧可接 16 个扩展模块（连主机最大数字量输入/输出为 256/256），有万年历，DC24V 电源
JHM-48T4-A	48 点主机，24DI/24DO（NPN），8 点最大 200K 高速输入(X0-X7，4 路 AB 相)，4 点最大 200K 高速输出，驱动电机 4 轴。带电子凸轮，支持 C 语言。 通讯接口：RS232/RS485*2/USB，2 个 BD 板，左扩展接口可连接物联网模块或 485 通讯模块，右侧可接 16 个扩展模块（连主机最大数字量输入/输出为 256/256），有万年历，AC100V-240V 电源

JHM-48T12-D	48 点主机，24DI/24DO（NPN），8 点最大 200K 高速输入(X0-X7，4 路 AB 相)，12 点高速输出（前 8 轴最大 200K，后 4 轴最大 50K），驱动电机 12 轴。带电子凸轮，支持 C 语言。 通讯接口：RS232/RS485*2/USB，2 个 BD 板，左扩展接口可连接物联网模块或 485 通讯模块，右侧可接 16 个扩展模块（连主机最大数字量输入/输出为 256/256），有万年历，DC24V 电源
JHM-48T12-A	48 点主机，24DI/24DO（NPN），8 点最大 200K 高速输入(X0-X7，4 路 AB 相)，12 点高速输出（前 8 轴最大 200K，后 4 轴最大 50K），驱动电机 12 轴。带电子凸轮，支持 C 语言。 通讯接口：RS232/RS485*2/USB，2 个 BD 板，左扩展接口可连接物联网模块或 485 通讯模块，右侧可接 16 个扩展模块（连主机最大数字量输入/输出为 256/256），有万年历，AC100V-240V 电源
JHM-48T4-2E-D	48 点主机，24DI/24DO（NPN），8 点最大 200K 高速输入(X0-X7，4 路 AB 相)，4 点最大 200K 高速输出，驱动电机 4 轴。带电子凸轮，支持 C 语言。 通讯接口：RS232/RS485*2/USB/Ethernet*2（交换机功能），2 个 BD 板，左扩展接口可连接物联网模块或 485 通讯模块，右侧可接 16 个扩展模块（连主机最大数字量输入/输出为 256/256），有万年历，DC24V 电源
JHM-48T4-2E-A	48 点主机，24DI/24DO（NPN），8 点最大 200K 高速输入(X0-X7，4 路 AB 相)，4 点最大 200K 高速输出，驱动电机 4 轴。支持 C 语言。 通讯接口：RS232/RS485*2/USB/Ethernet*2（交换机功能），2 个 BD 板，左扩展接口可连接物联网模块或 485 通讯模块，右侧可接 16 个扩展模块（连主机最大数字量输入/输出为 256/256），有万年历，AC100V-240V 电源
JHM-48T12-2E-D	48 点主机，24DI/24DO（NPN），8 点最大 200K 高速输入(X0-X7，4 路 AB 相)，12 点高速输出（前 8 轴最大 200K，后 4 轴最大 50K），驱动电机 12 轴。带电子凸轮，支持 C 语言。 通讯接口：RS232/RS485*2/USB/Ethernet*2（交换机功能），2 个 BD 板，左扩展接口可连接物联网模块或 485 通讯模块，右侧可接 16 个扩展模块（连主机最大数字量输入/输出为 256/256），有万年历，DC24V 电源
JHM-48T12-2E-A	48 点主机，24DI/24DO（NPN），8 点最大 200K 高速输入(X0-X7，4 路 AB 相)，12 点高速输出（前 8 轴最大 200K，后 4 轴最大 50K），驱动电机 12 轴。带电子凸轮，支持 C 语言。 通讯接口：RS232/RS485*2/USB/Ethernet*2（交换机功能），2 个 BD 板，左扩展接口可连接物联网模块或 485 通讯模块，右侧可接 16 个扩展模块（连主机最大数字量输入/输出为 256/256），有万年历，AC100V-240V 电源
JHM-60T4-D	60 点主机，36DI/24DO（NPN），8 点最大 200K 高速输入(X0-X7，4 路 AB 相)，4 点最大 200K 高速输出，驱动电机 4 轴。带电子凸轮，支持 C 语言。 通讯接口：RS232/RS485*2/USB，2 个 BD 板，左扩展接口可连接物联网模块或 485 通讯模块，右侧可接 16 个扩展模块（连主机最大数字量输入/输出为 256/256），有万年历，DC24V 电源
JHM-60T4-A	60 点主机，36DI/24DO（NPN），8 点最大 200K 高速输入(X0-X7，4 路 AB 相)，4 点最大 200K 高速输出，驱动电机 4 轴。带电子凸轮，支持 C 语言。 通讯接口：RS232/RS485*2/USB，2 个 BD 板，左扩展接口可连接物联网模块或 485 通讯模块，右侧可接 16 个扩展模块（连主机最大数字量输入/输出为 256/256），有万年历，AC100V-240V 电源

JHM-60T12-D	60 点主机，36DI/24DO（NPN），8 点最大 200K 高速输入(X0-X7，4 路 AB 相)，12 点高速输出（前 8 轴最大 200K，后 4 轴最大 50K），驱动电机 12 轴。带电子凸轮，支持 C 语言。 通讯接口：RS232/RS485*2/USB，2 个 BD 板，左扩展接口可连接物联网模块或 485 通讯模块，右侧可接 16 个扩展模块（连主机最大数字量输入/输出为 256/256），有万年历，DC24V 电源
JHM-60T12-A	60 点主机，36DI/24DO（NPN），8 点最大 200K 高速输入(X0-X7，4 路 AB 相)，12 点高速输出（前 8 轴最大 200K，后 4 轴最大 50K），驱动电机 12 轴。带电子凸轮，支持 C 语言。 通讯接口：RS232/RS485*2/USB，2 个 BD 板，左扩展接口可连接物联网模块或 485 通讯模块，右侧可接 16 个扩展模块（连主机最大数字量输入/输出为 256/256），有万年历，AC100V-240V 电源
JHM-60T4-2E-D	60 点主机，36DI/24DO（NPN），8 点最大 200K 高速输入(X0-X7，4 路 AB 相)，4 点最大 200K 高速输出，驱动电机 4 轴。带电子凸轮，支持 C 语言。 通讯接口：RS232/RS485*2/USB/Ethernet*2（交换机功能），2 个 BD 板，左扩展接口可连接物联网模块或 485 通讯模块，右侧可接 16 个扩展模块（连主机最大数字量输入/输出为 256/256），有万年历，DC24V 电源
JHM-60T4-2E-A	60 点主机，36DI/24DO（NPN），8 点最大 200K 高速输入(X0-X7，4 路 AB 相)，4 点最大 200K 高速输出，驱动电机 4 轴。带电子凸轮，支持 C 语言。 通讯接口：RS232/RS485*2/USB/Ethernet*2（交换机功能），2 个 BD 板，左扩展接口可连接物联网模块或 485 通讯模块，右侧可接 16 个扩展模块（连主机最大数字量输入/输出为 256/256），有万年历，AC100V-240V 电源
JHM-60T12-2E-D	60 点主机，36DI/24DO（NPN），8 点最大 200K 高速输入(X0-X7，4 路 AB 相)，12 点高速输出（前 8 轴最大 200K，后 4 轴最大 50K），驱动电机 12 轴。带电子凸轮，支持 C 语言。 通讯接口：RS232/RS485*2/USB/Ethernet*2（交换机功能），2 个 BD 板，左扩展接口可连接物联网模块或 485 通讯模块，右侧可接 16 个扩展模块（连主机最大数字量输入/输出为 256/256），有万年历，DC24V 电源
JHM-60T12-2E-A	60 点主机，36DI/24DO（NPN），8 点最大 200K 高速输入(X0-X7，4 路 AB 相)，12 点高速输出（前 8 轴最大 200K，后 4 轴最大 50K），驱动电机 12 轴。带电子凸轮，支持 C 语言。 通讯接口：RS232/RS485*2/USB/Ethernet*2（交换机功能），2 个 BD 板，左扩展接口可连接物联网模块或 485 通讯模块，右侧可接 16 个扩展模块（连主机最大数字量输入/输出为 256/256），有万年历，AC100V-240V 电源

■JH2M 系列

型号	功能
JH2M 高阶型运动控制器主机，60K 程序区， DC24V/AC100V-240V 电源，可扩展 256/256 点， NPN 晶体管/继电器输出 仅可搭配 HE 系列的扩展，不可与其他系列扩展混搭，否则会影响正常使用。	
JH2M-16T8-E-D	16 点总线型运动控制主机，8DI/8DO（NPN），6 点最大 200K 高速输入(X0-X5，3 路 AB 相)，4 点最大 200K 高速输出，驱动电机 4 轴，脉冲轴和总线轴共 8 轴，可自由分配。带电子凸轮，支持 C 语言。 通讯接口：RS232/RS485*2/USB/ EtherCAT，1 个 BD 板，左扩展接口可连接物联网模块或 485 通讯模块，右侧可接 16 个扩展模块（连主机最大数字量输入/输出为 256/256），有万年历，DC24V 电源
JH2M-16T8-E-A	16 点总线型运动控制主机，8DI/8DO（NPN），6 点最大 200K 高速输入(X0-X5，3 路 AB 相)，4 点最大 200K 高速输出，驱动电机 4 轴，脉冲轴和总线轴共 8 轴，可自由分配。带电子凸轮，支持 C 语言。 通讯接口：RS232/RS485*2/USB/ EtherCAT，1 个 BD 板，左扩展接口可连接物联网模块或 485 通讯模块，右侧可接 16 个扩展模块（连主机最大数字量输入/输出为 256/256），有万年历，AC100V-240V 电源
JH2M-24T8-E-D	24 点总线型运动控制主机，14DI/10DO（NPN），6 点最大 200K 高速输入(X0-X5，3 路 AB 相)，5 点最大 200K 高速输出，驱动电机 5 轴，脉冲轴和总线轴共 8 轴，可自由分配。带电子凸轮，支持 C 语言。 通讯接口：RS232/RS485*2/USB /EtherCAT，1 个 BD 板，左扩展接口可连接物联网模块或 485 通讯模块，右侧可接 16 个扩展模块（连主机最大数字量输入/输出为 256/256），有万年历，DC24V 电源
JH2M-24T8-E-A	24 点总线型运动控制主机，14DI/10DO（NPN），6 点最大 200K 高速输入(X0-X5，3 路 AB 相)，5 点最大 200K 高速输出，驱动电机 5 轴，脉冲轴和总线轴共 8 轴，可自由分配。带电子凸轮，支持 C 语言。 通讯接口：RS232/RS485*2/ USB/EtherCAT，1 个 BD 板，左扩展接口可连接物联网模块或 485 通讯模块，右侧可接 16 个扩展模块（连主机最大数字量输入/输出为 256/256），有万年历，AC100V-240V 电源
JH2M-32T8-E-D	32 点总线型运动控制主机，16DI/16DO（NPN），8 点最大 200K 高速输入(X0-X7，4 路 AB 相)，8 点最大 200K 高速输出，驱动电机 8 轴，脉冲轴和总线轴共 8 轴，可自由分配。带电子凸轮，支持 C 语言。 通讯接口：RS232/RS485*2/ USB/Ethernet/EtherCAT，1 个 BD 板，左扩展接口可连接物联网模块或 485 通讯模块，右侧可接 16 个扩展模块（连主机最大数字量输入/输出为 256/256），有万年历，DC24V 电源
JH2M-32T8-E-A	32 点总线型运动控制主机，16DI/16DO（NPN），8 点最大 200K 高速输入(X0-X7，4 路 AB 相)，8 点最大 200K 高速输出，驱动电机 8 轴，脉冲轴和总线轴共 8 轴，可自由分配。带电子凸轮，支持 C 语言。 通讯接口：RS232/RS485*2/ USB/Ethernet/EtherCAT，1 个 BD 板，左扩展接口可连接物联网模块或 485 通讯模块，右侧可接 16 个扩展模块（连主机最大数字量输入/输出为

	256/256），有万年历， AC100V-240V 电源
JH2M-32T16-E-D	32 点主机，16DI/16DO（NPN），8 点最大 200K 高速输入(X0-X7，4 路 AB 相)，8 点最大 200K 高速输出，驱动电机 8 轴，脉冲轴和总线轴共 16 轴，可自由分配。带电子凸轮，支持 C 语言。 通讯接口：RS232/RS485*2/USB/Ethernet/EtherCAT，1 个 BD 板，左扩展接口可连接物联网模块或 485 通讯模块，右侧可接 16 个扩展模块（连主机最大数字量输入/输出为 256/256），有万年历，DC24V 电源
JH2M-32T16-E-A	32 点主机，16DI/16DO（NPN），8 点最大 200K 高速输入(X0-X7，4 路 AB 相)，8 点最大 200K 高速输出，驱动电机 8 轴，脉冲轴和总线轴共 16 轴，可自由分配。带电子凸轮，支持 C 语言。 通讯接口：RS232/RS485*2/USB/Ethernet/EtherCAT，1 个 BD 板，左扩展接口可连接物联网模块或 485 通讯模块，右侧可接 16 个扩展模块（连主机最大数字量输入/输出为 256/256），有万年历，AC100V-240V 电源
JH2M-32T32-E-D	32 点主机，16DI/16DO（NPN），8 点最大 200K 高速输入(X0-X7，4 路 AB 相)，8 点最大 200K 高速输出，驱动电机 8 轴，脉冲轴和总线轴共 32 轴，可自由分配。带电子凸轮，支持 C 语言。 通讯接口：RS232/RS485*2/USB/Ethernet/EtherCAT，1 个 BD 板，左扩展接口可连接物联网模块或 485 通讯模块，右侧可接 16 个扩展模块（连主机最大数字量输入/输出为 256/256），有万年历，DC24V 电源
JH2M-32T32-E-A	32 点主机，16DI/16DO（NPN），8 点最大 200K 高速输入(X0-X7，4 路 AB 相)，8 点最大 200K 高速输出，驱动电机 8 轴，脉冲轴和总线轴共 32 轴，可自由分配。带电子凸轮，支持 C 语言。 通讯接口：RS232/RS485*2/USB/Ethernet/EtherCAT，1 个 BD 板，左扩展接口可连接物联网模块或 485 通讯模块，右侧可接 16 个扩展模块（连主机最大数字量输入/输出为 256/256），有万年历，AC100V-240V 电源
JH2M-40T8-E-D	40 点总线型运动控制主机，24DI/16DO（NPN），8 点最大 200K 高速输入(X0-X7，4 路 AB 相)，8 点最大 200K 高速输出，驱动电机 8 轴，脉冲轴和总线轴共 8 轴，可自由分配。带电子凸轮，支持 C 语言。 通讯接口:RS232/RS485*2/USB/Ethernet/EtherCAT，左扩展接口可连接物联网模块或 485 通讯模块，右侧可接 16 个扩展模块（连主机最大数字量输入/输出为 256/256），有万年历，DC24V 电源
JH2M-40T8-E-A	40 点总线型运动控制主机，24DI/16DO（NPN），8 点最大 200K 高速输入(X0-X7，4 路 AB 相)，8 点最大 200K 高速输出，驱动电机 8 轴，脉冲轴和总线轴共 8 轴，可自由分配。带电子凸轮，支持 C 语言。 通讯接口:RS232/RS485*2/USB/Ethernet/EtherCAT，左扩展接口可连接物联网模块或 485 通讯模块，右侧可接 16 个扩展模块（连主机最大数字量输入/输出为 256/256），有万年历，AC100V-240V 电源

JH2M-48T12-E-D	48 点主机，24DI/24DO（NPN），8 点最大 200K 高速输入(X0-X7，4 路 AB 相)，8 点最大 200K 高速输出，驱动电机 8 轴，脉冲轴和总线轴共 12 轴，可自由分配。带电子凸轮，支持 C 语言。 通讯接口：RS232/RS485*2/USB/Ethernet/EtherCAT，2 个 BD 板，左扩展接口可连接物联网模块或 485 通讯模块，右侧可接 16 个扩展模块（连主机最大数字量输入/输出为 256/256），有万年历，DC24V 电源
JH2M-48T12-E-A	48 点主机，24DI/24DO（NPN），8 点最大 200K 高速输入(X0-X7，4 路 AB 相)，8 点最大 200K 高速输出，驱动电机 8 轴，脉冲轴和总线轴共 12 轴，可自由分配。带电子凸轮，支持 C 语言。 通讯接口：RS232/RS485*2/USB/Ethernet/EtherCAT，2 个 BD 板，左扩展接口可连接物联网模块或 485 通讯模块，右侧可接 16 个扩展模块（连主机最大数字量输入/输出为 256/256），有万年历，AC100V-240V 电源
JH2M-60T12-E-D	60 点总线型运动控制主机，36DI/24DO（NPN），8 点最大 200K 高速输入(X0-X7，4 路 AB 相)，8 点最大 200K 高速输出，驱动电机 8 轴，脉冲轴和总线轴共 12 轴，可自由分配。带电子凸轮，支持 C 语言。 通讯接口:RS232/RS485*2/USB/Ethernet/EtherCAT，左扩展接口可连接物联网模块或 485 通讯模块，右侧可接 16 个扩展模块（连主机最大数字量输入/输出为 256/256），有万年历，DC24V 电源
JH2M-60T12-E-A	60 点总线型运动控制主机，36DI/24DO（NPN），8 点最大 200K 高速输入(X0-X7，4 路 AB 相)，8 点最大 200K 高速输出，驱动电机 8 轴，脉冲轴和总线轴共 12 轴，可自由分配。带电子凸轮，支持 C 语言。 通讯接口:RS232/RS485*2/USB/Ethernet/EtherCAT，左扩展接口可连接物联网模块或 485 通讯模块，右侧可接 16 个扩展模块（连主机最大数字量输入/输出为 256/256），有万年历，AC100V-240V 电源

■JEM 系列

型号	功能
JEM 总线型运动控制器主机， 30K 程序区， DC24V 电源，可扩展 256/256 点， NPN 晶体管出，RS232/RS485/USB，有万年历，配壳 仅可搭配 SE 或 CE 系列的扩展，不可与其他系列扩展混搭，否则会影响正常使用。	
JEM6-1616T-E	32 点总线型运动控制主机，16DI/16DO，8 点最大 200K 高速输入(X0-X7，4 路 AB 相)，4 点最大 200K 高速输出。带电子凸轮功能，支持 C 语言。 通讯接口:RS232/RS485/USB/以太网/ EtherCAT 总线（6 轴）带电子凸轮，右侧可接 16 个扩展模块（连主机最大数字量输入/输出为 256/256），DC24V 电源
JEM12-1616T-E	32 点总线型运动控制主机，16DI/16DO，8 点最大 200K 高速输入(X0-X7，4 路 AB 相)，4 点最大 200K 高速输出。带电子凸轮功能，支持 C 语言。 通讯接口:RS232/RS485/USB/以太网/ EtherCAT 总线（12 轴）带电子凸轮，右侧可接 16 个扩展模块（连主机最大数字量输入/输出为 256/256），DC24V 电源
JEM32-1616T-E	32 点总线型运动控制主机，16DI/16DO，8 点最大 200K 高速输入(X0-X7，4 路 AB 相)，4 点最大 200K 高速输出。带电子凸轮功能，支持 C 语言。 通讯接口:RS232/RS485/USB/以太网/ EtherCAT 总线（32 轴）带电子凸轮，右侧可接 16 个扩展模块（连主机最大数字量输入/输出为 256/256），DC24V 电源

■JT5M 系列

型号	功能
JT5M 卡片式总线型运动控制器主机，60K 程序区，DC24V 电源，可扩展 256/256 点， RS232/RS485/USB/Ethernet/EtherCAT，无万年历，配壳 **仅可搭配 TE 系列的扩展，不可与其他系列扩展混搭，否则会影响正常使用。**	
JT5M-32T8-E	32 点卡片式总线型运动控制主机，16DI/16DO（NPN），8 点最大 200K 高速输入(X0-X7，4 路 AB 相)，8 点最大 200K 高速输出，驱动电机 8 轴，脉冲轴和总线轴共 8 轴，可自由分配。带电子凸轮功能，支持 C 语言。 通讯接口：RS232/RS485/USB/Ethernet/EtherCAT。 可接 16 个扩展模块（连主机最大数字量输入/输出为 256/256），有万年历，DC24V 电源
JT5M-32T16-E	32 点卡片式总线型运动控制主机，16DI/16DO（NPN），8 点最大 200K 高速输入(X0-X7，4 路 AB 相)，8 点最大 200K 高速输出，驱动电机 8 轴，脉冲轴和总线轴共 16 轴，可自由分配。带电子凸轮功能，支持 C 语言。 通讯接口：RS232/RS485/USB/Ethernet/EtherCAT。 可接 16 个扩展模块（连主机最大数字量输入/输出为 256/256），有万年历，DC24V 电源
JT5M-32T32-E	32 点卡片式总线型运动控制主机，16DI/16DO（NPN），8 点最大 200K 高速输入(X0-X7，4 路 AB 相)，8 点最大 200K 高速输出，驱动电机 8 轴，脉冲轴和总线轴共 32 轴，可自由分配。带电子凸轮功能，支持 C 语言。 通讯接口：RS232/RS485/USB/Ethernet/EtherCAT。 可接 16 个扩展模块（连主机最大数字量输入/输出为 256/256），有万年历，DC24V 电源

■JTM 系列

型号	功能
JTM 紧凑型运动控制器主机，16K 程序区，DC24V 电源， **可扩展 256/256 点，** **RS232/RS485，无万年历，配壳** **仅可搭配 TE 系列的扩展，不可与其他系列扩展混搭，否则会影响正常使用。**	
JTM-16T4	16 点紧凑运动控制主机，8DI/8DO（NPN 晶体管），4 点最大 200k 高速输(X0-X3)入，4 点最大 150K 高速输出，带电子凸轮，不支持 C 语言。 通讯接口:RS232/RS485，右侧可接 16 个扩展模块（连主机最大数字量输入/输出为 256/256），DC24V 电源

JT 紧凑型 PLC

型号	功能
JT 紧凑型主机，16K 程序区，DC24V 电源，可扩展 256/256 点，RS232/RS485，无万年历，配壳 **仅可搭配 TE 系列的扩展，不可与其他系列扩展混搭，否则会影响正常使用。**	
JT-14T	14 点主机，8DI(NPN)/6DO（NPN 晶体管），4 点 50k 高速输入(X0-X3)/4 点 10k 高速输入，1 点 200K 高速输出。不支持 C 语言。 通讯口：RS485/RS232，右侧可接 16 个扩展模块（连主机最大数字量输入/输出为 256/256）。
JT-14T2	14 点主机，8DI(NPN)/6DO（NPN 晶体管），4 点 50k 高速输入(X0-X3)/4 点 10k 高速输入，1 点 200K 高速输出。不支持 C 语言。 通讯口：RS485*2/RS232，右侧可接 16 个扩展模块（连主机最大数字量输入/输出为 256/256）。
JT-14TP	14 点主机，8DI(NPN/PNP)/6DO（NPN 晶体管），4 点 50k 高速输入(X0-X3)/4 点 10k 高速输入，1 点 200K 高速输出。不支持 C 语言。 通讯口：RS485/RS232，右侧可接 16 个扩展模块（连主机最大数字量输入/输出为 256/256）。
JT-14TP2	14 点主机，8DI(NPN/PNP)/6DO（NPN 晶体管），4 点 50k 高速输入(X0-X3)/4 点 10k 高速输入，1 点 200K 高速输出。不支持 C 语言。 通讯口：RS485*2/RS232，右侧可接 16 个扩展模块（连主机最大数字量输入/输出为 256/256）。
JT2-14T	14 点主机，8DI(NPN)/6DO（NPN 晶体管），2 点 200k 高速输入(X0-X1)/2 点 50k 高速输入，1 点 200K 高速输出。不支持 C 语言。 通讯口：RS485/RS232，右侧可接 16 个扩展模块（连主机最大数字量输入/输出为 256/256）。
JT-14R	14 点主机，8DI(NPN)/6DO（继电器），4 点 50k 高速输入(X0-X3)/4 点 10k 高速输入。不支持 C 语言。 通讯口：RS485/RS232，右侧可接 16 个扩展模块（连主机最大数字量输入/输出为 256/256）。
JT-16T	16 点主机，8DI(NPN)/8DO（NPN 晶体管），4 点 50k 高速输入(X0-X3)/4 点 10k 高速输入,1 点 200K 高速输出。不支持 C 语言。 通讯口：RS485/RS232 ，右侧可接 16 个扩展模块（连主机最大数字量输入/输出为 256/256）。
JT3-16T	16 点主机，8DI(NPN)/8DO（NPN 晶体管），4 点最大 200k 高速输入(X0-X3)，4 点最大 150K 高速输出。支持 C 语言。 通讯口：RS485/RS232 ，右侧可接 16 个扩展模块（连主机最大数字量输入/输出为 256/256）。程序容量 30K

JT3-32T-2E	32 点主机，16DI(NPN)/16DO（NPN 晶体管），8 点最大 200k 高速输入(X0-X7)，8 点最大 200K 高速输出，驱动电机 8 轴。支持 C 语言 通讯口：RS485/RS232/USB/ Ethernet*2（交换机功能），右侧可接 16 个扩展模块（连主机最大数字量输入/输出为 256/256）。

JC 定制型 PLC

产品命名名称如下：

JC-□G/T/RT/RP□S□L□T-□AI□AO-D/A

① ② ③④⑤ ⑥ ⑦ ⑧

① JC:定制型 PLC

② G:高速输出

T:隔离晶体管输出
RT:隔离晶体管继电器混合输出
RP:非隔离晶体管继电器混合输出

③ S:晶闸管输出

④ L:称重输入

⑤ T:温度输入

⑥ AI:模拟量输入

⑦ AO:模拟量输出

⑧ D:DC24v 直流输入　　A:AC220v 交流输入

型号	功能
JC 定制型多轴电机主机系列	
30K 程序区，DC24V 电源，可扩展 256/256 点， NPN 晶体管输出，RS232/RS485/USB，有万年历，配卡槽 仅可搭配 SE 或 CE 系列的扩展，不可与其他系列扩展混搭，否则会影响正常使用。	
JC-1616G	32 点主机，16DI/16DO，2/8 点最大 200K 高速输入/输出，驱动电机 8 台
JC-1624G	40 点主机，16DI/24DO，4/12 点最大 200K 高速输入/输出，驱动电机 12 台

JC-2436G	60 点主机，24DI/36DO，4/16 点最大 200K 高速输入/输出，驱动电机 16 台
JC-3248G	80 点主机，32DI/48DO，24 点最大 50K 高速输出，驱动电机 24 台

型号	功能
JC 特殊功能定制型主机系列，DC24V，30K 程序区 可实现集温度、称重、模拟量输入/出、多路 SSR 固态输出、多路步进/伺服电机控制等多功能于一体	
JC-1624P-1L1T	16DI/24DO(NPN 晶体管)，12 点最大 200K 高速输出，驱动电机 12 台 1 路温度采集输入，支持 PT100/热电偶，具有 PID 自整定，测量范围 200℃，精度误差 1℃ 1 路称重采集输入，精度误差±0.1g RS232/USB，可扩展 256/256 点，应用于包装
JC-1624P-2S2T	16DI/24DO(NPN 晶体管)，12 点最大 200K 高速输出，驱动电机 12 台 2 路温度采集输入，支持 PT100/热电偶，具有 PID 自整定，测量范围 200℃，精度误差 1℃ 2 路 SSR 固态继电器交流输出（驱动振动盘） RS232/USB，可扩展 256/256 点
JC-1624P-2L2T	16DI/24DO(NPN 晶体管)，12 点最大 200K 高速输出，驱动电机 12 台 2 路称重采集输入，精度误差±0.1g 2 路温度采集输入，支持 PT100/热电偶，具有 PID 自整定，测量范围 200℃，精度误差 1℃ RS232/USB，可扩展 256/256 点
JC-3932T-1AO	39DI/32DO(NPN 晶体管)，1/6 点最大 200K 高速输入/输出，驱动电机 6 台 RS232/USB，可扩展 256/256 点，应用于绕线机
JC-0810P-8S4L	08DI/10DO(NPN 晶体管)，5 点最大 200K 高速输出，驱动电机 5 台 4 路 3V 直流电机输出 4 路称重传感器输入，精度误差±0.1g 8 路 SSR 固态输出（驱动振动盘） 2 路 RS485/USB，应用于多秤包装
JC-0108T-1R	01DI/08DO(NPN 晶体管)，1 路继电器输出，RS232/RS485
JC-1010P-2T	10DI/10DO(NPN 晶体管)，5 点最大 200K 高速输出，驱动电机 5 台 1 路温度采集输入，支持 PT100/热电偶，具有 PID 自整定，测量范围 200℃，精度误差 1℃ RS232/RS485，应用于立式包装机
JC-2228P	22DI/28DO(NPN 晶体管)，2/14 点最大 200K 高速输入/输出，驱动电机 14 台 RS232/RS485/U 盘，可扩展 256/256 点，应用于多轴电机
JC-8P-8AB	8 轴 4M 的 AB 相编码器输入，8 轴 4M 的高速差分输出，可存储 320 万个字的工艺数据。具备高速 2.5M 的 485 通讯，专用来采集具备 SSI 接口的高分辨率编码器，典型的编码器型号是 TS5705N250。应用于纺织经编横移
JC-BCMV7	17DI/16DO(15 点继电器)，4 点最大 200K 高速输入，RS485/RS232，大圆机专属控制器

JC-0205T-3T	02DI/05DO(NPN 晶体管)，1 点最大 200K 高速输出 3 路温度采集输入,支持 PT100/热电偶，具有 PID 自整定，测量范围 200℃，精度误差 1℃ 2 路 SSR 固态输出（驱动交流振动盘） RS232/RS485，应用于点胶加热装置
JC-0406P-2L	04DI/06DO(NPN 晶体管)，3 点最大 200K 高速输出，驱动电机 3 台 2 路称重采集输入，精度误差±0.1g 2 路 3V 直流电机输出 2 路 RS485，应用于包装机
JC-0508P-4L	05DI/08DO(NPN 晶体管)，4 点 200K 高速输出，驱动电机 4 台 4 路称重采集输入，精度误差±0.1g 4 路 3V 直流电机输出 4 路 PWM 输出，驱动直流振动盘，Imax=10A 2 路 RS485，应用于多秤包装机
JC-1212P-6L	12DI/12DO(NPN 晶体管)，3 点 200K 高速输出，驱动电机 3 台 6 路称重采集输入，精度误差±0.1g 7 路 3V 直流电机输出 6 路 PWM 输出，驱动直流振动盘，Imax=10A 1 路 RS485,1 路 USB，应用于组合秤包装
JC-0515-5C	05DI/15DO（NPN 晶体管），5 点最大 200K 高速输出，驱动电机 5 台 3 路 RS232、1 路 RS485、1 路以太网
JC-0810P-2S	08DI/10DO（NPN 晶体管），5 点最大 200K 高速输出，驱动电机 5 台 可控制 2 路交流振动盘（任何 500W 内的 220V 负载），1 路 RS232、1 路 RS485、1 路 CAN 总线，应用于带振动控制的小型机
JC-1616P-2T	16DI/16DO（NPN 晶体管），7 点最大 200K 高速输出，驱动电机 7 台 2 路温度采集输入,支持 PT100/热电偶，具有 PID 自整定，测量范围 200℃，精度误差 1℃，2 路温度固态控制输出（1KW 以内） 1 路 RS232、1 路 RS485、1 路 USB 接口，应用于包装机
JC-2828T-2AI	28DI/28DO（NPN 晶体管），2 点最大 200K 高速输出，驱动电机 2 台 2 路模拟量输入，电压范围（0-10V） 1 路 RS232、1 路 RS485、1 路 USB 接口、带万年历
JC-1620T-2E	16DI/20DO（NPN 晶体管），4 点最大 200K 高速输出，驱动电机 4 台 1 路 RS232、1 路 RS485、2 路以太网（可以多主机串联组网）
JC-40P2AO	40 点主机，24DI/16DO，6/8 点最大 200K 高速输入/输出，NPN 输出，驱动电机 8 台，2 路模拟量输出，通讯接口:RS232/RS485　DC24V 电源

扩展模块

产品命名名称如下：

CE/SE/HE/TE-□T/XT/YT/S/R-□L□T-□AI□AO

① ② ③④ ⑤ ⑥

① CE:定制型扩展模块

HE、SE:标准型扩展模块

TE:紧凑型扩展模块

② XT:晶体管输入

YT:晶体管输出

T:晶体管输入/输出

S:晶闸管输出

R:继电器输出

③ L:称重输入

④ T:温度输入

⑤ AI：模拟量输入

⑥ AO:模拟量输出

SE 系列

型号	功能
标准型扩展模块，供电电源 DC24V，可扩展 256/256 点，配壳 **仅可搭配 JS/JM/JC/JE/JEM 系列的主机，不可与其他系列主机混搭，否则会影响正常使用。**	
SE-8XT	8 点数字量输入扩展，8DI(漏型)
SE-8YT	8 点数字量输出扩展，8DO(NPN 晶体管输出)
SE-8T	8 点数字量输入/出扩展，4DI(漏型)/4DO(NPN 晶体管)
SE-16XT	16 点数字量输入扩展，16DI(漏型)
SE-16YT	16 点数字量输出扩展，16DO(NPN 晶体管)
SE-16T	16 点数字量输入/出扩展，8DI(漏型)/8DO(NPN 晶体管)
SE-16YR	16 点数字量输出扩展，16DO(继电器)
SE-16R	16 点数字量输入/出扩展，8DI(漏型)/8DO(继电器)
SE-32T	32 点数字量输入/出扩展，16DI(漏型)/16DO(NPN 晶体管)
SE-32R	32 点数字量输入/出扩展，16DI(漏型)/16DO(继电器)
SE-40T	40 点数字量输入/出扩展，24DI(漏型)/16DO(NPN 晶体管)
SE-4S-A	4 点 SSR 晶闸管输出（驱动振动盘）
SE-4AI2AOS	模拟量扩展模块，4 路模拟量输入，2 路模拟量输出 电压范围：（输入：0-5V；0-10V，输出：0-10V） 电流范围：（输入/输出 0-20mA；4-20mA） 分辨率：输入 12bit /输出 12bit
SE-4AI2AO	模拟量扩展模块，4 路模拟量输入，2 路模拟量输出 电压范围：（输入：0V-10V，输出：-10V-10V） 电流范围：（输入/输出 0-20mA；4-20mA） 分辨率：输入 16bit /输出 12bit
SE-4AO	模拟量扩展模块，4 路模拟量输出 电压范围：（输出：-10V-10V） 电流范围：（输出 0-20mA；4-20mA） 分辨率：12bit
SE-4AOS	模拟量扩展模块，4 路模拟量输出 电压范围：（输出：0-10V） 电流范围：（输出 0-20mA；4-20mA） 分辨率： 12bit

SE-8PT	温度扩展模块，8 路温度采集输入,支持 3 线制 PT100，测量范围-50℃-300℃，精度 1℃
SE-2L	称重扩展模块，2 路称重采集输入,分辨率：24 位
SE-4L	称重扩展模块，4 路称重采集输入,分辨率：24 位
SE-2TC-A	2 路温度采集输入,支持 PT100/热电偶，测量最大范围 300℃，精度 1℃ 2 路 SSR 固态继电器交流输出（可直接驱动 500W 以内的加热棒）
SE-2TCY	温度扩展模块，2 路温度采集输入（通道之间光耦隔离）,2 路 NPN 晶体管输出，支持热电偶，模块具有 PID 自整定功能，测量范围 0-900℃，精度 1℃
SE-4TCY	温度扩展模块，4 路温度采集输入（通道之间光耦隔离）,4 路 NPN 晶体管输出，支持热电偶，模块具有 PID 自整定功能，测量范围 0-900℃，精度 1℃
SE-4TCY2	温度模块可不搭配主机独立工作，具备 RS485 通讯接口，4 路温度采集输入（通道之间光耦隔离）,4 路 NPN 晶体管输出，支持热电偶，模块具有 PID 自整定功能，测量范围 0-900℃，精度 1℃
SE-8TCY	温度扩展模块，8 路温度采集输入（通道之间光耦隔离）,8 路 NPN 晶体管输出，支持热电偶，模块具有 PID 自整定功能，测量范围 0-900℃，精度 1℃
SE-8TCY2	温度模块可不搭配主机独立工作，具备 RS485 通讯接口，8 路温度采集输入（通道之间光耦隔离）,8 路 NPN 晶体管输出，支持热电偶，模块具有 PID 自整定功能，测量范围 0-900℃，精度 1℃

HE 系列

型号	功能
标准型扩展模块，搭配 JH/JH2 系列主机，可扩展 256/256 点，配壳 **仅可搭配 JH/JHM/JH2/JH2M 系列的主机，不可与其他系列主机混搭，否则会影响正常使用。**	
HE-8XT	8 点数字量输入扩展，8DI(NPN 型)
HE-8YT	8 点数字量输出扩展， 8DO(NPN 晶体管)
HE-8YR	8 点数字量输出扩展， 8DO(继电器输出)
HE-16XT	16 点数字量输入扩展，16DI(NPN 型)
HE-16YT	16 点数字量输出扩展，16DO(NPN 晶体管)
HE-16T	16 点数字量输入/出扩展，8DI(NPN 型)/8DO(NPN 晶体管)
HE-16TP	16 点数字量输入/出扩展，8DI(NPN/PNP 型)/8DO(PNP 晶体管)
HE-16R	16 点数字量输入/出扩展，8DI(NPN 型)/8DO(继电器输出)
HE-16YR	16 点数字量输出扩展，16DO(继电器输出)
HE-32R	32 点数字量输入/出扩展，16DI(NPN 型)/16DO(继电器输出)
HE-32T	32 点数字量输入/出扩展，16DI(NPN 型)/16DO(NPN 晶体管)
HE-4AI2AO	模拟量输入/出扩展模块，4 路模拟量输入，2 路模拟量输出 电压范围：（输入：0-5V，0-10V，输出：-10V-10V） 电流范围：（输入/输出 0-20mA；4-20mA） 分辨率：输入 12bit /输出 12bit
HE-4AO	模拟量输出扩展模块，4 路模拟量输出 电压范围：（输出：-10V-10V） 电流范围：（输出 0-20mA；4-20mA） 分辨率：12bit
HE-8AO	模拟量输出扩展模块，8 路模拟量输出 电压范围：（输出：-10V-10V） 电流范围：（输出 0-20mA；4-20mA） 分辨率：12bit
HE-8AI	模拟量输入扩展模块，8 路模拟量输入 电压范围：（输入：0~5V/0~10v） 电流范围：（0~20mA） 分辨率：12bit
HE-2L	称重扩展模块，2 路称重采集输入,分辨率：24 位

HE-4L	称重扩展模块，4 路称重采集输入,分辨率：24 位
HE-2TCY	温度扩展模块，2 路温度采集输入（通道之间光耦隔离）,2 路 NPN 晶体管输出，支持热电偶，模块具有 PID 自整定功能，测量范围 0-900℃，精度 1℃
HE-2TCY2	温度模块可不搭配主机独立工作，具备 RS485 通讯接口，2 路温度采集输入（通道之间光耦隔离）,2 路 NPN 晶体管输出，支持热电偶，模块具有 PID 自整定功能，测量范围 0-900℃，精度 1℃
HE-4TCY	温度扩展模块，4 路温度采集输入（通道之间光耦隔离）,4 路 NPN 晶体管输出，支持热电偶，模块具有 PID 自整定功能，测量范围 0-900℃，精度 1℃
HE-4TCY2	温度模块可不搭配主机独立工作，具备 RS485 通讯接口，4 路温度采集输入（通道之间光耦隔离）,4 路 NPN 晶体管输出，支持热电偶，模块具有 PID 自整定功能，测量范围 0-900℃，精度 1℃
HE-8TC	温度扩展模块，8 路温度采集输入（通道之间光耦隔离），支持热电偶，模块具有 PID 自整定功能，测量范围 0-900℃，精度 1℃

HBD 板

型号	功能
HBD 板，仅可搭配 JH/JHM/JH2/JH2M 系列的主机。	
HBD-1AI1AOS	BD 板,1 路模拟量输入，1 路模拟量输出 电压范围：（输入/出：0-10V） 电流范围：（输入/出：0-20mA） 分辨率：输入 12bit /输出 12bit
HBD-2AI	BD 板,2 路模拟量输入 电压范围：（输入/出：0-10V） 电流范围：（输入/出：0-20mA） 分辨率：输入 12bit
HBD-2AOS	BD 板,2 路模拟量输出 电压范围：（输入/出：0-10V） 电流范围：（输入/出：0-20mA） 分辨率：输出 12bit
HBD-2RS485	BD 板，2 路 RS485(隔离)

TE 系列

型号	功能
紧凑型扩展模块，搭配 JT 系列主机， 可扩展 256/256 点 仅可搭配 JT/JTM/JT5/JT5M 系列的主机，不可与 其他系列主机混搭，否则会影响正常使用。	
TE-8XT	8 点数字量输入扩展，8DI，输入形式：漏型
TE-8YT	8 点数字量输出扩展，8DO(NPN 晶体管输出)
TE-16YT	16 点数字量输出扩展，16DO(NPN 晶体管)
TE-16T	16 点数字量扩展，8DI（漏型）/8DO(NPN)

TE-16XT	16 点数字量输入扩展，16DI，输入形式：漏型
TE-16YP	16 点数字量输出扩展，16DO (PNP 晶体管)
TE-4AI2AO	模拟量扩展模块，4AI2AOS 电压范围：（输入：0-5V；0-10V，输出：0-10V） 电流范围：(输入/输出 0-20mA；4-20mA) 分辨率：输入/输出 12bit
TE-4PTY	温度扩展模块，4 路温度采集输入,4 路 NPN 晶体管输出，支持三线制 PT100
TE-8AI	模拟量扩展模块，8 路模拟量输入 电压范围：（0-10V） 电流范围：(0-20mA) 分辨率：输入 12bit
TE-4AO	模拟量扩展模块，4 路模拟量输出 电压范围：（-10V-10V） 电流范围：(0-20mA) 分辨率：输出 12bit
TE-2L	称重扩展模块，2 路称重采集输入,分辨率：24 位
TE-4L	称重扩展模块，4 路称重采集输入,分辨率：24 位
TE-1TI-1AO	模拟量扩展模块 1 路温度采集输入,支持热电偶，具有 PID 自整定，测量范围 0-800℃ 1 路模拟量输出，电压范围：0-10V （K0-K4095）

CE 系列

型号	功能
定制型扩展模块，搭配 JC 系列主机，供电电源 DC24V，可扩展 256/256 点 仅可搭配 JC/JS/JM/JE/JEM 系列的主机，不可与其他系列主机混搭，否则会影响正常使用。	
CE-8T	8 点数字量扩展，4DI(漏型)/4DO(NPN 晶体管)，配卡槽
CE-16T	16 点数字量扩展，8DI(漏型)/8DO(NPN 晶体管)，配卡槽
CE-2L2T-D	2 路温度采集输入,支持 PT100/热电偶，具有 PID 自整定，测量范围 200℃，精度误差 1℃ 2 路称重采集输入，精度误差±0.1g 2 路 3V 直流电机正反向控制输出 4 路 PWM 输出（驱动直流振动盘）,Imax=10A，配卡槽
CE-2L2T-A	2 路温度采集输入,支持 PT100/热电偶，具有 PID 自整定，测量范围 200℃，精度误差 1℃ 2 路 3V 直流电机正反向控制输出 2 路称重采集输入，精度误差±0.1g 4 路 SSR 固态输出（驱动交流振动盘）
CE-4AI2AO	模拟量扩展，4AI/2AO，电压范围：0-10V；电流范围：0-20mA；4-20mA，配卡槽
CE-2S	2 点 SSR 晶闸管输出（驱动振动盘）

其他模块

型号	功能
SE-4GBOX	物联网模块 1、无需端口映射，随时随地通过 ID 读取串口数据 2、支持远程在线监控，调试，下载 PLC 程序 3、支持全网通 4G 接入因特网，通讯方式冗余自动切换 4、支持 MQTT 协议连接至各大云平台
TEP-32TP	Profinet（100M）从站,16 个输入，16 个输出(NPN)
TEE-32TN	EtherCAT（100M）从站耦合器单元，16 个输入，16 个输出(NPN)，1 个耦合器可接 16 个 TE 系列的扩展模块。
CE-RS485	左侧扩展模块,1 个 RS485

触摸屏

型号	功能
TM043	4.3"触摸屏，480*272 分辨率，119X93mm 开孔尺寸 通讯口：COM0(232/485/422)/COM2(232)/Micro USB DC10-28V 电源。功率 2W
TM043E	4.3"触摸屏，480*272 分辨率，119X93mm 开孔尺寸 通讯口：COM0(232/485/422)/COM2(232)/Micro USB/以太网 DC10-28V 电源。功率 2W
TS070	7"触摸屏，800×480 分辨率，192×138mm 开孔尺寸 通讯接口：COM0(232/485/422)/COM2(232)/Micro USB/USB Host DC10～28V 电源。功率 3.6W
TM070	7"触摸屏，800×480 分辨率，192×138mm 开孔尺寸 通讯接口：COM0(232/485/422)/COM2(232)/Micro USB/USB Host DC10～28V 电源。功率 4.2W
TM070E	7"触摸屏，800×480 分辨率，192×138mm 开孔尺寸 通讯接口：COM0(232/485/422)/COM2(232)/Micro USB/USB Host/以太网 DC10～28V 电源。功率 4.2W
TS100	10.1"触摸屏，1024×600 分辨率，261×180mm 开孔尺寸 通讯接口：COM0(232/485/422)/COM2(232)/Micro USB/USB Host DC10～28V 电源。功率 6W
TM100	10.1"触摸屏，1024×600 分辨率，260×202mm 开孔尺寸 通讯接口：COM0(232/485/422)/COM2(232)/Micro USB/USB Host DC10～28V 电源。功率 7W
TM100E	10.1"触摸屏，1024×600 分辨率，260×202mm 开孔尺寸 通讯接口：COM0(232/485/422)/COM2(232)/Micro USB/USB Host/以太网 DC10～28V 电源。功率 7W

配件

序号	型号	图片	规格
1	JC-PC8-3M		触摸屏通讯线（用于 PLC 与触摸屏通讯）；也可作 PLC 下载线，与串口线搭配连接，用于电脑与 PLC 通讯，在线下载 PLC 程序
2	串口线		USB 转 RS232 线
3	双头 USB 线		双头 USB 线，用于电脑与 PLC 通讯，可在线下载 PLC 程序
4	串口刷机线		USB 转 TTL 下载刷机线

备注 1：扩展模块出厂时有标配扩展线，如需特殊规格扩展线，请咨询商务部。

备注 2：军创 PLC 与军创触摸屏通讯使用 1 号线，军创 PLC 和电脑通讯编程使用需要 1 号+2 号线。

主机尺寸

JS/JM 系列

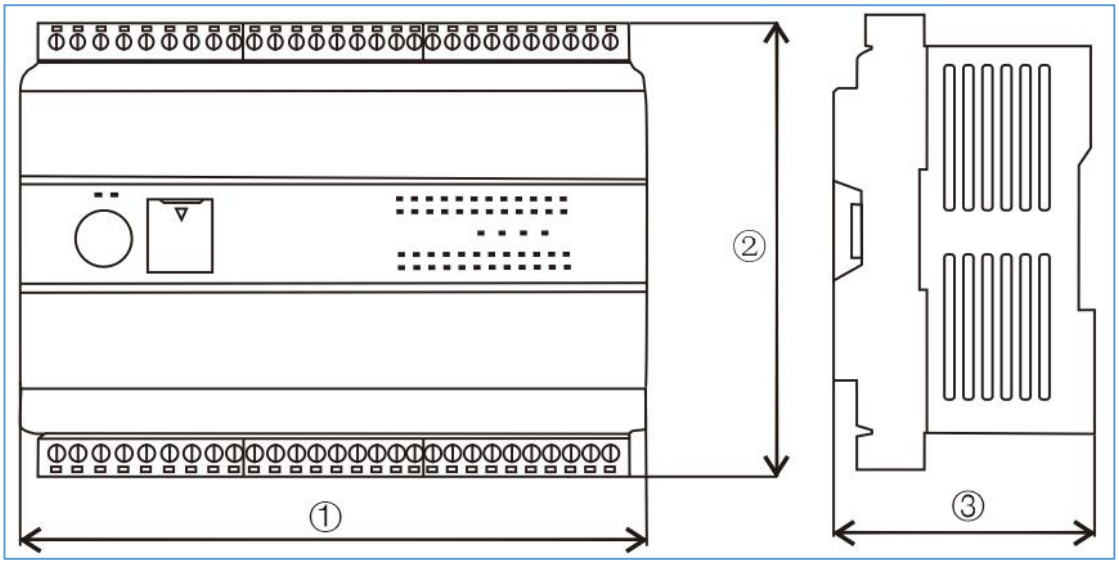

主机	尺寸（mm）		
	①	②	③
14-16 点	60	110	61
24-40 点	141	110	61
48-68 点	201	110	61

■JH/JHM/JH2/JH2M 系列

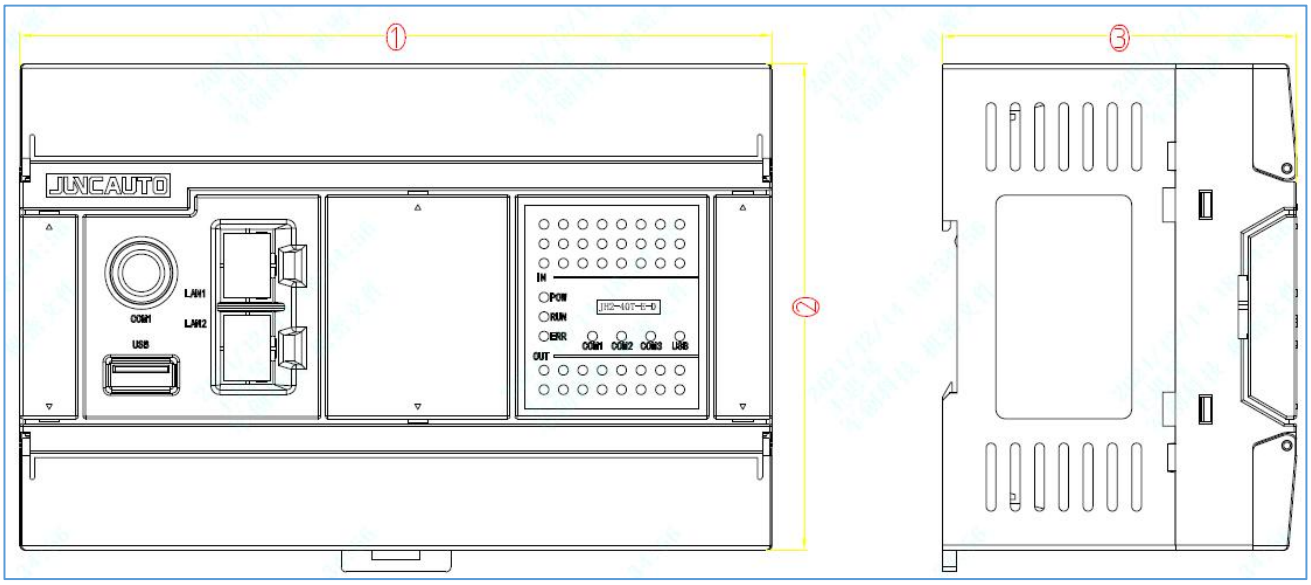

主机	尺寸（mm）		
	①	②	③
14-24 点	114	100	73
32-40 点	155	100	73
48-60 点	278	100	73

■JE/JEM 系列

EXPAND
EtherCAT
Ethernet
RS485
RS232

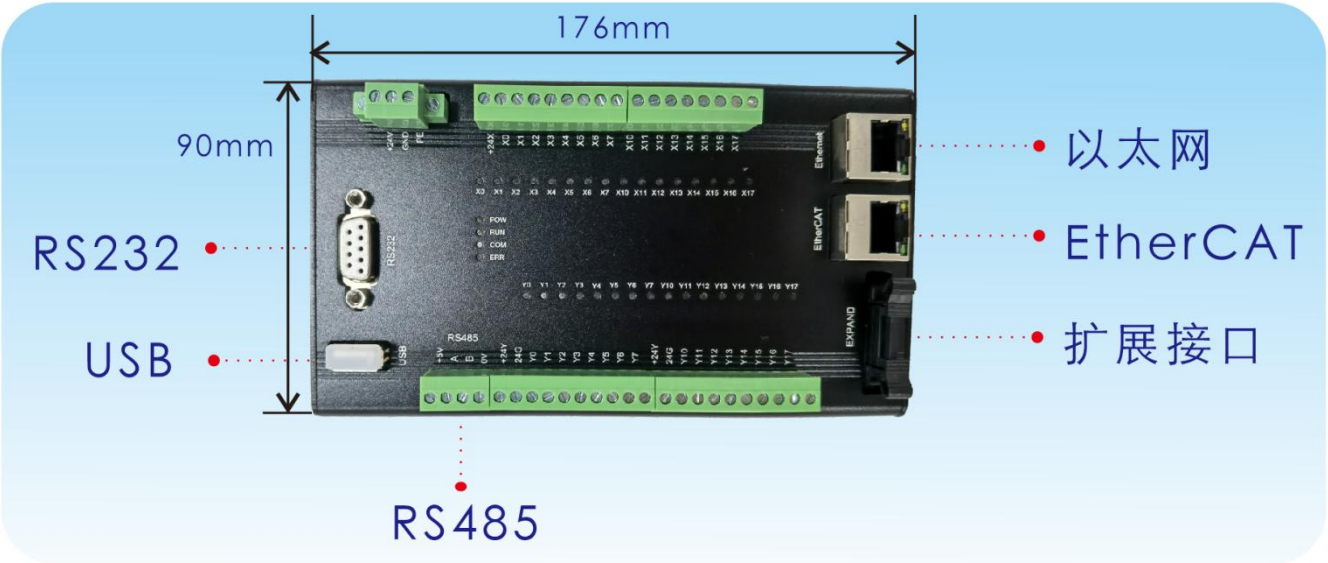
176mm
90mm
RS232
USB
RS485
以太网
EtherCAT
扩展接口

JT5/JT5M 系列

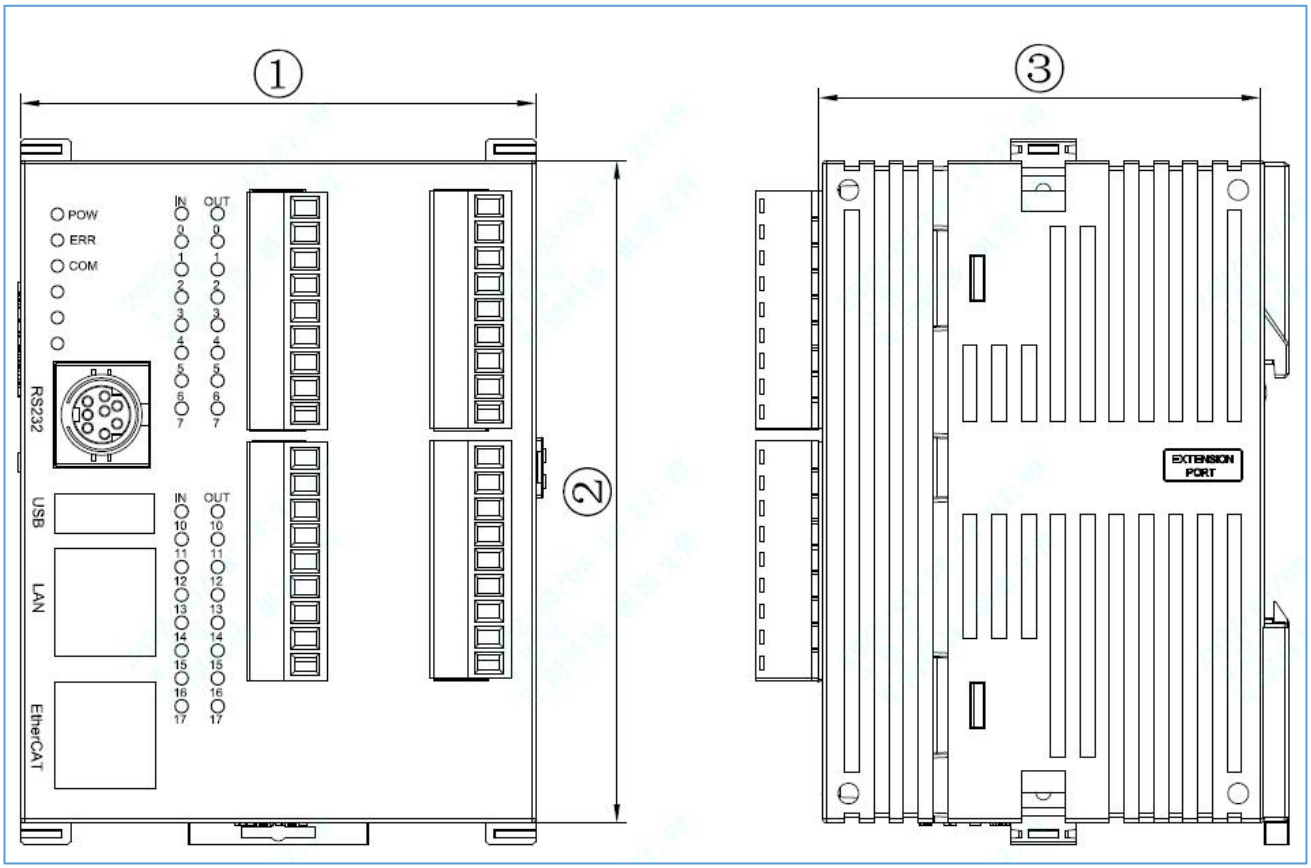

主机	尺寸（mm）		
	①	②	③
JT5-32T4-E	80	93	60

JT /JTM/JT3 系列

JT/JTM 系列

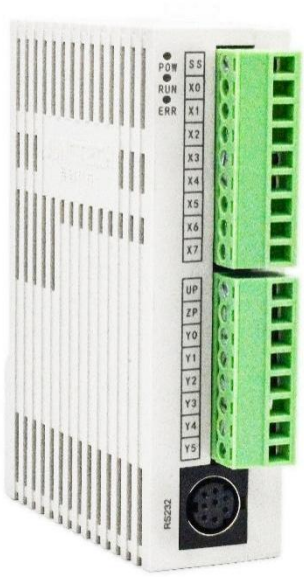

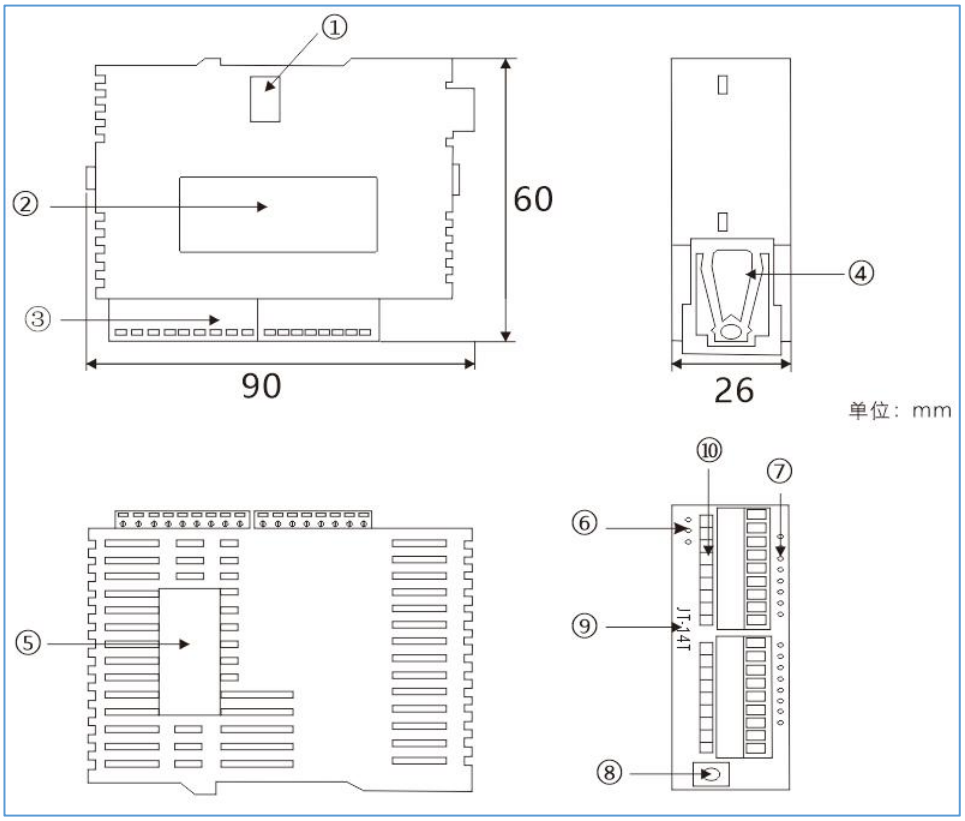

JT3 系列

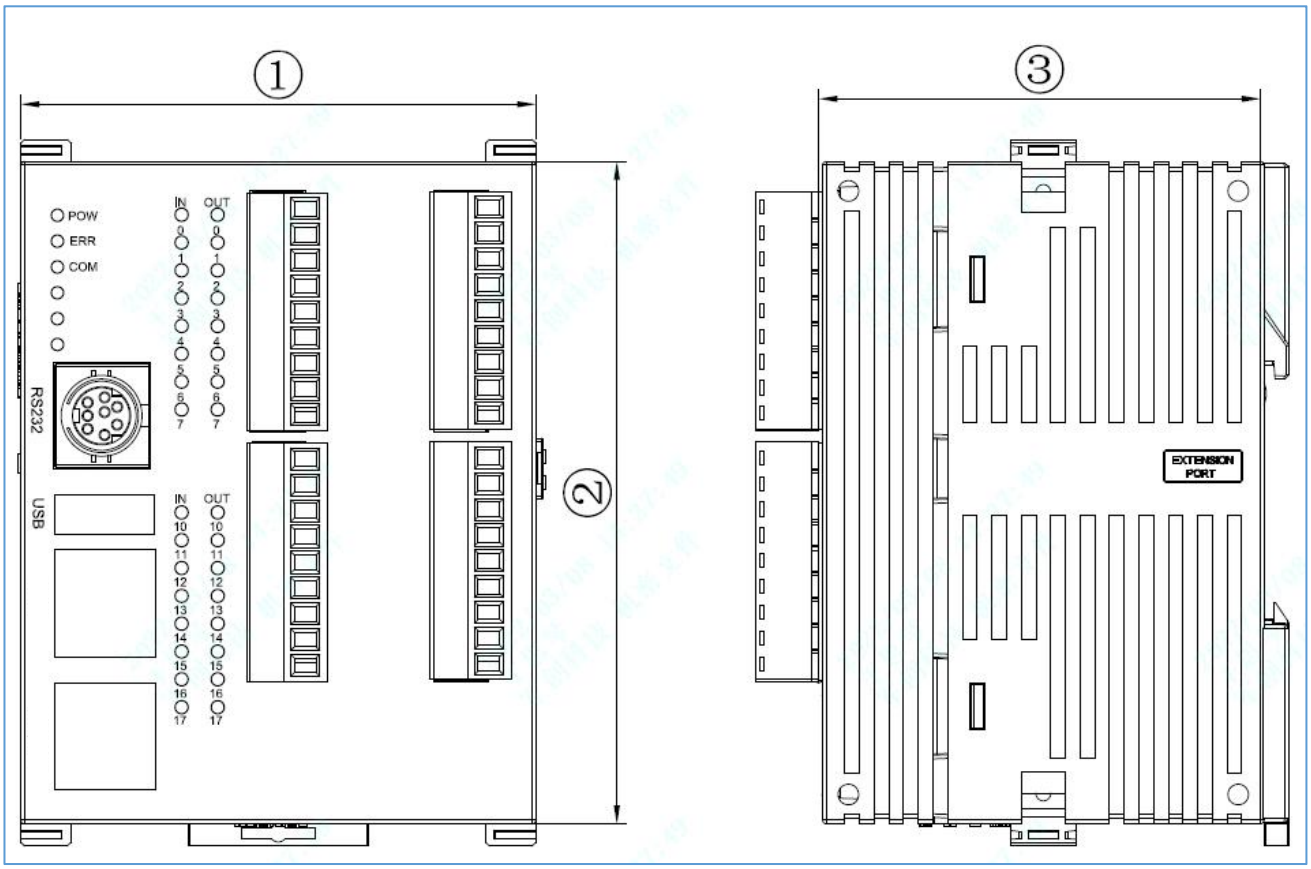

主机	尺寸（mm）		
	④	⑤	⑥
JT3-32T8-2E	80	93	60

扩展尺寸

SE 系列

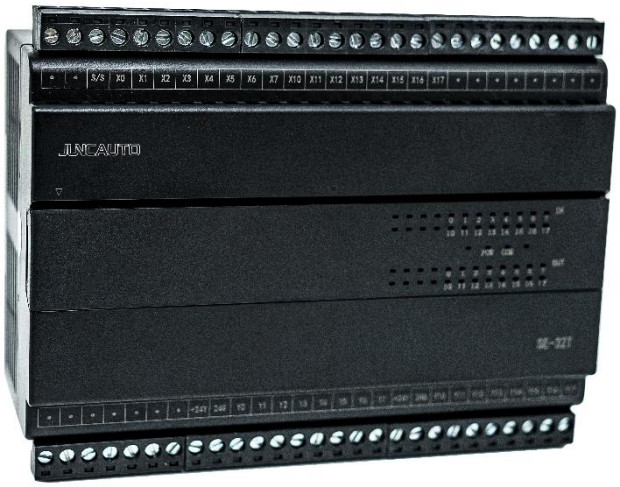

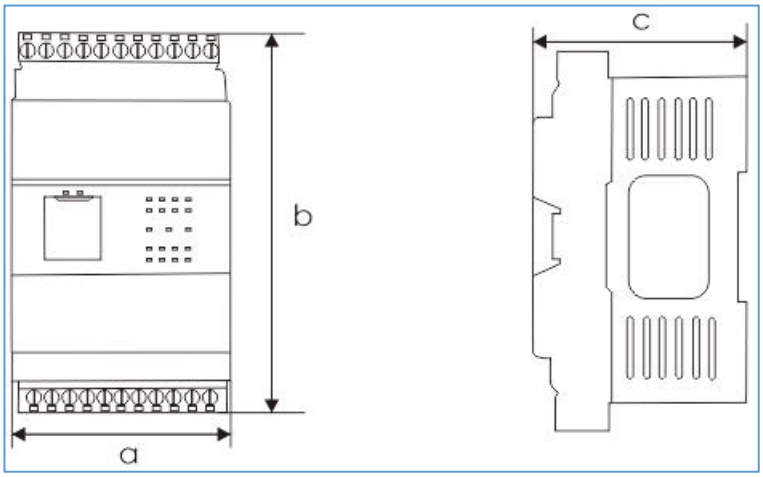

主机	尺寸（mm）		
	a	b	c
数字量扩展：8-16 点 模拟量扩展：SE-4S-A、SE-4AI2AO、SE-4AO、SE-4AOS、SE-4PT、SE-8PT、SE-2L、SE-4L、SE-2TCY、SE-4TCY、SE-2TC-A	60	110	60
数字量扩展：32-40 点 模拟量扩展：SE-8TCY、SE-8TC	141	110	60

HE 系列

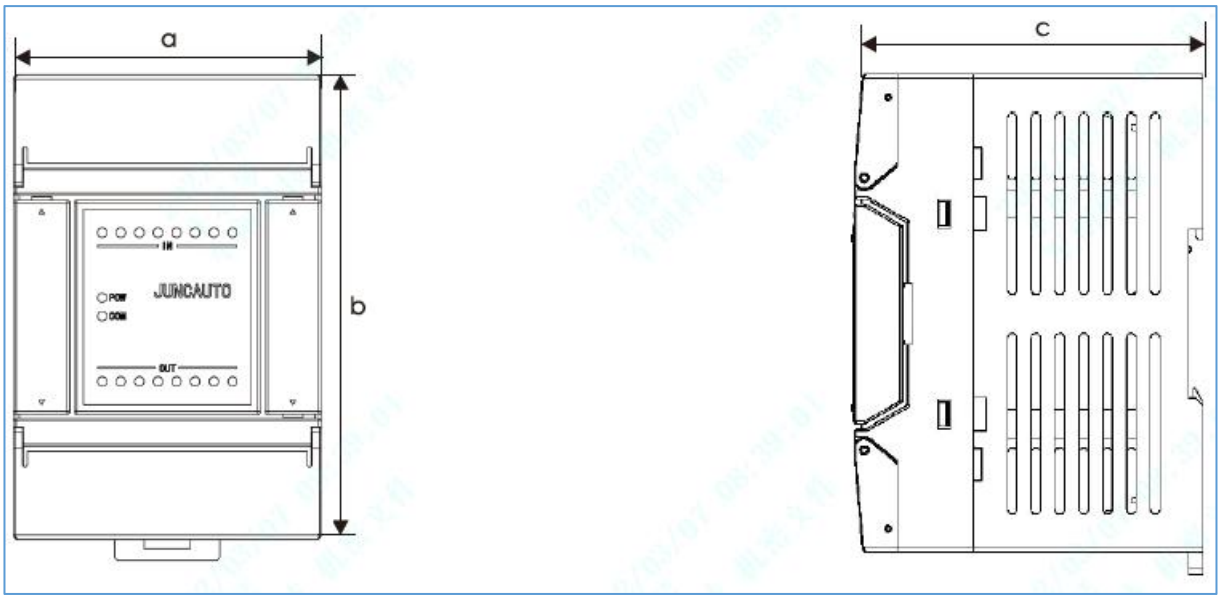

主机	尺寸（mm）		
	a	b	c
数字量扩展：8-16 点 模拟量扩展：HE-4AI2AO、HE-4AO、HE-2L、HE-4L、HE-2TCY、HE-2TCY2、HE-4TCY、HE-4TCY2、HE-8AO、HE-8TC	66	100	73
数字量扩展：24-32 点	114	100	73

TE 系列

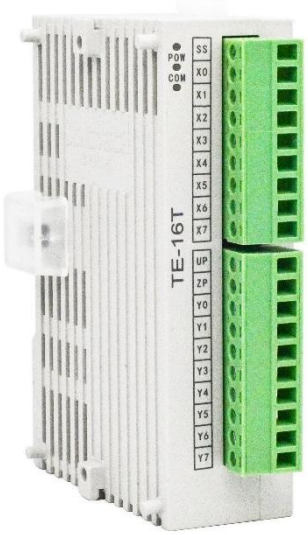
TE-16T
POW
COM
SS
X0
X1
X2
X3
X4
X5
X6
X7
UP
ZP
Y0
Y1
Y2
Y3
Y4
Y5
Y6
Y7

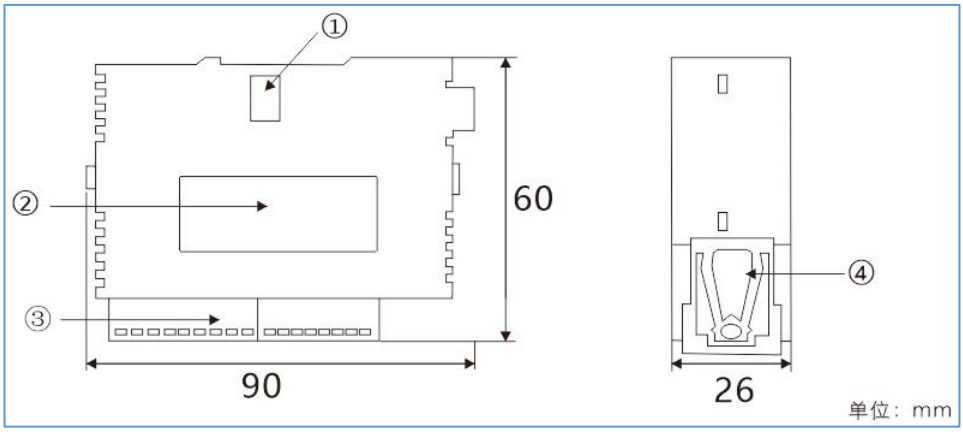
①
②
③
④
60
90
26
单位：mm

附录 1---型号变更一览

■JS 系列

序号	原型号	现型号
1	JS-14R-D	JS-14R-D
2	JS-14R3-D	JS-14R3-D
3	JS-14T-D	JS-14T3-D
4	JS-16R-D	JS-16R-D
5	JS-16T-D	JS-16T-D
6	JS2-16T-D	JS2-16T1-D
7	JS-24P-D	JS-24T6-D
8	JS-24P-A	JS-24T6-A
9	JS-24T-D	JS-24T2-D
10	JS-24T-A	JS-24T2-A
11	JS-1410R-D	JS-1410R-D
12	JS-1410R-A	JS-1410R-A
13	JS-1410T-D	JS-1410T2-D
14	JS-1410T-A	JS-1410T2-A
15	JS-1410RL-D	JS-1410RL-D
16	JS-1410RL-A	JS-1410RL-A
17	JS-1608R-D	JS-1608R-D
18	JS-1608R-A	JS-1608R-A
19	JS-32R-D	JS-32R-D
20	JS-32R-A	JS-32R-A
21	JS-32T-D	JS-32T4-D
22	JS-32T-E-D	JS-32T4-E-D
23	JS-32T-E-A	JS-32T4-E-A
24	JS-32T-A	JS-32T4-A
25	JS-32TL-D	JS-32TL4-D
26	JS-32TL-A	JS-32TL4-A
27	JS-32P-D	JS-32T8-D
28	JS-32P-A	JS-32T8-A
29	JS-40T-D	JS-40T4-D
30	JS-40T-A	JS-40T4-A
31	JS-40T-E-D	JS-40T4-E-D
32	JS-40T-E-A	JS-40T4-E-A
33	JS-40R-D	JS-40R-D
34	JS-40R-A	JS-40R-A
35	JS-40T-C-D	JS-40T4-C-D

36	JS-40T-C-A	JS-40T4-C-A
37	JS-40T-2AO-D	JS-40T4-2AO-D
38	JS-40T-1AI1AO-D	JS-40T4-1AI1AO-D
39	JS-48R-D	JS-48R-D
40	JS-48R-A	JS-48R-A
41	JS-48T-D	JS-48T4-D
42	JS-48T-A	JS-48T4-A
43	JS-48T-6AO-D	JS-48T4-6AO-D
44	JS-48T-6AO-A	JS-48T4-6AO-A
45	JS-48R6AO-D	JS-48R6AO-D
46	JS-48R6AO-A	JS-48R6AO-A
47	JS-48T-6AB-D	JS-48T4-6AB-D
48	JS-48T-6AB-A	JS-48T4-6AB-A
49	JS-60R-D	JS-60R-D
50	JS-60R-A	JS-60R-A
51	JS-60T-D	JS-60T4-D
52	JS-60T-A	JS-60T4-A
53	JS-60P-D	JS-60T12-D
54	JS-60P-A	JS-60T12-A
55	JS3-60T-E-D	JS3-60T4-E-D
56	JS3-60T-E-A	JS3-60T4-E-A
57	JS3-60P-E-D	JS3-60T12-E-D
58	JS3-60P-E-A	JS3-60T12-E-A
59	JS-68T-D	JS-68T4-D

■JH 系列

序号	原型号	现型号
1	JH-16R-D	JH-16R-D
2	JH-16R-A	JH-16R-A
3	JH-16T2-D	JH-16T2-D
4	JH-16T2-A	JH-16T2-A
5	JH-16T-D	JH-16T4-D
6	JH-16T-A	JH-16T4-A
7	JH-16T-E-D	JH-16T4-E-D
8	JH-16T-E-A	JH-16T4-E-A
9	JH-16T-E-DP	JH-16T4-E-DP
10	JH-16T-E-AP	JH-16T4-E-AP
11	JH-16R-E-D	JH-16R-E-D

12	JH-16R-E-A	JH-16R-E-A
13	JH-24T-D	JH-24T4-D
14	JH-24T-A	JH-24T4-A
15	JH-24T-DP	JH-24T4-DP
16	JH-24T-AP	JH-24T4-AP
17	JH-24TP-DP	JH-24P4-DP
18	JH-24TP-AP	JH-24P4-AP
19	JH-1212T-D	JH-1212T-D
20	JH-1212T-A	JH-1212T-A
21	JH-1212R-D	JH-1212R-D
22	JH-1212R-A	JH-1212R-A
23	JH-24T-E-D	JH-24T4-E-D
24	JH-24T-E-A	JH-24T4-E-A
25	JH-24T-E-DP	JH-24T4-E-DP
26	JH-24T-E-AP	JH-24T4-E-AP
27	JH-24R-E-D	JH-24R-E-D
28	JH-24R-E-A	JH-24R-E-A
29	JH-32T-D	JH-32T4-D
30	JH-32T-A	JH-32T4-A
31	JH-32TP-D	JH-32P4-D
32	JH-32TP-A	JH-32P4-A
33	JH-32T-DP	JH-32T4-DP
34	JH-32T-AP	JH-32T4-AP
35	JH-32P-D	JH-32T8-D
36	JH-32P-A	JH-32T8-A
37	JH-32R-D	JH-32R-D
38	JH-32R-A	JH-32R-A
39	JH-32T-2E-D	JH-32T4-2E-D
40	JH-32T-2E-A	JH-32T4-2E-A
41	JH-32TP-2E-DP	JH-32P4-2E-DP
42	JH-32TP-2E-AP	JH-32P4-2E-AP
43	JH-32T-2E-DP	JH-32T4-2E-DP
44	JH-32T-2E-AP	JH-32T4-2E-AP
45	JH-32P-2E-D	JH-32T8-2E-D
46	JH-32P-2E-A	JH-32T8-2E-A
47	JH-32R-2E-D	JH-32R-2E-D
48	JH-32R-2E-A	JH-32R-2E-A
49	JH-40T-D	JH-40T4-D
50	JH-40T-A	JH-40T4-A

51	JH-40T-D	JH-40T4-D
52	JH-40T-A	JH-40T4-A
53	JH-40TP-DP	JH-40P4-DP
54	JH-40TP-AP	JH-40P4-AP
55	JH-40P-D	JH-40T8-D
56	JH-40P-A	JH-40T8-A
57	JH-40R-D	JH-40R-D
58	JH-40R-A	JH-40R-A
59	JH-40T-2E-D	JH-40T4-2E-D
60	JH-40T-2E-A	JH-40T4-2E-A
61	JH-40T-2E-DP	JH-40T4-2E-DP
62	JH-40T-2E-AP	JH-40T4-2E-AP
63	JH-40TP-2E-DP	JH-40P4-2E-DP
64	JH-40TP-2E-AP	JH-40P4-2E-AP
65	JH-40P-2E-D	JH-40T8-2E-D
66	JH-40P-2E-A	JH-40T8-2E-A
67	JH-40R-2E-D	JH-40R-2E-D
68	JH-40R-2E-A	JH-40R-2E-A
69	JH-48T-D	JH-48T4-D
70	JH-48T-A	JH-48T4-A
71	JH-48T-DP	JH-48T4-DP
72	JH-48T-AP	JH-48T4-AP
73	JH-48TP-DP	JH-48P4-DP
74	JH-48TP-AP	JH-48P4-AP
75	JH-48P-D	JH-48T12-D
76	JH-48P-A	JH-48T12-A
77	JH-48R-D	JH-48R-D
78	JH-48R-A	JH-48R-A
79	JH-48T-2E-D	JH-48T4-2E-D
80	JH-48T-2E-A	JH-48T4-2E-A
81	JH-48T-2E-DP	JH-48T4-2E-DP
82	JH-48T-2E-AP	JH-48T4-2E-AP
83	JH-48TP-2E-DP	JH-48P4-2E-DP
84	JH-48TP-2E-AP	JH-48P4-2E-AP
85	JH-48P-2E-D	JH-48T12-2E-D
86	JH-48P-2E-A	JH-48T12-2E-A
87	JH-48R-2E-D	JH-48R-2E-D
88	JH-48R-2E-A	JH-48R-2E-A
89	JH-60T-D	JH-60T4-D

90	JH-60T-A	JH-60T4-A
91	JH-60T-DP	JH-60T4-DP
92	JH-60T-AP	JH-60T4-AP
93	JH-60TP-DP	JH-60P4-DP
94	JH-60TP-AP	JH-60P4-AP
95	JH-60P-D	JH-60T12-D
96	JH-60P-A	JH-60T12-A
97	JH-60R-D	JH-60R-D
98	JH-60R-A	JH-60R-A
99	JH-60T-2E-D	JH-60T4-2E-D
100	JH-60T-2E-A	JH-60T4-2E-A
101	JH-60T-2E-DP	JH-60T4-2E-DP
102	JH-60T-2E-AP	JH-60T4-2E-AP
103	JH-60TP-2E-DP	JH-60P4-2E-DP
104	JH-60TP-2E-AP	JH-60P4-2E-AP
105	JH-60P-2E-D	JH-60T12-2E-D
106	JH-60P-2E-A	JH-60T12-2E-A
107	JH-60R-2E-D	JH-60R-2E-D
108	JH-60R-2E-A	JH-60R-2E-A

■JH2 系列

序号	原型号	现型号
1	JH2-16T-E-D	JH2-16T8-E-D
2	JH2-16T-E-A	JH2-16T8-E-A
3	JH2-16T-E-DP	JH2-16T8-E-DP
4	JH2-16T-E-AP	JH2-16T8-E-AP
5	JH2-16TP-E-DP	JH2-16P8-E-DP
6	JH2-16TP-E-AP	JH2-16P8-E-AP
7	JH2-24T-E-D	JH2-24T8-E-D
8	JH2-24T-E-A	JH2-24T8-E-A
9	JH2-24T-E-DP	JH2-24T8-E-DP
10	JH2-24T-E-AP	JH2-24T8-E-AP
11	JH2-24TP-E-DP	JH2-24P8-E-DP
12	JH2-24TP-E-AP	JH2-24P8-E-AP
13	JH2-32T-E-D	JH2-32T8-E-D
14	JH2-32T-E-A	JH2-32T8-E-A
15	JH2-32T-E-DP	JH2-32T8-E-DP

16	JH2-32T-E-AP	JH2-32T8-E-AP
17	JH2-32R-E-D	JH2-32R8-E-D
18	JH2-32R-E-A	JH2-32R8-E-A
19	JH2-32T2-E-D	JH2-32T16-E-D
20	JH2-32T2-E-A	JH2-32T16-E-A
21	JH2-32T2-E-DP	JH2-32T16-E-DP
22	JH2-32T2-E-AP	JH2-32T16-E-AP
23	JH2-32T4-E-D	JH2-32T32-E-D
24	JH2-32T4-E-A	JH2-32T32-E-A
25	JH2-32T4-E-DP	JH2-32T32-E-DP
26	JH2-32T4-E-AP	JH2-32T32-E-AP
27	JH2-40T-E-D	JH2-40T8-E-D
28	JH2-40T-E-A	JH2-40T8-E-A
29	JH2-40T-E-DP	JH2-40T8-E-DP
30	JH2-40T-E-AP	JH2-40T8-E-AP
31	JH2-40R-E-D	JH2-40R8-E-D
32	JH2-40R-E-A	JH2-40R8-E-A
33	JH2-40T2-E-DP	JH2-40T16-E-DP
34	JH2-40T2-E-AP	JH2-40T16-E-AP
35	JH2-48R-E-D	JH2-48R12-E-D
36	JH2-48R-E-A	JH2-48R12-E-A
37	JH2-48T-E-D	JH2-48T12-E-D
38	JH2-48T-E-A	JH2-48T12-E-A
39	JH2-60T-E-D	JH2-60T12-E-D
40	JH2-60T-E-A	JH2-60T12-E-A
41	JH2-60T-E-DP	JH2-60T12-E-DP
42	JH2-60T-E-AP	JH2-60T12-E-AP
43	JH2-60R2-E-D	JH2-60R12-E-D
44	JH2-60R2-E-A	JH2-60R12-E-A

■JT 系列

序号	原型号	现型号
1	JT-14T	JT-14T
2	JT-14T2	JT-14T2
3	JT-14TP	JT-14TP
4	JT-14TP2	JT-14TP2

5	JT2-14T	JT2-14T
6	JT-14R	JT-14R
7	JT-16T	JT-16T
8	JT3-16T	JT3-16T
9	JT3-32T-2E	JT3-32T8-2E

■JM 系列

序号	原型号	现型号
1	JM-32T-D	JM-32T4-D
2	JM-32T-A	JM-32T4-A
3	JM-32P-D	JM-32T8-D
4	JM-32P-A	JM-32T8-A
5	JM-40T-D	JM-40T4-D
6	JM-40T-A	JM-40T4-A
7	JM-60T-D	JM-60T4-D
8	JM-60T-A	JM-60T4-A
9	JM-60P-D	JM-60T12-D

■JHM 系列

序号	原型号	现型号
10	JHM-16T-E-D	JHM-16T4-E-D
11	JHM-16T-E-A	JHM-16T4-E-A
12	JHM-24T-D	JHM-24T4-D
13	JHM-24T-A	JHM-24T4-A
14	JHM-24T-E-D	JHM-24T4-E-D
15	JHM-24T-E-A	JHM-24T4-E-A
16	JHM-32T-D	JHM-32T4-D
17	JHM-32T-A	JHM-32T4-A
18	JHM-32P-D	JHM-32T8-D
19	JHM-32P-A	JHM-32T8-A
20	JHM-32T-2E-D	JHM-32T4-2E-D
21	JHM-32T-2E-A	JHM-32T4-2E-A
22	JHM-32P-2E-D	JHM-32T8-2E-D
23	JHM-32P-2E-A	JHM-32T8-2E-A

24	JHM-40T-D	JHM-40T4-D
25	JHM-40T-A	JHM-40T4-A
26	JHM-40P-D	JHM-40T8-D
27	JHM-40P-A	JHM-40T8-A
28	JHM-40T-2E-D	JHM-40T4-2E-D
29	JHM-40T-2E-A	JHM-40T4-2E-A
30	JHM-40P-2E-D	JHM-40T8-2E-D
31	JHM-40P-2E-A	JHM-40T8-2E-A
32	JHM-48T-D	JHM-48T4-D
33	JHM-48T-A	JHM-48T4-A
34	JHM-48P-D	JHM-48T12-D
35	JHM-48P-A	JHM-48T12-A
36	JHM-48T-2E-D	JHM-48T4-2E-D
37	JHM-48T-2E-A	JHM-48T4-2E-A
38	JHM-48P-2E-D	JHM-48T12-2E-D
39	JHM-48P-2E-A	JHM-48T12-2E-A
40	JHM-60T-D	JHM-60T4-D
41	JHM-60T-A	JHM-60T4-A
42	JHM-60P-D	JHM-60T12-D
43	JHM-60P-A	JHM-60T12-A
44	JHM-60T-2E-D	JHM-60T4-2E-D
45	JHM-60T-2E-A	JHM-60T4-2E-A
46	JHM-60P-2E-D	JHM-60T12-2E-D
47	JHM-60P-2E-A	JHM-60T12-2E-A

■JH2M 系列

序号	原型号	现型号
1	JH2M-16T-E-D	JH2M-16T8-E-D
2	JH2M-16T-E-A	JH2M-16T8-E-A
3	JH2M-24T-E-D	JH2M-24T8-E-D
4	JH2M-24T-E-A	JH2M-24T8-E-A
5	JH2M-32T-E-D	JH2M-32T8-E-D
6	JH2M-32T-E-A	JH2M-32T8-E-A
7	JH2M-32T2-E-D	JH2M-32T16-E-D

8	JH2M-32T2-E-A	JH2M-32T16-E-A
9	JH2M-32T4-E-D	JH2M-32T32-E-D
10	JH2M-40T-E-D	JH2M-40T8-E-D
11	JH2M-40T-E-A	JH2M-40T8-E-A
12	JH2M-48T-E-D	JH2M-48T12-E-D
13	JH2M-48T-E-A	JH2M-48T12-E-A
14	JH2M-60T-E-D	JH2M-60T12-E-D
15	JH2M-60T-E-A	JH2M-60T12-E-A