TROJAN
Discover the Truth of Material

探索材料的真实面貌

VP-430 振动抛光机

VP-430 Vibratory Polisher

GRINDING/POLISHING

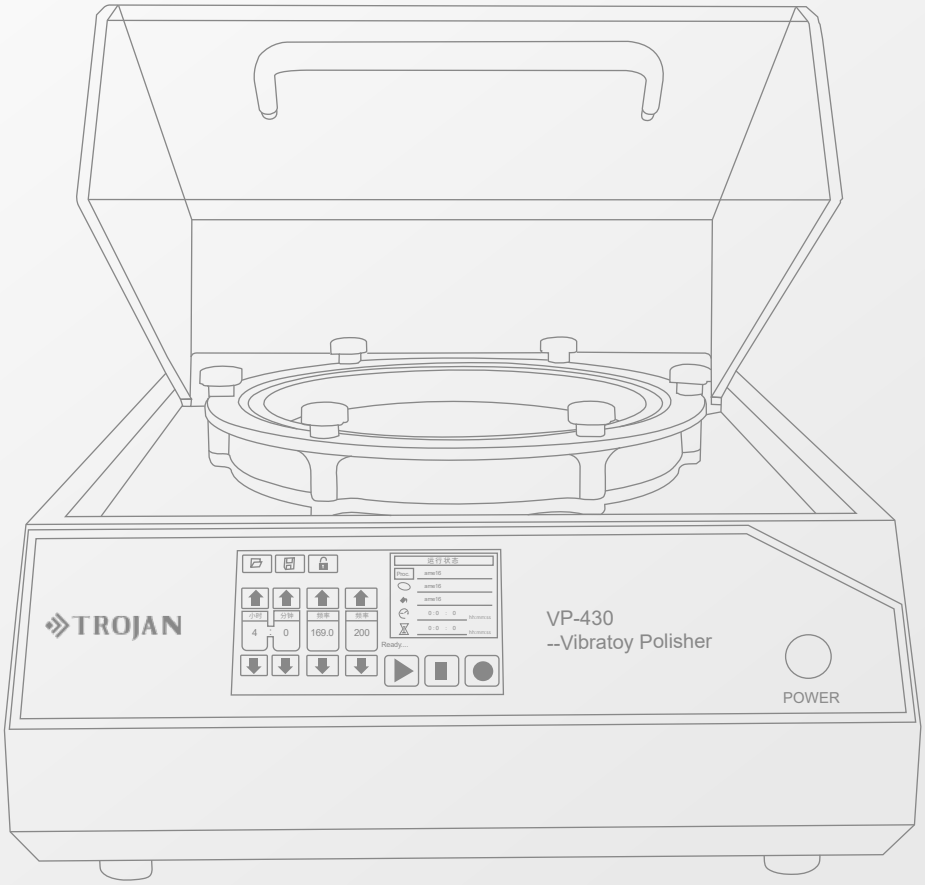

特鲁利(苏州)材料科技有限公司
TROJAN (SUZHOU) MATERIAL TECHNOLOGY CO.,LTD

2023
03 / 16

VP-430 振动抛光机

VP–430振动抛光机能最大限度减少试样的磨损，消除试样的表面应力，带来卓越的平整度和更少应力变形，是EBSD(背散射电子衍射)，AFM(原子力显微镜)，SEM(电镜扫描)分析和纳米压痕或显微硬度测试的理想前序制样设备。该设备特别适用于软质和韧性材料，如钛、铝、纯铜和铜合金，铝合金，钢和镍基合金的表面抛光。

产品特点

- 采用压电式振动盘，功耗低，噪音小，运行平稳，整机轻巧；
- 面板设计简洁，操作简单；
- 抛光盘采用易装拆设计，方便抛光盘的拆卸清洗；
- 7英寸触摸屏界面，可保存20组程序；
- 自动调整频率；
- 取代电解抛光，更环保。

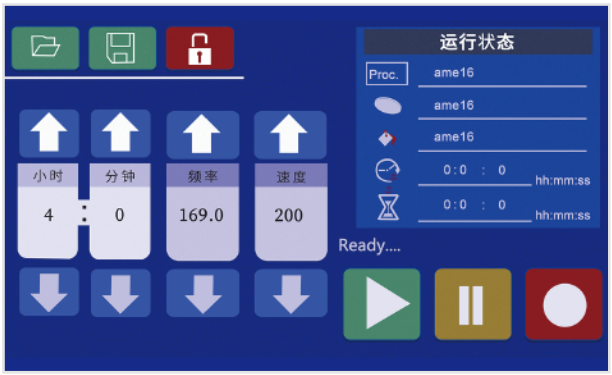

技术参数

型号		VP-430
工作盘	工作盘直径	12英寸/300mm
	试样尺寸	1英寸，1.25英寸，1.5英寸，2英寸（根据客户需要定做）
电气	电压/频率	100~240V/50/60Hz
	额定功率	50W
	定时时间	9999小时
转速		1-20rpm
振动频率		40～400Hz
使用环境	温度	-20˚C - 60˚C
	湿度	0-95%RH
尺寸	W×D×H	518x570x384mm(开盖：518x663x686mm)
重量		53kg

面板功能介绍

标准配件

1	水平仪			1个
2	试样夹具		Φ30mm	3套
3	内六角扳手		M4内六角扳手	1个
4	找平块		304不锈钢	1个
5	抛光布		YS-JP (300mm)	1张
6	电源线		220V，10A，1.5M	1根

可选配件

1	试样夹具		容量45L，流量5L/min	3套

外形尺寸

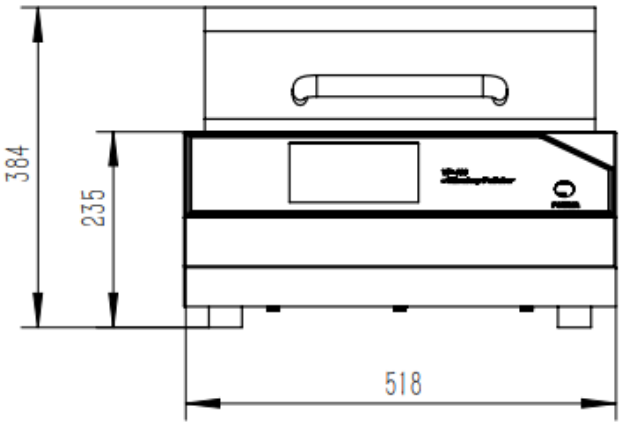

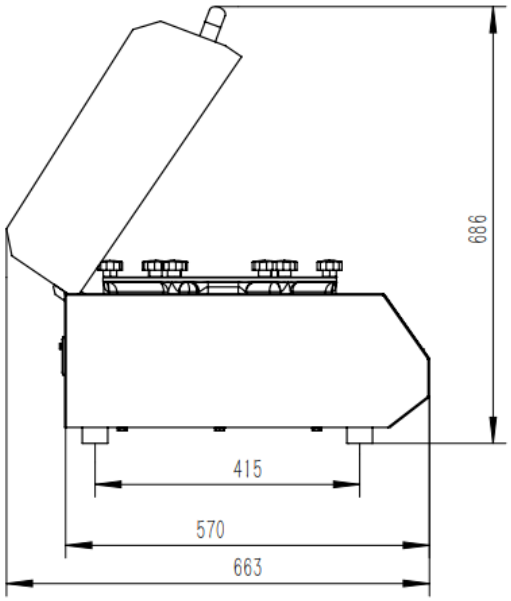

相关耗材

抛光布

金刚石抛光液

氧化铝/二氧化硅抛光液

订购清单

抛光布：

		12in (305mm)	包装
粗抛	YS-JP 白色纤维抛光布（背胶）	05.07.730	10pcs
	GF-JP 白色人造丝抛光布（背胶）	05.10.030	10pcs
中抛	SR-ZP 红色合成纤维抛光布（背胶）	05.02.170	10pcs
	SC-JP 白色丝绸抛光布（背胶）	05.05.530	10pcs
	CS-JP 蓝色人造丝抛光布（背胶）	05.12.130	10pcs
终抛	ZN-ZP 黑色阻尼抛光布（背胶）	05.01.130	10pcs
	ET-JP 白色合成人造丝抛光布（背胶）	05.03.230	10pcs
	YR-JP 灰色合成人造丝纤维抛光布（背胶）	05.04.330	10pcs
	Final Red 最终精密抛光布	05.13.130	10pcs

MD-WT单晶金刚石抛光液：

0.25μm	0.5μm	1μm	3μm	6μm	9μm	包装
06.01.110-1	06.01.120-1	06.01.130-1	06.01.140-1	06.01.150-1	06.01.160-1	500ml

PD-WT多晶金刚石抛光液：

0.25μm	0.5μm	1μm	3μm	6μm	9μm	包装
06.02.210	06.02.220	06.02.230	06.02.240	06.02.250	06.02.260	500ml

精密抛光液及抛光粉：

	0.05μm	0.3μm	1μm
AO-W氧化铝抛光液(500ml)	06.04.210	06.04.220	06.04.230
AO-P氧化铝抛光粉(1LB)	06.13.011	06.13.021	06.13.031

	500ml	1000ml	5000ml
SO-T401二氧化硅抛光液(50nm)	06.05.310	06.05.320	06.05.330
SO-A539二氧化硅抛光液(50nm)	06.07.520	06.07.523	–

特鲁利（苏州）材料科技有限公司

电话：+86-512-65283666

邮箱：sales@trojanchina.com

网站：www.trojanchina.com

地址：苏州市吴中区甪直镇龚塘路228号26幢

扫一扫关注特鲁利