TROJAN
Discover the Truth of Material

探索材料的真实面貌

ThetaVAC-2 真空冷镶嵌机

ThetaVAC-2 Vacuum Cold Mounting Machine

MOUNTING

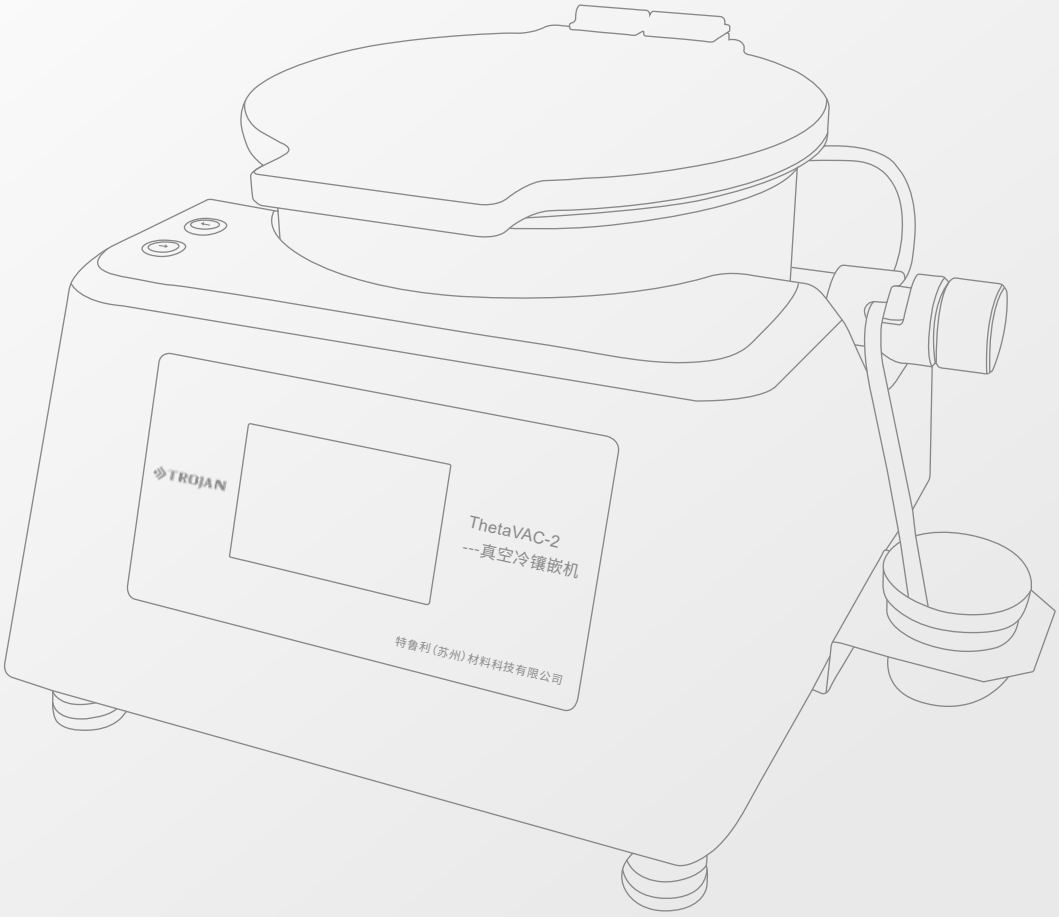

特鲁利(苏州)材料科技有限公司
TROJAN (SUZHOU) MATERIAL TECHNOLOGY CO.,LTD

2022
04 / 15

ThetaVAC-2 真空冷镶嵌机

ThetaVAC–2 为程序控制真空镶嵌机，设备轻便小巧，外接压缩空气便可快速有效的抽真空，也可接真空气泵用于环氧树脂的真空冷镶嵌，具有优良的孔隙浸渍功能，可使环氧树脂快速有效的渗入微小的孔隙和裂缝中，从而保证样品的边缘保护和全面填充。非常适合多孔材料，如用于裂纹、多孔铸件和复合材料的失效分析试样、电子元件、岩石矿物、陶瓷等试样的制备。

产品特点

- 程序控制，可设置真空度,循环次数及相应时间;
- 超大真空室，最多可放置12个样品(40mm直径);
- 电动旋转台，浇注方便快捷;
- 外接高压空气，操作简便,安全可靠(可自配真空泵);
- 内壁为铁弗龙涂层,容易清理。

面板功能介绍

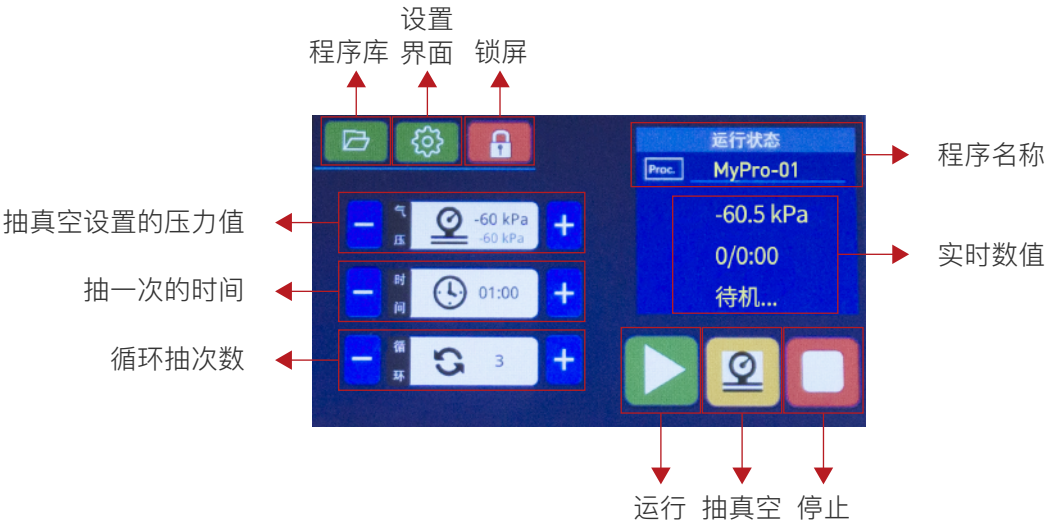

技术参数

型号		ThetaVAC-2
电气	电源	100-240V，50Hz，35W(不含真空泵)
	控制	5英寸触摸屏
	定时循环	定时范围 0-10min，自动抽气/放气，自动循环
	最大循环次数	100次
	程序	20组
真空	真空度	0~-80Kpa，真空泵0~-90Kpa
	最大真空流量	75 L/min
	空气消耗量	28-42 L/min
	噪声	55-60dBA
工作空间	尺寸	内径Φ252mm，可同时放Φ40mm样品12个
	高度	直径小于100的模具，最大高度100mm； 直径大于100的模具，最大高度80mm
	控制	按钮点动，方向：顺时针/逆时针
使用环境	温度	0-60℃
	湿度	0-95%RH
供气	气压	OD=ϕ6mm气管，建议压力0.6~0.7MPa
外接真空泵(选配)	电压	与输入电压相同
	功率	<1000W
	线缆接头	国标三芯品字型公头
尺寸	W×D×H	497×461×293mm；497×461×655mm(开盖)
重量		18kg

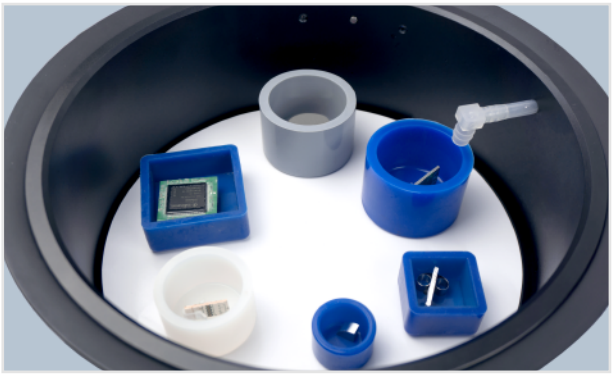

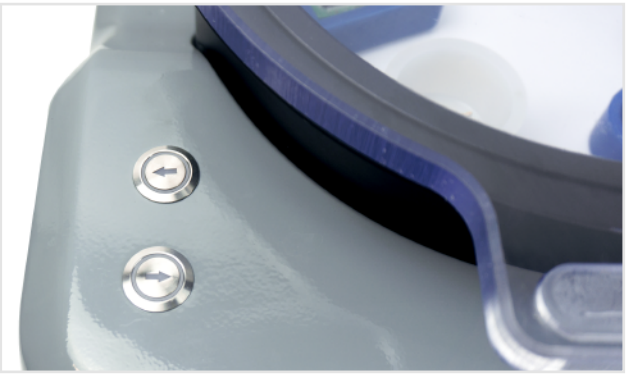

相关耗材

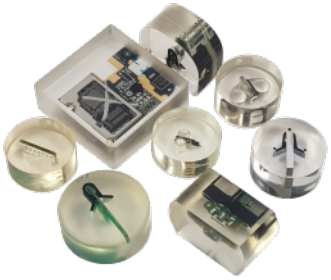

镶嵌耗材

硅胶切片模

样板夹

外形尺寸

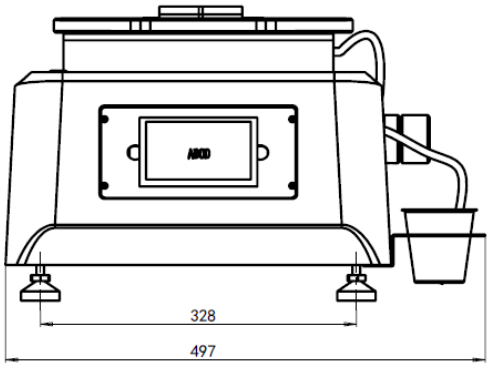

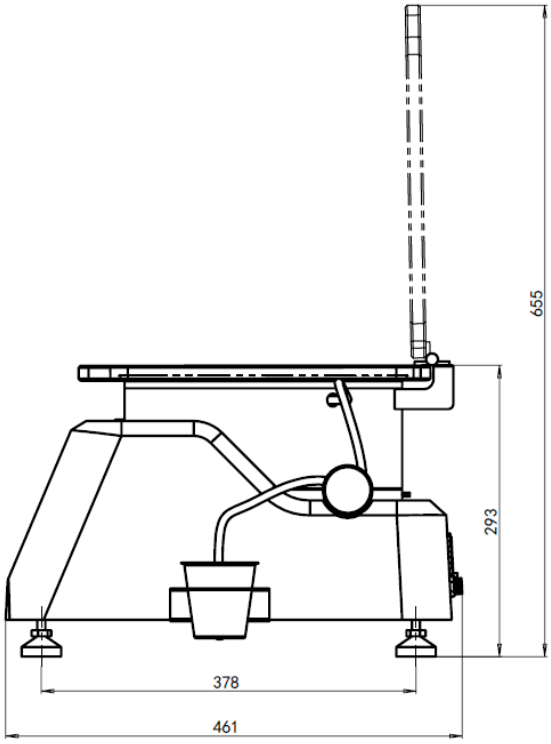

订购清单

冷镶嵌料:

02.04.721	TJ 2221A 环氧快型冷镶料	2kg
02.04.722	TJ 2221B 固化剂	1kg
02.04.871	TJ 2228A 环氧慢型冷镶料	2kg
02.04.872	TJ 2228B 固化剂	1kg
02.04.773	TJ 2226A 环氧水晶胶	1kg
02.04.774	TJ 2226B 固化剂	230g
02.04.853	TJ 2562A 环氧慢型树脂	1.5kg
02.04.854	TJ 2562B 固化剂	0.5kg

样板夹:

07.01.010/012	塑料卷式固定夹 6*10mm	100pcs/1000pcs
07.01.016/017	不锈钢金属夹 7*120mm	100pcs/1000pcs
07.04.010/012	T型黑色塑料夹 10*9*13mm	100pcs/500pcs
07.03.010	T型白色塑料夹 10*9*13mm	100pcs
07.05.001	S型黑色塑料夹 20*10*8mm	100pcs

切片模:

分体式切片模	08.02.002	Φ25*20mm	10pcs
	08.02.004	Φ30*23mm	
	08.02.006	Φ32*25mm	
	08.02.008	Φ40*27mm	
硅胶切片模	08.02.020	Φ25*18mm(depth)	10pcs
	08.02.022	Φ30*18mm(depth)	
	08.02.030-1	Φ40*25mm(depth)	
特氟龙切片模	08.02.110	Φ25	1pc
	08.02.120	Φ30	
	08.02.132	Φ40	

特鲁利（苏州）材料科技有限公司

电话: +86-512-65283666
邮箱: sales@trojanchina.com
网站: www.trojanchina.com
地址：苏州市吴中区甪直镇龚塘路228号26幢

扫一扫关注特鲁利