GSH150

系列代碼	規格		減速比		馬達規格
GSH	150	-	30K	-	SV1

60
100
150
200

SV1：伺服 Ø19 PCD90,M5
SV2：伺服 Ø19 PCD90,M6
適配各品牌 750W AC 伺服馬達

ST1：步進 Ø14 PCD98.4,M5
ST2：步進 Ø14 PCD98.4,M6
適配各品牌 86 型步進馬達

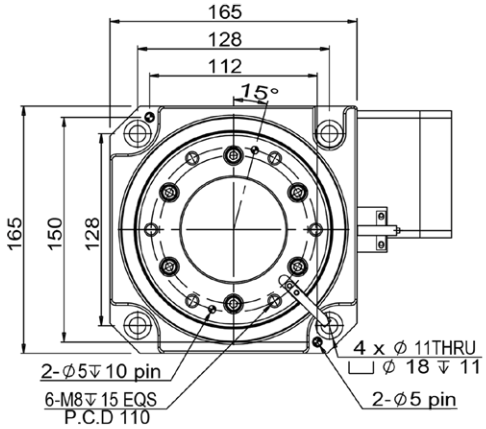

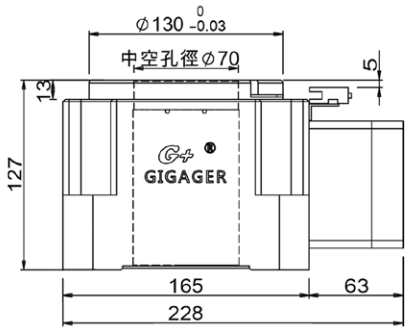

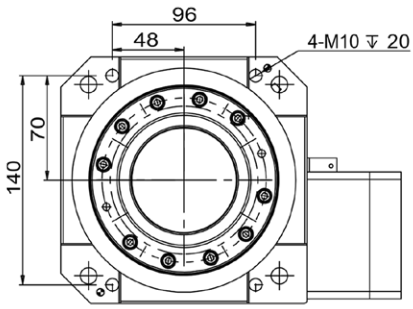

■ 技術參數
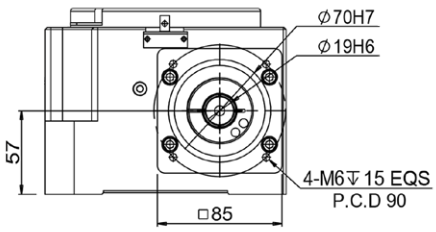
旋轉平臺軸承		圓錐滾子軸承
容許轉矩	N.m	220
容許慣性力矩	N.m	400
容許盤面轉速	rpm	90
減速比	i	30
重複定位精度	arc-sec	≤ 10
定位精度	arc-sec	≤ 50
容許軸向負載	N	6000
旋轉平臺平面度	mm	≤ 0.01
旋轉平臺同心度	mm	≤ 0.01
保護等級	IP	65
重量	kg	18