GSH100

系列代碼	規格		減速比		馬達規格
GSH	100	-	30K	-	SV1

60
100
150
200

SV1：伺服 Ø14 PCD70,M4
SV2：伺服 Ø14 PCD70,M5
SV3：伺服 Ø11 PCD70,M4
適配各品牌 200~400W AC 伺服馬達

ST1：步進 Ø6.35 PCD66.67,M4
ST2：步進 Ø6.35 PCD70.7,M4
ST3：步進 Ø8 PCD70.7,M4
ST4：步進 Ø8 PCD66.67,M4
適配各品牌 57 型 /60 型步進馬達

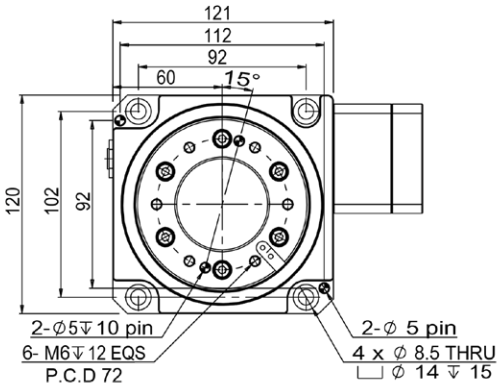

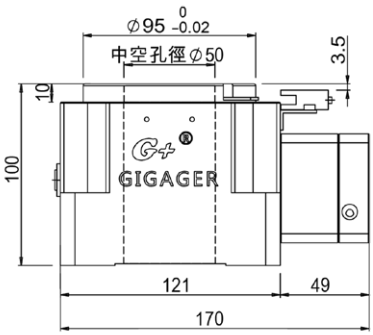

■ 技術參數
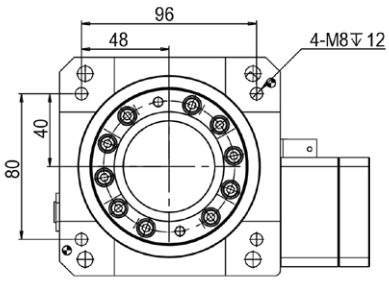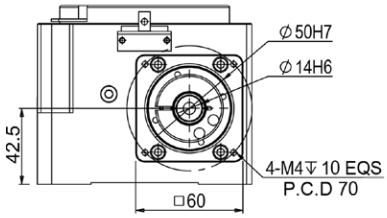
旋轉平臺軸承		圓錐滾子軸承
容許轉矩	N.m	115
容許慣性力矩	N.m	150
容許盤面轉速	rpm	90
減速比	i	30
重複定位精度	arc-sec	≤ 10
定位精度	arc-sec	≤ 50
容許軸向負載	N	2500
旋轉平臺平面度	mm	≤ 0.01
旋轉平臺同心度	mm	≤ 0.01
保護等級	IP	65
重量	kg	8.5