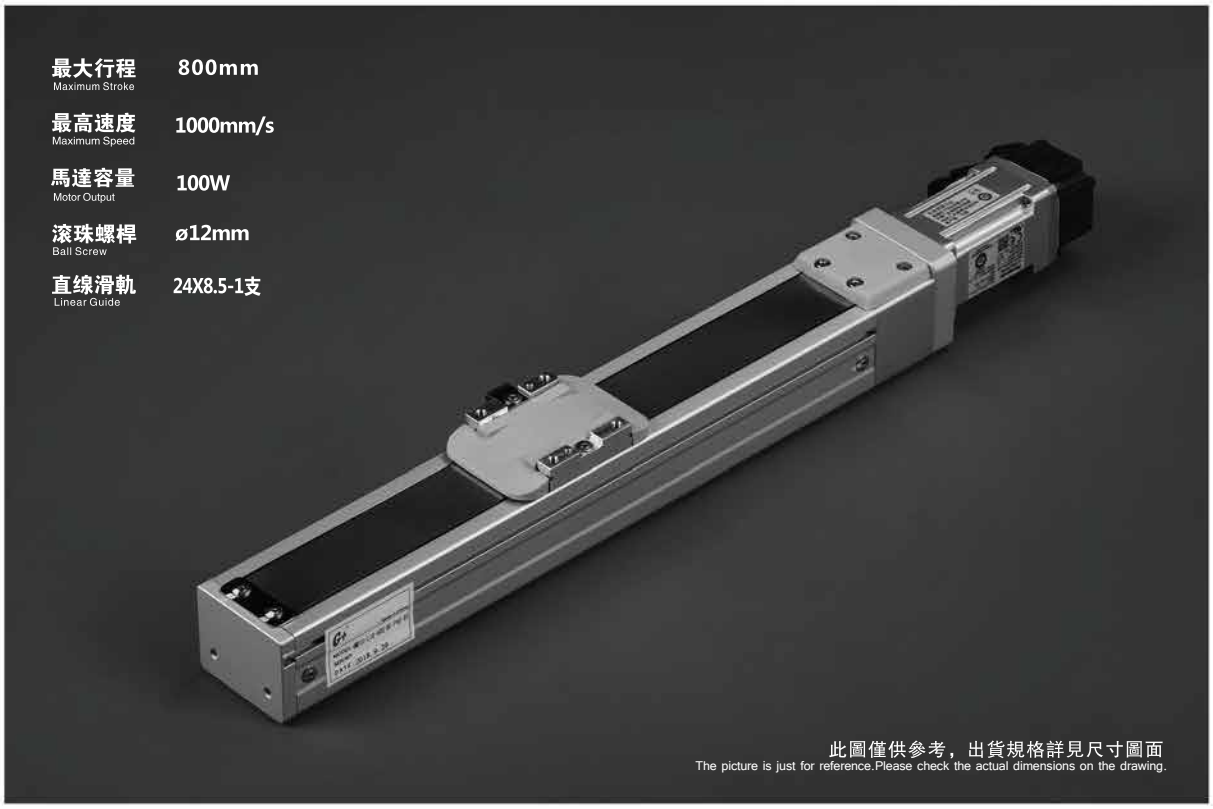

GMH5S
GMH6S
GMH10
GMH12
GMH13
GMH14
GMH17
GMH22
GMH17S
GMH22S

型號表示方式 Ordering Code

GMH5S - L5 - 100 - BC - M10B - C 4 - 0001

本體型號 Model

螺桿導程 Ball Screw Lead

02	2mm
05	5mm
10	10mm
20	20mm

行程 Stroke
100-800mm
(間隔 50mm pitch)

馬達位置 Motor Position

BC	馬達外露 Motor Exposed
BM	馬達下折 Motor On Lower Side
BL	馬達左折 Motor On Left Side
BR	馬達右折 Motor On Right Side

馬達廠牌、功率 Motor Brand,Power Output

P	松下(標準) Panasonic	10	100W	B
M	三菱(標準) Mitsubishi	20	–	
Y	安川(標準) Yaskawa	40	–	
T	台達 Delta	75	–	

※若無煞車則不表示
NO brake, no description.

原點感應器 Home Sensor

外掛型 Out Side

C	馬達側 Motor Side
D	反馬達側 Opposite Motor Side
無	NO SENSOR
E	無 NO SENSOR

端點極限感應器 Limit Sensor

外掛型 Out Side

3	1只 1pc
4	2只 2 2pcs
無	NO SENSOR
5	無 NO SENSOR

特注式樣 Special Order No.

基本仕樣 Specification

性能	位置重復精度 Repeatability (mm)		±0.01			
	螺桿導程 Screw Lead (mm)		2	5	10	20
	最高速度 Maximum Speed (mm/s)		100	250	500	1000
	最大可搬重量 Maximum Payload	水平使用 kg Horizontal (kg)	10	10	5	3
		垂直使用 kg Vertical (kg)	7	3	1.5	1.5
	定格推力 Rated Thrust (N)		854	341	170	85
	標準行程 Stroke Pitch (mm)		100~800mm/50间隔			
部品	AC伺服馬達容量 AC Servo Motor Output (W)		100			
	滚珠螺桿外徑 Ball Screw ø (mm)		C7ø12			
	高剛性直線滑軌 High Rigidity Linear Guide (mm)		W24xH8.5			
	聯軸器 Couping (mm)		7X8			
	原點感應器 Home Sensor	外掛 Outside	EE-SX672(NPN)			

感應器接綫圖 <原點及端點> Sensor Layout

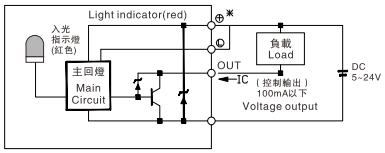

*行程超過600時，會產生螺杆偏擺，
此時請將速度調降。
*When the stroke is over 600mm,the ball screw will deflect.
We recommend to low down the working speed under this circumstance.

*馬達加減速設定0.2秒。
*Acceleration and deacceleration value is set 0.2 second.

容許負載力距表 N.m Allowable Moment of Inertia

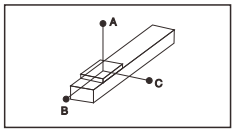

(單位：mm)

水平安裝 Horizontal Installation		A	B	C
導程 2 Lead	5kg	750	32	76
	10kg	350	13	32
導程 5 Lead	5kg	280	24	55
	10kg	120	10	22
導程 10 Lead	3kg	245	40	78
	5kg	140	22	43
導程 20 Lead	2kg	153	50	79
	3kg	99	32	50

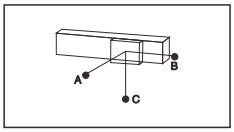

(單位：mm)

墻面安裝 Wall Installation		A	B	C
導程 2 Lead	5kg	71	30	750
	10kg	30	12	350
導程 5 Lead	5kg	51	30	195
	10kg	20	15	231
導程 10 Lead	3kg	74	37	131
	5kg	40	20	131
導程 20 Lead	2kg	75	48	148
	3kg	48	30	95

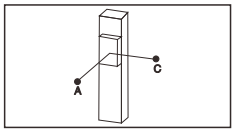

(單位：mm)

垂直安裝 Vertical Installation		A	C
導程 2 Lead	3kg	59	59
	7kg	25	25
導程 5 Lead	1kg	140	140
	3kg	47	47
導程 10 Lead	1kg	125	125
	1.5kg	83	83
導程 20 Lead	1kg	100	100
	1.5kg	66	66

靜態容許負載慣量 N.m
Static Loading Moment of Inertia

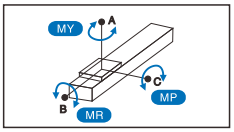

水平使用時 (單位:N.m)
Static Loading Moment

MY	16(N.m)
MP	20(N.m)
MR	19(N.m)

*力矩表所表示的數據，代表重心。
*The torque value in the chart indicate the center of gravity.

*符合型録規範的正常使用下，保證壽命爲5000公里。
*The lifespan is 5000km when the products are operating under specified conditions.

*倒吊使用無法套用標準規範，如有需求請洽詢我司業務。
*The data is not for ceiling inverse mounting. Contact us for more details if you apply ceiling inverse mounting.

搭配伺服馬達一覽表 Suitable Motor Brand

廠牌 Brand	馬達記號 Mark	煞車有無 Brake	馬達容量 Watt	電源電壓 (AC-Voltage)	伺服馬達型號 Motor Model	驅動器型號 Driver Model
三菱 Mitsubishi	M	無煞車(水平仕樣) No Brake (Horizontal Type)	100	220	HG-KR13	MR-J4-10A
		有煞車(垂直仕樣) With Brake (Vertical Type)	100	220	HG-KR13B	MR-J4-10A
松下 Panasonic	P	無煞車(水平仕樣) No Brake (Horizontal Type)	100	220	MSMD012G1U	MADHT1505
		有煞車(垂直仕樣) With Brake (Vertical Type)	100	220	MSMD012G1V	MADHT1505
台達 Delta	T	無煞車(水平仕樣) No Brake (Horizontal Type)	100	220	ECMA-C20401ES	ASD-B20121-B
		有煞車(垂直仕樣) With Brake (Vertical Type)	100	220	ECMA-C20401FS	ASD-B20121-B

BC 馬達外露
Motor Exposed

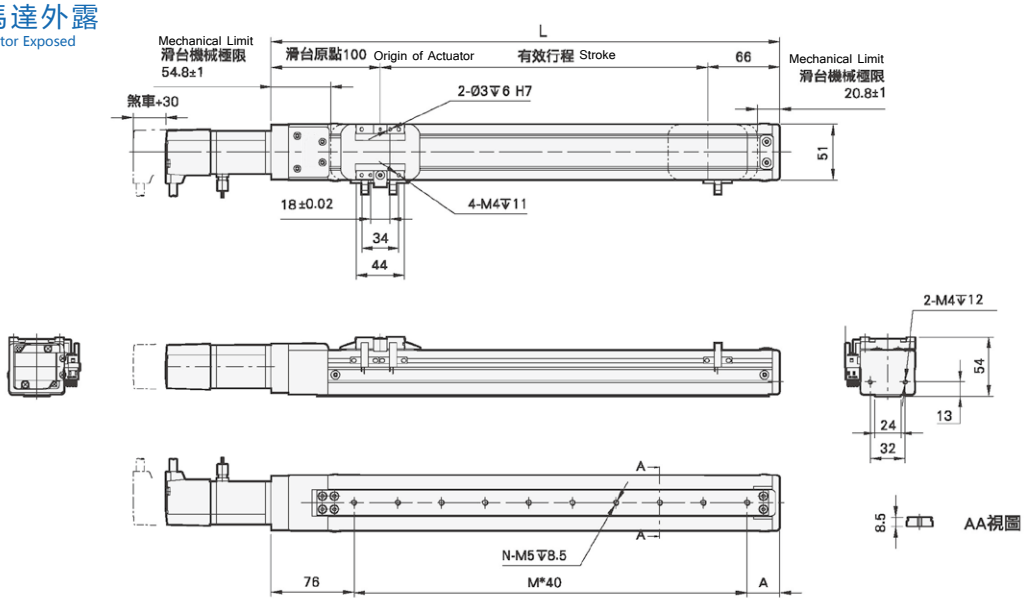

有效行程 stroke	50	100	150	200	250	300	350	400	450	500	550	600	650	700	750	800
L	216	266	316	366	416	466	516	566	616	666	716	766	816	866	916	966
A	60	30	40	50	60	30	40	50	60	30	40	50	60	30	40	50
M	2	4	5	6	7	9	10	11	12	14	15	16	17	19	20	21
N	3	5	6	7	8	10	11	12	13	15	16	17	18	20	21	22
KG	1.56	1.71	1.85	2	2.14	2.29	2.44	2.58	2.73	2.87	3.02	3.17	3.31	3.46	3.6	3.75

BM 馬達下折
Motor On Lower Side

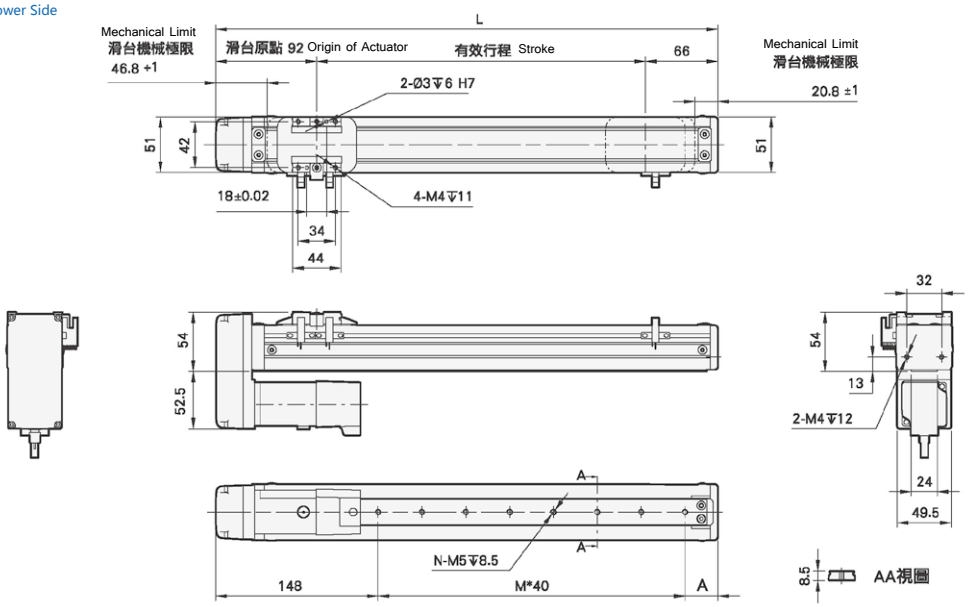

有效行程 stroke	50	100	150	200	250	300	350	400	450	500	550	600	650	700	750	800
L	208	258	308	358	408	458	508	558	608	658	708	758	808	858	908	958
A	60	30	40	50	60	30	40	50	60	30	40	50	60	30	40	50
M	0	2	3	4	5	7	8	9	10	12	13	14	15	17	18	19
N	1	3	4	5	6	8	9	10	11	13	14	15	16	18	19	20
KG	1.66	1.81	1.95	2.1	2.24	2.39	2.54	2.68	2.83	2.97	3.12	3.27	3.41	3.56	3.7	3.85

BL 馬達左折
Motor On Left Side

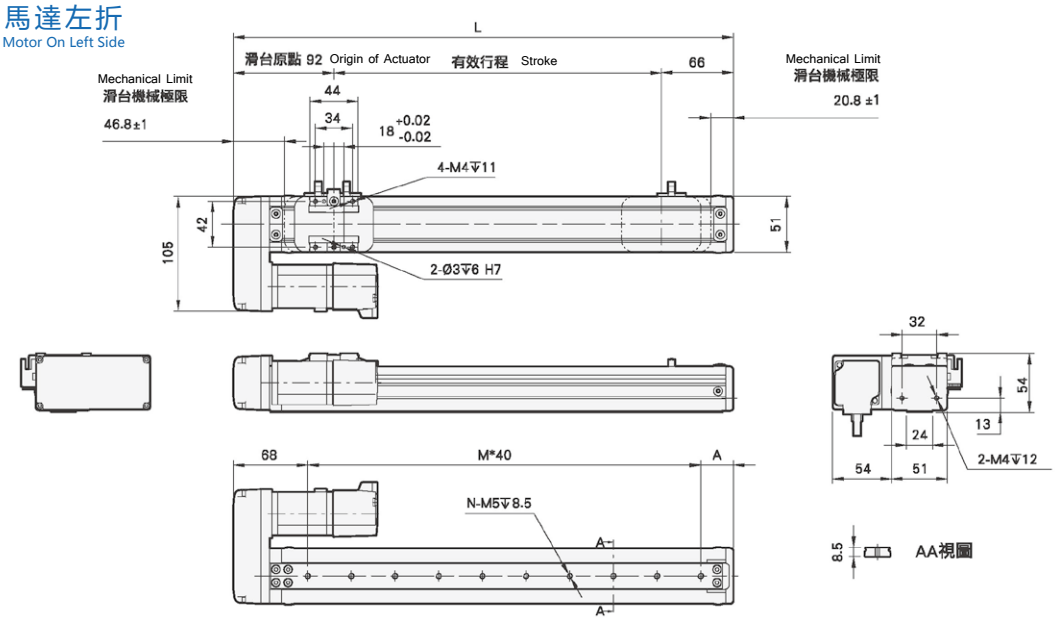

有效行程 stroke	50	100	150	200	250	300	350	400	450	500	550	600	650	700	750	800
L	208	258	308	358	408	458	508	558	608	658	708	758	808	858	908	958
A	60	30	40	50	60	30	40	50	60	30	40	50	60	30	40	50
M	2	4	5	6	7	9	10	11	12	14	15	16	17	19	20	21
N	3	5	6	7	8	10	11	12	13	15	16	17	18	20	21	22
KG	1.66	1.81	1.95	2.1	2.24	2.39	2.54	2.68	2.83	2.97	3.12	3.27	3.41	3.56	3.7	3.85

BR 馬達右折
Motor On Right Side

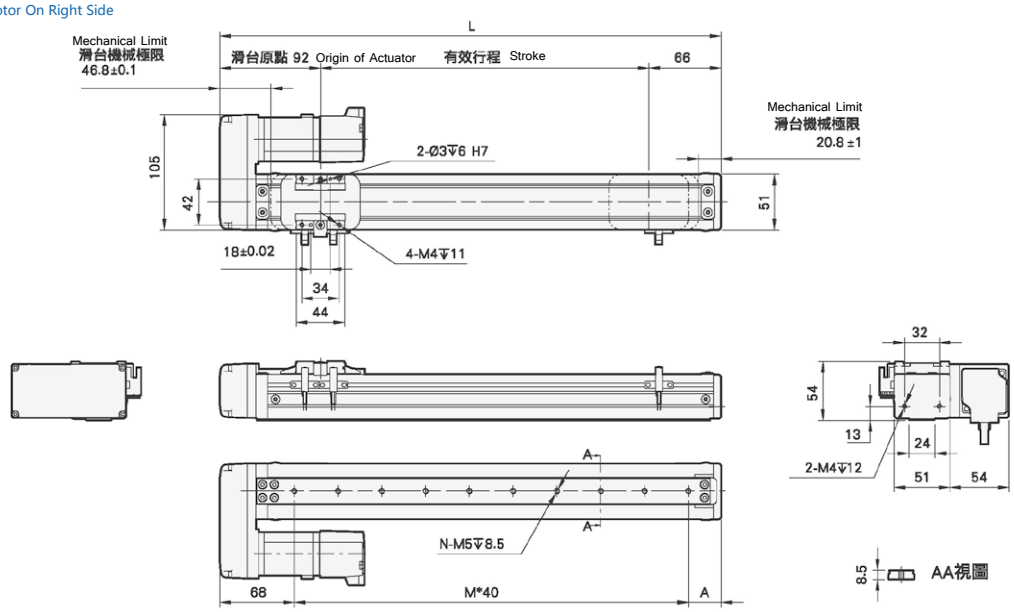

有效行程 stroke	50	100	150	200	250	300	350	400	450	500	550	600	650	700	750	800
L	208	258	308	358	408	458	508	558	608	658	708	758	808	858	908	958
A	60	30	40	50	60	30	40	50	60	30	40	50	60	30	40	50
M	2	4	5	6	7	9	10	11	12	14	15	16	17	19	20	21
N	3	5	6	7	8	10	11	12	13	15	16	17	18	20	21	22
KG	1.66	1.81	1.95	2.1	2.24	2.39	2.54	2.68	2.83	2.97	3.12	3.27	3.41	3.56	3.7	3.85