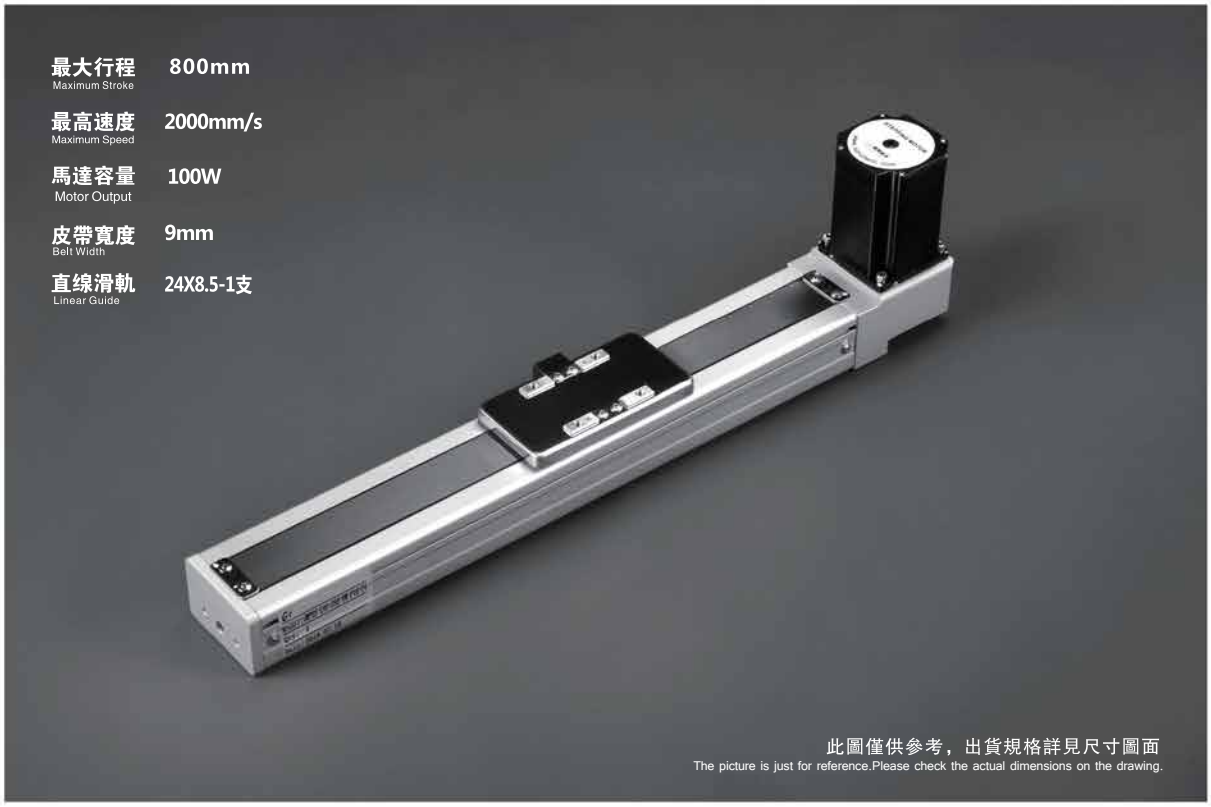

型號表示方式 Ordering Code

GMP5 - X 40 - 100 - BM - M10 - C 4 - 0001

- GMP5: 本體型號 Model
- X: 皮帶型式 Belt Type
  - X 橡膠皮帶 Rubber Belt
- 40: 導程 Lead
- 100: 行程 Stroke 100–800mm (間隔50 mm pitch)
- BM: 馬達位置 Motor Position

BW	馬達上折 Motor Top
BM	馬達下折 Motor Bottom

- M10: 馬達廠牌、功率 Motor Brand,Power Output

P	松下(標準) Panasonic	10	100W
M	三菱(標準) Mitsubishi	20	–
Y	安川(標準) Yaskawa	40	–
T	台達 Delta	75	–

- C: 原點感應器 Home Sensor

外掛型 Out Side	
C	馬達側 Motor Side
D	反馬達側 Opposite Motor Side
無	NO SENSOR
E	無 NO SENSOR

- 4: 端點極限感應器 Limit Sensor

外掛型 Out Side	
3	1只 1pc
4	2只 2pcs
無	NO SENSOR
5	無 No SENSOR

- 0001: 特注式樣 Special Order No.

基本仕樣 Specification

性能	位置重復精度 Repeatability (mm)		±0.04
	導程 Lead (mm)		40
	最高速度 Maximum Speed (mm/s)		2000
	最大可搬重量 Maximum Payload	水平使用 kg Horizontal (kg)	3
		垂直使用 kg Vertical (kg)	
	定格推力 Rated Thrust (N)		42
	標準行程 Stroke Pitch (mm)		100~800mm/50間隔
部品	AC伺服馬達容量 AC Servo Motor Output (W)		100
	皮帶寬度 Belt Width (mm)		9
	高剛性直線滑軌 High Rigidity Linear Guide (mm)		W24xH8.5
	原點感應器 Home Sensor	外掛 Outside	EE-SX672(NPN)

*馬達加減速設定0.4秒
*Acceleration and deacceleration value is set 0.4 second.

感應器接綫圖 <原點及端點> Sensor Layout

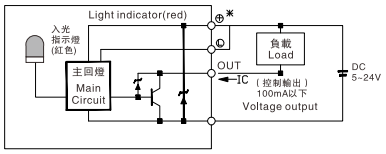

容許負載力距表 N.m Allowable Moment of Inertia

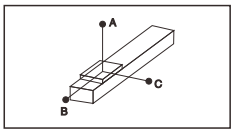

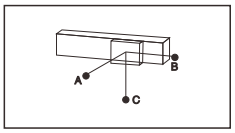

(單位：mm)

水平安裝 Horizontal Installation	A	B	C
2kg	323	61	112
3kg	209	39	72

(單位：mm)

墻面安裝 Wall Installation	A	B	C
2kg	105	57	303
3kg	67	36	195

*力矩表所表示的數據，代表重心。
*The torque value in the chart indicate the center of gravity.

*符合型録規範的正常使用下，保證壽命爲5000公里。
*Operation life is 5,000km when the product is using under the specified conditions.

*倒吊使用無法套用標準規範，如有需求請洽詢我司業務。
*Data information is not for ceiling-mount inverse use. Contact us for the details if you want to apply ceiling-mount inverse usage.

靜態容許負載慣量 N.m
Static Loading Moment of Inertia

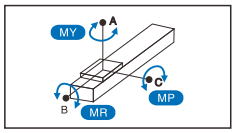

水平使用時 Static Loading Moment (單位：N.m)

MY	16
MP	20
MR	19

搭配伺服馬達一覽表 Suitable Motor Brand

廠牌 Brand	馬達記號 Mark	煞車有無 Brake	馬達容量 Watt	電源電壓 (AC-Voltage)	伺服馬達型號 Motor Model	驅動器型號 Driver Model
三菱 Mitsubishi	M	無煞車(水平仕樣) No Brake (Horizontal Type)	100	220	HG-KR13	MR-J4-10A
松下 Panasonic	P	無煞車(水平仕樣) No Brake (Horizontal Type)	100	220	MSMD012G1U	MADDT1505
台達 Delta	T	無煞車(水平仕樣) No Brake (Horizontal Type)	100	220	ECMA-C20401ES	ASD-B20121-B

BW 馬達上折
Motor Top

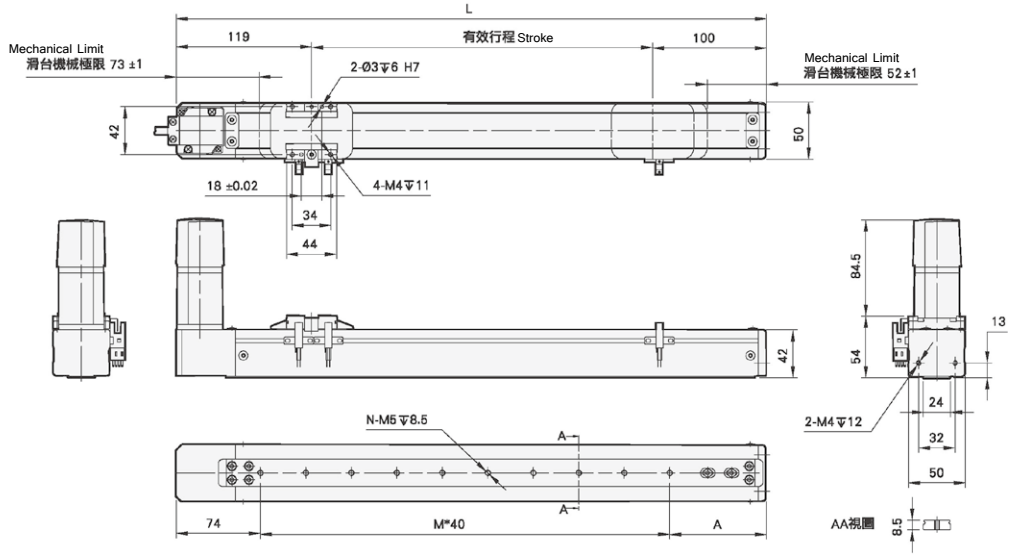

有效行程 stroke	50	100	150	200	250	300	350	400	450	500	550	600	650	700	750	800
L	269	319	369	419	469	519	569	619	669	719	769	819	869	919	969	1019
A	75	85	95	65	75	85	95	65	75	85	95	65	75	85	95	65
M	3	4	5	7	8	9	10	12	13	14	15	17	18	19	20	22
N	4	5	6	8	9	10	11	13	14	15	16	18	19	20	21	23
KG	2.1	2.2	2.3	2.4	2.5	2.7	2.8	2.8	3	3.1	3.2	3.3	3.4	3.5	3.6	3.7

BM 馬達下折
Motor On Lower Side

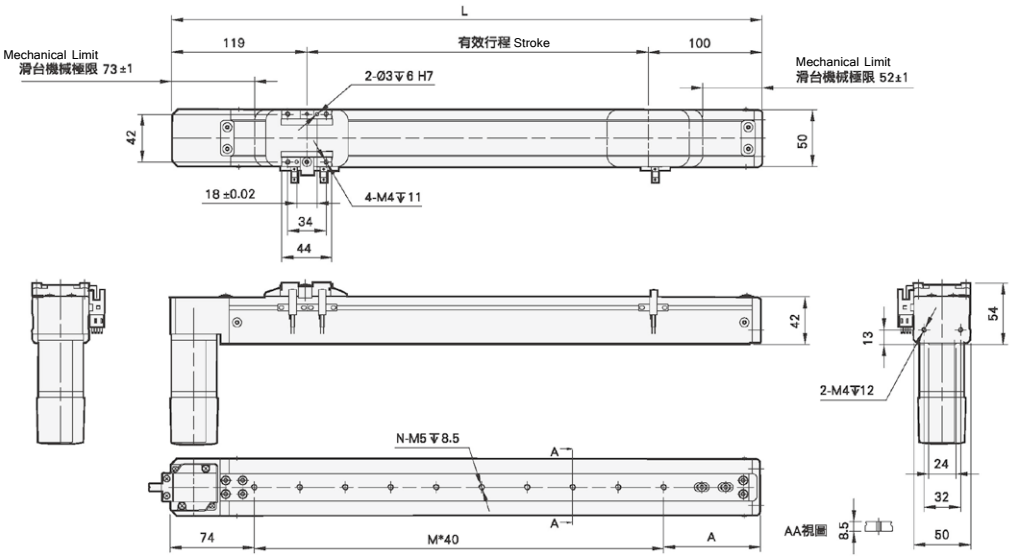

有效行程 stroke	50	100	150	200	250	300	350	400	450	500	550	600	650	700	750	800
L	269	319	369	419	469	519	569	619	669	719	769	819	869	919	969	1019
A	75	85	95	65	75	85	95	65	75	85	95	65	75	85	95	65
M	3	4	5	7	8	9	10	12	13	14	15	17	18	19	20	22
N	4	5	6	8	9	10	11	13	14	15	16	18	19	20	21	23
KG	2.1	2.2	2.3	2.4	2.5	2.7	2.8	2.8	3	3.1	3.2	3.3	3.4	3.5	3.6	3.7