型號表示方式 Ordering Code

GMD5S - L5 - 100 - BC - 42M - C 4 - 0001

本體型號
Model

行程 Stroke
100–800mm
(間隔50 mm pitch)

螺桿導程
Ball Screw Lead

02	2mm
05	5mm
10	10mm
20	20mm

馬達位置
Motor Position

BC	馬達外露	Motor Exposed
BM	馬達下折	Motor On Lower Side
BL	馬達左折	Motor On Left Side
BR	馬達右折	Motor On Right Side

馬達廠牌 Motor Brand

多摩川 Tamagawa	TS3617N3E8
东方 Oriental	PK245-01A
三洋 Sanyo	103H5209-0440

原點感應器
Home Sensor

內置型 In Side		
A	馬達側	Motor Side
B	反馬達側	Opposite Motor Side
外掛型 Out Side		
C	馬達側	Motor Side
D	反馬達側	Opposite Motor Side
無 NO SENSOR		
E	無 NO SENSOR	

端點極限感應器
Limit Sensor

內置型 In Side	
1	1只 1pc
2	2只 2pcs
外掛型 Out Side	
3	1只 1pc
4	2只 2pcs
無 NO SENSOR	
5	無 No SENSOR

特注式樣
Special Order No.

基本仕樣 Specification

性能	位置重復精度 Repeatability (mm)		±0.01			
	螺桿導程 Screw Lead (mm)		2	5	10	20
	最高速度 Maximum Speed (mm/s)		16	41	83	166
	最大可搬重量 Maximum Payload	水平使用 kg Horizontal (kg)	10	10	5	3
		垂直使用 kg Vertical (kg)	7	3	1.5	1.5
	定格推力 Rated Thrust (N)		854	341	170	85
	標準行程 Stroke Pitch (mm)		100~800mm/50间隔			
部品	激磁最大靜止轉距 Maximum Static Torque (N.m)		0.32			
	滚珠螺桿外徑 Ball Screw ø (mm)		C7 ø12			
	高剛性直線滑軌 High Rigidity Linear Guide (mm)		W24XH8.5			
	聯軸器 Couping (mm)		7X5			
	原點感應器 Home Sensor	外掛 Outside	EE-SX672(NPN)			

感應器接綫圖 <原點及端點> Sensor Layout

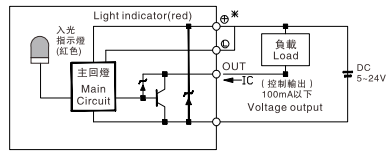

*行程超過600時，會產生螺杆偏擺，
此時請將速度調降。

*When the stroke is over 600mm, the ball screw will deflect.
We recommend to low down the working speed under this circumstance.

*馬達加減速設定0.2秒。

*Acceleration and deacceleration value is set 0.2 second.

容許負載力距表 N.m Allowable Moment of Inertia

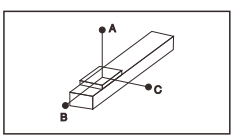

(單位：mm)

水平安裝 Horizontal Installation		A	B	C
導程 2 Lead	5kg	750	32	76
	10kg	350	13	32
導程 5 Lead	5kg	280	24	55
	10kg	120	10	22
導程 10 Lead	3kg	245	40	78
	5kg	140	22	43
導程 20 Lead	2kg	153	50	79
	3kg	99	32	50

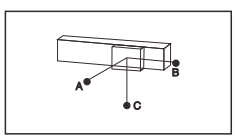

(單位：mm)

墻面安裝 Wall Installation		A	B	C
導程 2 Lead	5kg	71	30	750
	10kg	30	12	350
導程 5 Lead	5kg	51	30	300
	10kg	20	15	195
導程 10 Lead	3kg	74	37	231
	5kg	40	20	131
導程 20 Lead	2kg	75	48	148
	3kg	48	30	95

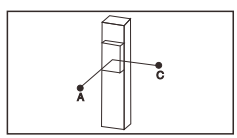

(單位：mm)

垂直安裝 Vertical Installation		A	C
導程 2 Lead	3kg	59	59
	7kg	25	25
導程 5 Lead	1kg	140	140
	3kg	47	47
導程 10 Lead	1kg	125	125
	1.5kg	83	83
導程 20 Lead	1kg	100	100
	1.5kg	66	66

靜態容許負載慣量 N.m
Static Loading Moment of Inertia

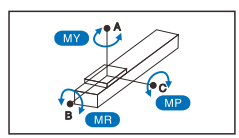

水平使用時 (單位：N.m)
Static Loading Moment

MY	16(N.m)
MP	20(N.m)
MR	19(N.m)

*力矩表所表示的數據，代表重心。
*The torque value in the chart indicate the center of gravity.

*符合型録規範的正常使用下，保證壽命爲
5000公里。
*The lifespan is 5000km when the products are operating under specified conditions.

*倒吊使用無法套用標準規範，如有需求請洽詢
我司業務。
*The data is not for ceiling inverse mounting. Contact us for more details if you apply ceiling inverse mounting.

搭配伺服馬達一覽表 Suitable Motor Brand

廠牌 Brand	激磁最大靜止轉距 Maximum Static Torque	電源電壓 (AC-Voltage)	步進馬達型號 Stepper Motor Model	驅動器型號 Driver Model
多摩川 Tamagawa	0.32	DC24V	TS3617N3E8 2相 two phase	CD-2D34M 解析度 resolution 200/400/800/1600
東方 Oriental	0.32	100V 單相Single phase	PK245-01A 2相 two phase	UDK2112 解析度 resolution 200/400/800/1600/3200
三洋 Sanyo	0.32	DC24V	103H5209-0440 2相 two phase	US1D200P10 解析度 resolution 200/400/800/1600/3200

BC 馬達外露
Motor Exposed

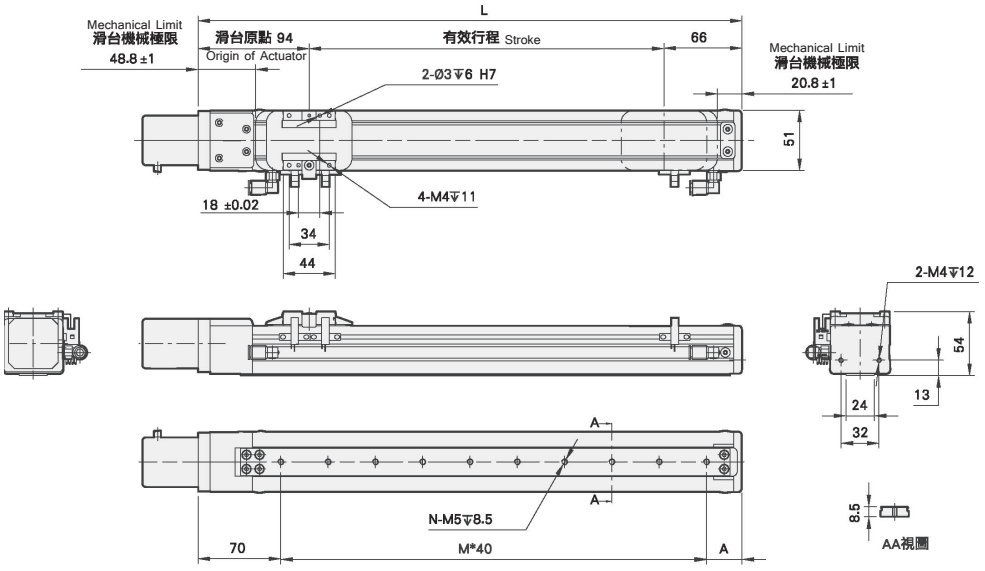

有效行程 stroke	50	100	150	200	250	300	350	400	450	500	550	600	650	700	750	800
L	210	260	310	360	410	460	510	560	610	660	710	760	810	860	910	960
A	60	30	40	50	60	30	40	50	60	30	40	50	60	30	40	50
M	2	4	5	6	7	9	10	11	12	14	15	16	17	19	20	21
N	3	5	6	7	8	10	11	12	13	15	16	17	18	20	21	22
KG	2.1	2.2	2.3	2.4	2.5	2.7	2.8	2.8	3	3.1	3.2	3.3	3.4	3.5	3.6	3.7

BM 馬達下折
Motor On Lower Side

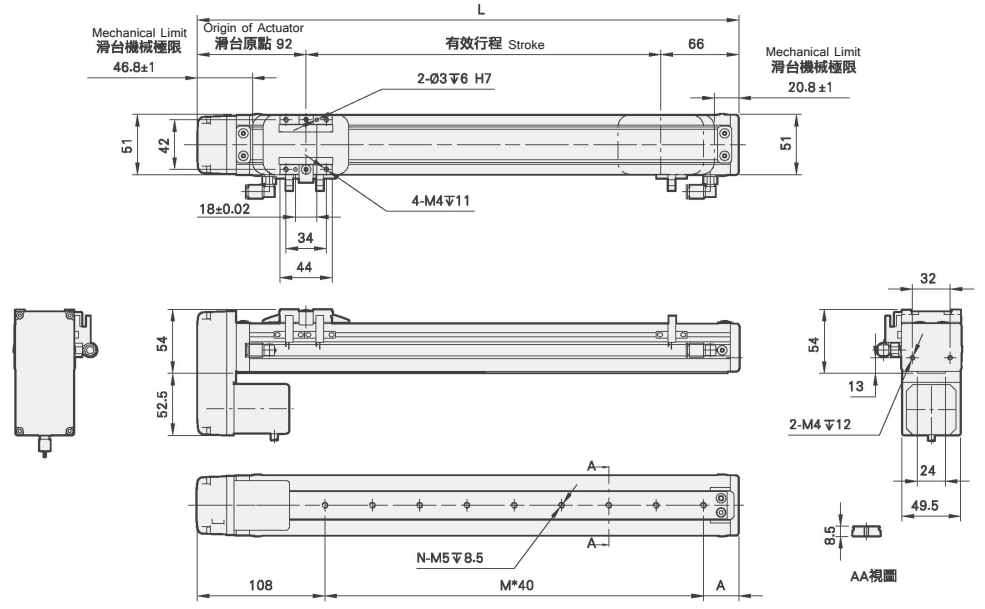

有效行程 stroke	50	100	150	200	250	300	350	400	450	500	550	600	650	700	750	800
L	208	258	308	358	408	458	508	558	608	658	708	758	808	858	908	958
A	60	30	40	50	60	30	40	50	60	30	40	50	60	30	40	50
M	2	3	4	5	7	8	9	10	12	13	14	15	17	18	19	20
N	3	4	5	6	8	9	10	11	13	14	15	16	18	19	20	21
KG	2.1	2.2	2.3	2.4	2.5	2.7	2.8	2.8	3	3.1	3.2	3.3	3.4	3.5	3.6	3.7

BL 馬達左折
Motor On Left Side

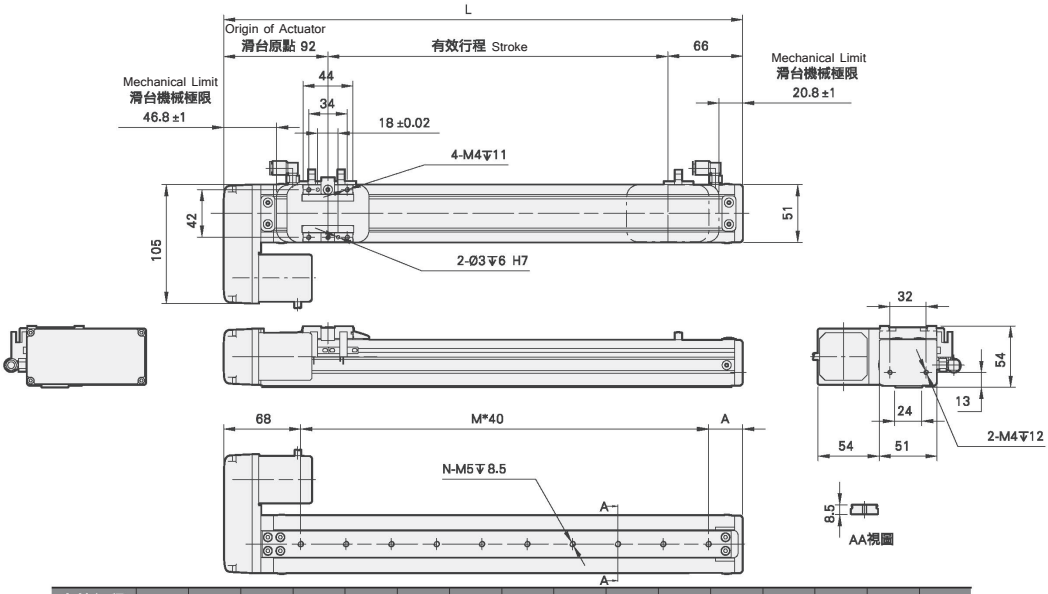

有效行程 stroke	50	100	150	200	250	300	350	400	450	500	550	600	650	700	750	800
L	208	258	308	358	408	458	508	558	608	658	708	758	808	858	908	958
A	60	30	40	50	60	30	40	50	60	30	40	50	60	30	40	50
M	2	4	5	6	7	9	10	11	12	14	15	16	17	19	20	21
N	3	5	6	7	8	10	11	12	13	15	16	17	18	20	21	22
KG	2.1	2.2	2.3	2.4	2.5	2.7	2.8	2.8	3	3.1	3.2	3.3	3.4	3.5	3.6	3.7

BR 馬達右折
Motor On Right Side

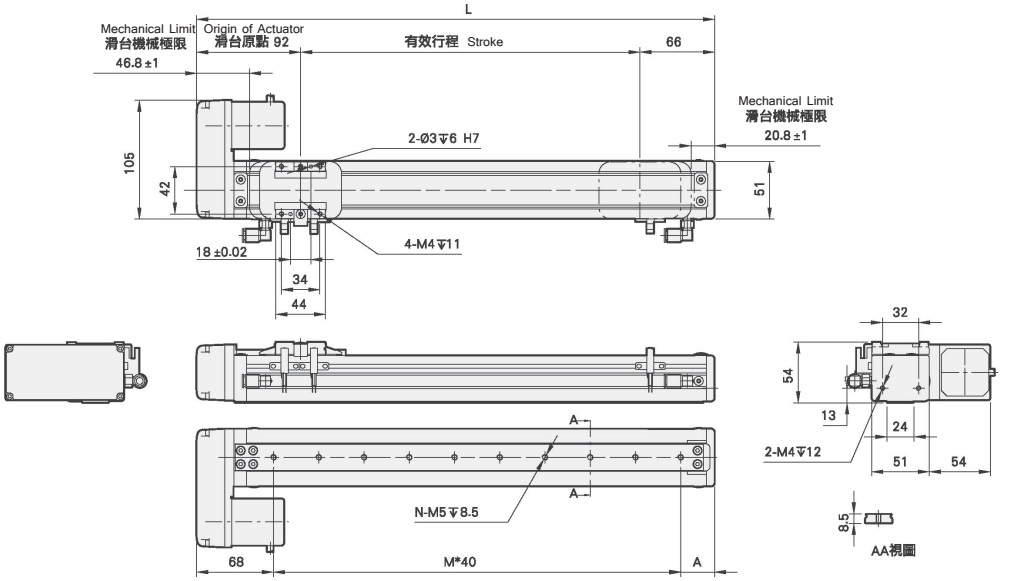

有效行程 stroke	50	100	150	200	250	300	350	400	450	500	550	600	650	700	750	800
L	208	258	308	358	408	458	508	558	608	658	708	758	808	858	908	958
A	60	30	40	50	60	30	40	50	60	30	40	50	60	30	40	50
M	2	4	5	6	7	9	10	11	12	14	15	16	17	19	20	21
N	3	5	6	7	8	10	11	12	13	15	16	17	18	20	21	22
KG	2.1	2.2	2.3	2.4	2.5	2.7	2.8	2.8	3	3.1	3.2	3.3	3.4	3.5	3.6	3.7