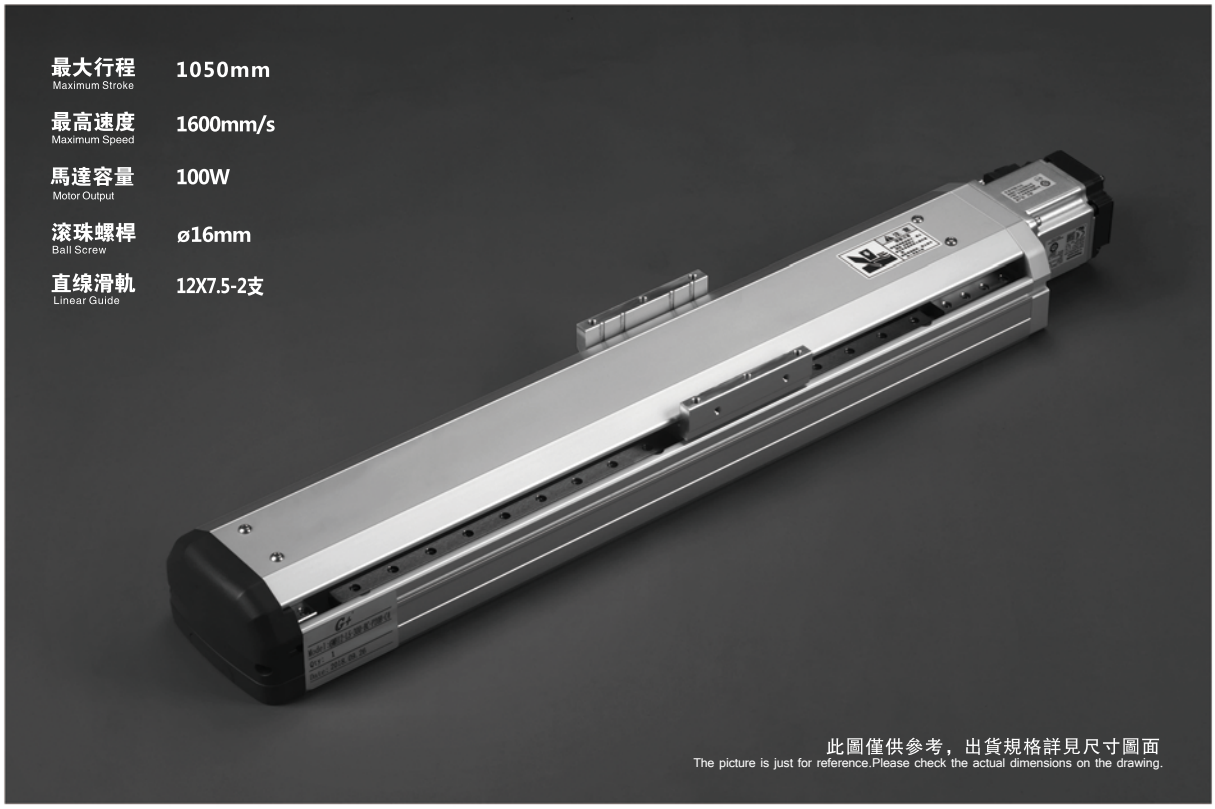

型號表示方式 Ordering Code

GMH12 - L10 - 100 - M - M10B - C 4 - 0001

本體型號 Model

行程 Stroke
100-1050mm
(間隔 50mm pitch)

螺桿導程 Ball Screw Lead

05	5mm
10	10mm
20	20mm
32	32mm

馬達位置 Motor Position

M	馬達直結 Motor built-in
BC	馬達外露 Motor Exposed
BM	馬達下折 Motor On Lower Side
BR	馬達右折 Motor On Right Side
BL	馬達左折 Motor On Left Side

馬達廠牌、功率 Motor Brand,Power Output

P	松下(標準) Panasonic	10	100W	B
M	三菱(標準) Mitsubishi	20	–	
Y	安川(標準) Yaskawa	40	–	
T	台達 Delta	75	–	

※若無煞車則不表示
NO brake, no description.

原點感應器 Home Sensor

內置型 In Side	
A	馬達側 Motor Side
B	反馬達側 Opposite Motor Side
外掛型 Out Side	
C	馬達側 Motor Side
D	反馬達側 Opposite Motor Side
無 NO SENSOR	
E	無 NO SENSOR

端點極限感應器 Limit Sensor

內置型 In Side	
1	1只 1pc
2	2只 2pcs
外掛型 Out Side	
3	1只 1pc
4	2只 2pcs
無 NO SENSOR	
5	無 No SENSOR

特注式樣 Special Order No.

基本仕樣 Specification

性能	位置重復精度 Repeatability (mm)		±0.01			
	螺桿導程 Screw Lead (mm)		5	10	20	32
	最高速度 Maximum Speed (mm/s)		250	500	1000	1600
	最大可搬重量 Maximum Payload	水平使用 kg Horizontal (kg)	50	30	18	5
		垂直使用 kg Vertical (kg)	12	8	3	–
	定格推力 Rated Thrust (N)		341	170	85	53
	標準行程 Stroke Pitch (mm)		100~1050mm/50间隔			
部品	AC伺服馬達容量 AC Servo Motor Output (W)		100			
	滚珠螺桿外徑 Ball Screw ø (mm)		C7ø16			
	高剛性直線滑軌 High Rigidity Linear Guide (mm)		W12xH7.5			
	聯軸器 Couping (mm)		8x10			
	原點感應器 Home Sensor	外掛 Outside	EE-SX672(NPN)			
		內置 Built-In	EE-SX674(NPN)			

感應器接綫圖 <原點及端點> Sensor Layout

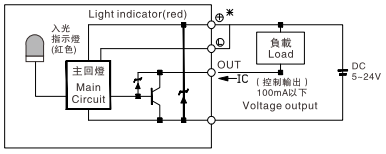

*行程超過750時，會產生螺杆偏擺，此時請將速度調降。

*When the stroke is over 750mm,the ball screw will deflect. We recommend to low down the working speed under this circumstance.

*馬達加減速設定0.2秒。

*Acceleration and deacceleration value is set 0.2 second.

容許負載力距表 N.m Allowable Moment of Inertia

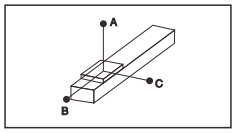

(單位：mm)

水平安裝 Horizontal Installation		A	B	C
導程 5 Lead	30kg	882	65	78
	40kg	606	43	51
	50kg	437	29	35
導程 10 Lead	15kg	875	138	157
	25kg	485	73	83
	30kg	386	56	64
導程 20 Lead	5kg	1160	384	386
	10kg	561	180	181
	18kg	288	88	89
導程 32 Lead	3kg	822	444	385
	5kg	492	255	224
	–	–	–	–

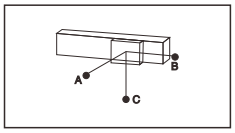

(單位：mm)

墻面安裝 Wall Installation		A	B	C
導程 5 Lead	25kg	100	84	1102
	35kg	63	52	725
	50kg	35	29	433
導程 10 Lead	10kg	250	221	1311
	20kg	110	97	633
	30kg	64	56	385
導程 20 Lead	5kg	317	316	955
	12kg	147	144	455
	18kg	89	88	288
導程 32 Lead	2kg	591	682	1256
	5kg	224	255	488
	–	–	–	–

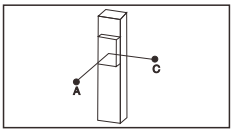

(單位：mm)

垂直安裝 Vertical Installation		A	C
導程 5 Lead	5kg	544	544
	8kg	341	341
	12kg	227	227
導程 10 Lead	4kg	606	606
	8kg	303	303
	–	–	–
導程 20 Lead	2kg	961	961
	3kg	639	639
	–	–	–

靜態容許負載慣量 N.m
Static Loading Moment of Inertia

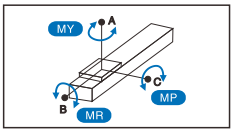

水平使用時 Static Loading Moment (單位：N.m)

MY	150
MP	150
MR	130

*力矩表所表示的數據，代表重心。

*The torque value in the chart indicate the center of gravity.

*符合型録規範的正常使用下，保證壽命爲10000公里。

*The lifespan is 10000km when the products are operating under specified conditions.

*倒吊使用無法套用標準規範，如有需求請洽詢我司業務。

*The data is not for ceiling inverse mounting. Contact us for more details if you apply ceiling inverse mounting.

搭配伺服馬達一覽表 Suitable Motor Brand

廠牌 Brand	馬達記號 Mark	煞車有無 Brake	馬達容量 Watt	電源電壓 (AC-Voltage)	伺服馬達型號 Motor Model	驅動器型號 Driver Model
三菱 Mitsubishi	M	無煞車(水平仕樣) No Brake (Horizontal Type)	100	220	HG-KR13	MR-J4-10A
		有煞車(垂直仕樣) With Brake (Vertical Type)	100	220	HG-KR13B	MR-J4-10A
松下 Panasonic	P	無煞車(水平仕樣) No Brake (Horizontal Type)	100	220	MSMD012G1U	MADHT1505
		有煞車(垂直仕樣) With Brake (Vertical Type)	100	220	MSMD012G1V	MADHT1505
台達 Delta	T	無煞車(水平仕樣) No Brake (Horizontal Type)	100	220	ECMA-C20401ES	ASD-B20121-B
		有煞車(垂直仕樣) With Brake (Vertical Type)	100	220	ECMA-C20401FS	ASD-B20121-B

BC 馬達外露
Motor Exposed

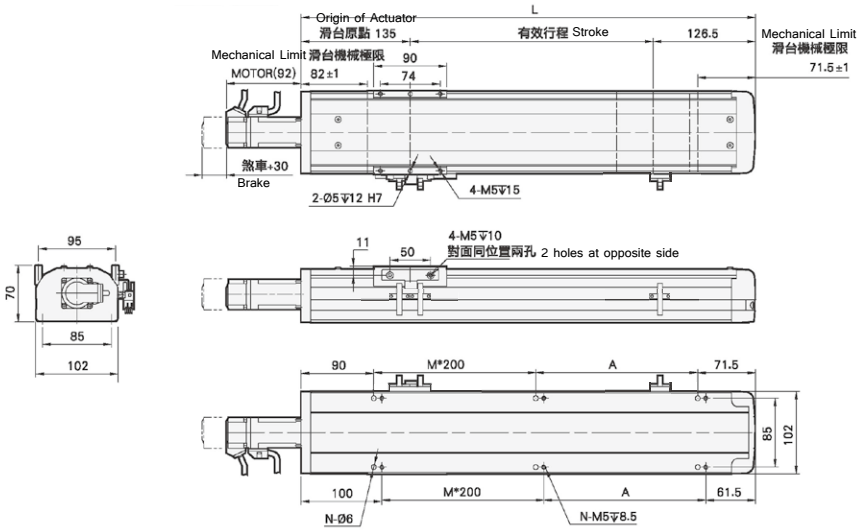

有效行程 stroke	100	150	200	250	300	350	400	450	500	550	600	650	700	750	800	850	900	950	1000	1050
L	361.5	411.5	461.5	511.5	561.5	611.5	661.5	711.5	761.5	811.5	861.5	911.5	961.5	1011.5	1061.5	1111.5	1161.5	1211.5	1261.5	1311.5
A	200	50	100	150	200	50	100	150	200	50	100	150	200	50	100	150	200	50	100	150
M	0	1	1	1	1	2	2	2	2	3	3	3	3	4	4	4	4	5	5	5
N	4	6	6	6	6	8	8	8	8	10	10	10	10	12	12	12	12	14	14	14
KG	5.07	5.46	5.84	6.23	6.62	7.01	7.4	7.78	8.17	8.56	8.95	9.34	9.72	10.11	10.5	10.89	11.28	11.66	12.05	12.44

M 馬達直結
Motor built-in

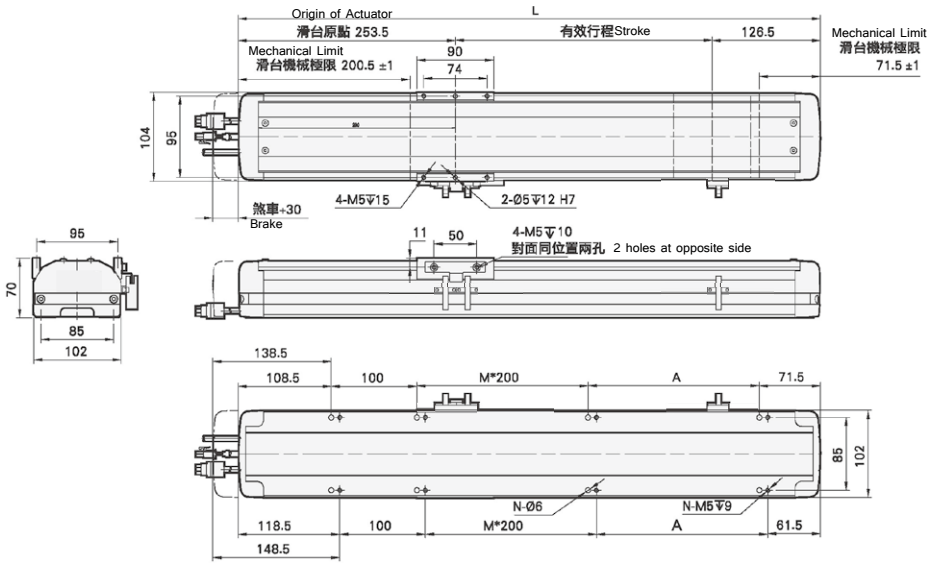

有效行程 stroke	100	150	200	250	300	350	400	450	500	550	600	650	700	750	800	850	900	950	1000	1050
L	480	530	580	630	680	730	780	830	880	930	980	1030	1080	1130	1180	1230	1280	1330	1380	1430
A	200	50	100	150	200	50	100	150	200	50	100	150	200	50	100	150	200	50	100	150
M	0	1	1	1	1	2	2	2	2	3	3	3	3	4	4	4	4	5	5	5
N	6	8	8	8	8	10	10	10	10	12	12	12	12	14	14	14	14	16	16	16
KG	5.54	5.93	6.32	6.71	7.1	7.49	7.88	8.27	8.66	9.05	9.44	9.83	10.22	10.61	11	11.39	11.78	12.17	12.56	12.95

BL 馬達左折
Motor On Left Side

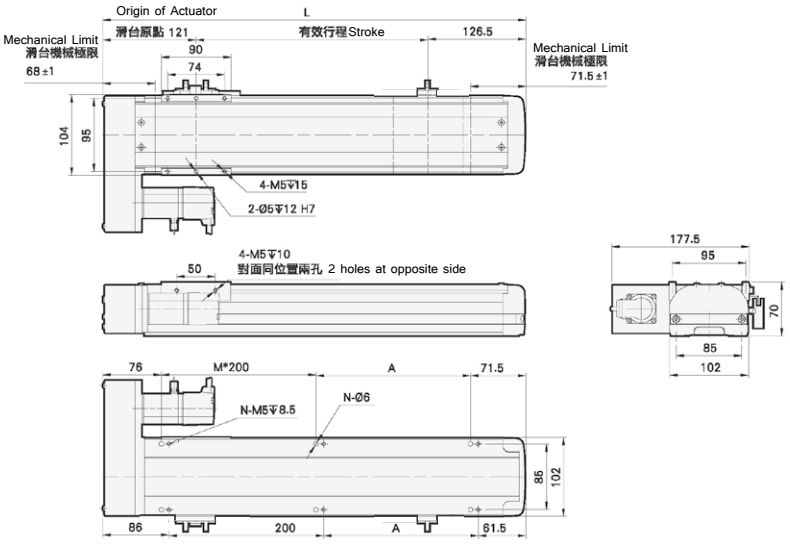

有效行程 stroke	100	150	200	250	300	350	400	450	500	550	600	650	700	750	800	850	900	950	1000	1050
L	347.5	397.5	447.5	497.5	547.5	597.5	647.5	697.5	747.5	797.5	847.5	897.5	947.5	997.5	1047.5	1097.5	1147.5	1197.5	1247.5	1297.5
A	200	50	100	150	200	50	100	150	200	50	100	150	200	50	100	150	200	50	100	150
M	0	1	1	1	1	2	2	2	2	3	3	3	3	4	4	4	4	5	5	5
N	4	6	6	6	6	8	8	8	8	10	10	10	10	12	12	12	12	14	14	14
KG	5.45	5.84	6.23	6.61	7	7.39	7.77	8.16	8.55	8.94	9.32	9.71	10.10	10.48	10.87	11.26	11.64	12.03	12.42	12.81

BR 馬達右折
Motor On Right Side

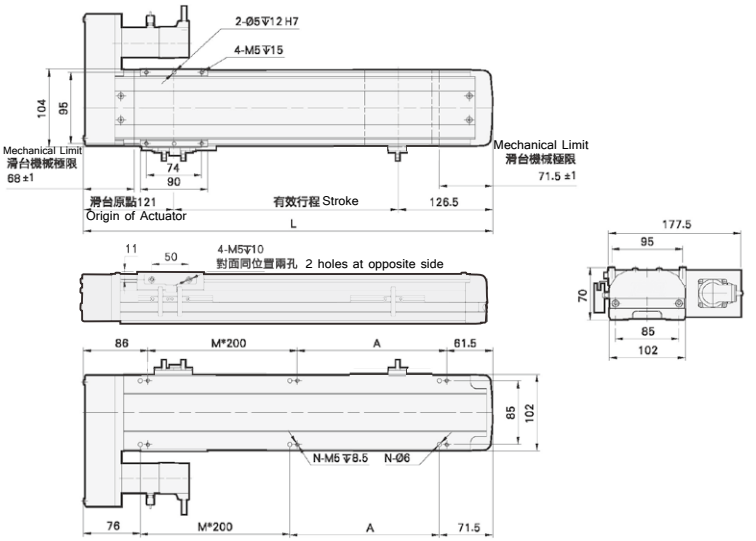

有效行程 stroke	100	150	200	250	300	350	400	450	500	550	600	650	700	750	800	850	900	950	1000	1050
L	347.5	397.5	447.5	497.5	547.5	597.5	647.5	697.5	747.5	797.5	847.5	897.5	947.5	997.5	1047.5	1097.5	1147.5	1197.5	1247.5	1297.5
A	200	50	100	150	200	50	100	150	200	50	100	150	200	50	100	150	200	50	100	150
M	0	1	1	1	1	2	2	2	2	3	3	3	3	4	4	4	4	5	5	5
N	4	6	6	6	6	8	8	8	8	10	10	10	10	12	12	12	12	14	14	14
KG	5.45	5.84	6.23	6.61	7	7.39	7.77	8.16	8.55	8.94	9.32	9.71	10.10	10.48	10.87	11.26	11.64	12.03	12.42	12.81

BM 馬達下折
Motor On Lower Side

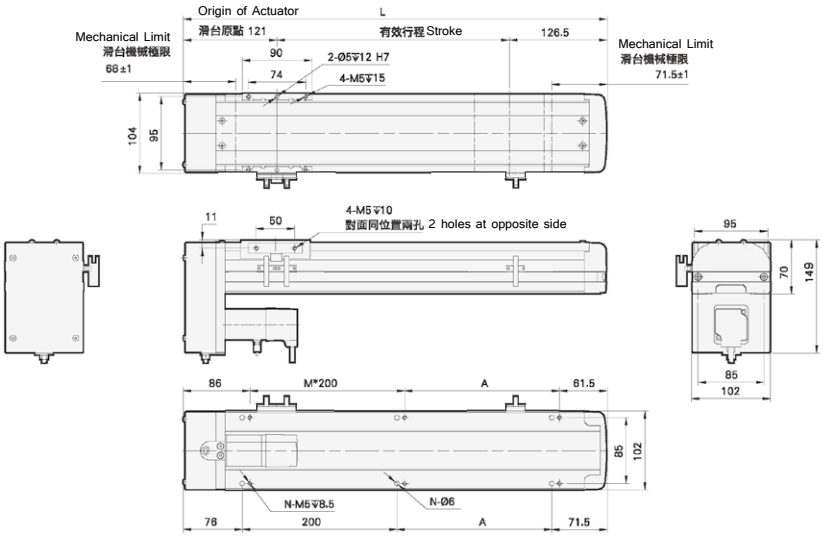

有效行程 stroke	100	150	200	250	300	350	400	450	500	550	600	650	700	750	800	850	900	950	1000	1050
L	347.5	397.5	447.5	497.5	547.5	597.5	647.5	697.5	747.5	797.5	847.5	897.5	947.5	997.5	1047.5	1097.5	1147.5	1197.5	1247.5	1297.5
A	200	50	100	150	200	50	100	150	200	50	100	150	200	50	100	150	200	50	100	150
M	0	1	1	1	1	2	2	2	2	3	3	3	3	4	4	4	4	5	5	5
N	4	6	6	6	6	8	8	8	8	10	10	10	10	12	12	12	12	14	14	14
KG	5.45	5.84	6.23	6.61	7	7.39	7.77	8.16	8.55	8.94	9.32	9.71	10.10	10.48	10.87	11.26	11.64	12.03	12.42	12.81