精密微型旋轉軸

可靠、精巧，模組化設計，易安裝

GMR 系列 4.5 軸

GMC 系列 5 軸

GMA 系列 單臂式

GML 系列 搖籃式

精巧
模組化設計，體積小，易安裝；

可靠
閉回路馬達控制
具備 Ethercat/CANopen

定制
可根據客戶設備需求定制特殊規格。

應用行業：
鐳雕設備 (多面加工)
塗膠設備 (多面塗膠)
檢測設備 (3D 檢測)
輕型小龍門加工設備
自動化設備 (需做二維以上多面加工)

GMR60

系列代碼	規格		旋轉軸半徑		A 軸馬達法蘭		B 軸馬達法蘭		附件
GMR	60	-	100	-	SV1	-	SV1	-	

旋轉軸半徑：
- 100
- 140
- 190

A 軸馬達法蘭：
- SV1：伺服 Ø8 PCD45,M3
  SV2：伺服 Ø8 PCD46,M4
  適配各品牌 100W AC 伺服馬達
- ST1：步進 Ø5 PCD43.8,M3
  ST2：步進 Ø6 PCD43.8,M3
  適配各品牌 42 型步進馬達
- S：標配步進馬達

B 軸馬達法蘭：
- SV1：伺服 Ø14 PCD70,M4
  SV2：伺服 Ø14 PCD70,M5
  SV3：伺服 Ø11 PCD70,M4
  適配各品牌 200~400W AC 伺服馬達
- ST1：步進 Ø6.35 PCD66.67,M4
  ST2：步進 Ø6.35 PCD70.7,M4
  ST3：步進 Ø8 PCD70.7,M4
  ST4：步進 Ø8 PCD66.67,M4
  適配各品牌 57 型 /60 型步進馬達
- S：標配步進馬達

附件：
- 無：標準
- L ：板金加长

■ 技術參數

型號 / 規格			GMR60-100	GMR60-140	GMR60-190
容許轉矩		N.m	5.3		
容許荷重		kg	3		
旋轉角度	A 軸		360°		
	B 軸		±180°		
旋轉精度	A 軸		≤ 30"		
	B 軸		≤ 30"		
重複精度	A 軸		≤ 10"		
	B 軸		≤ 10"		
最大旋轉半徑		mm	90	130	180
二維同心度		mm	±0.02		
二維平行度		mm	±0.02		
盤面旋轉振幅		mm	±0.005		
減速比		i	A (1:5) B (1:10) S (1:18)		
允許旋轉速度			1080° /sec		
防護等級			IP60		
馬達	A 軸		42 型步進馬達 /100W 伺服馬達		
	B 軸		57/60 型步進馬達 /200W~400W 伺服馬達		

■ GMR60-100-S-S

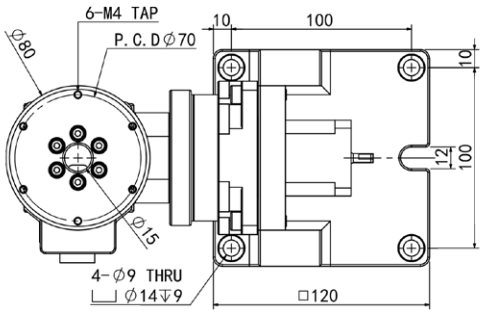

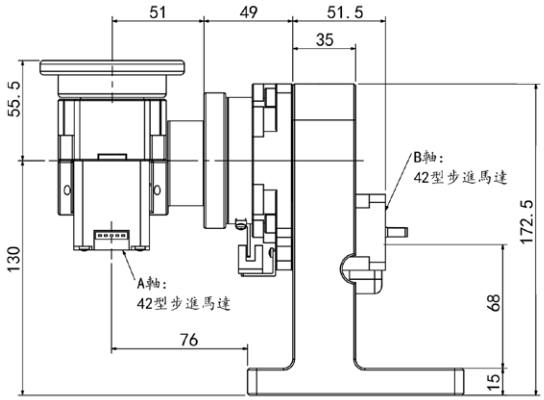

■ GMR60-100-S-SV1

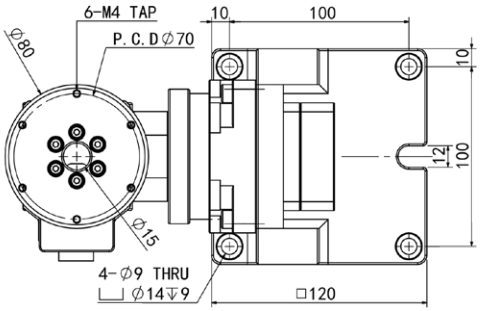

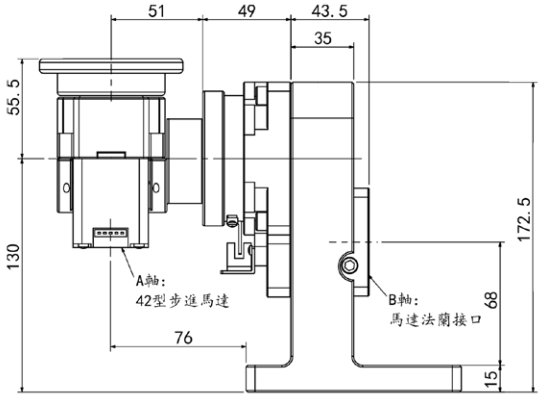

■ GMR60-100-SV1-SV1

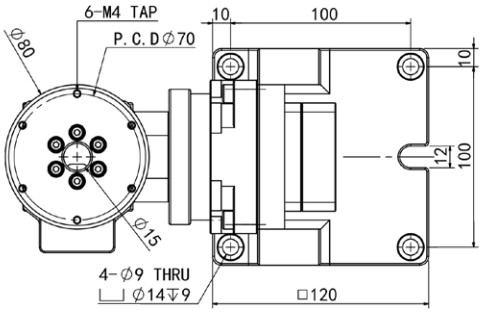

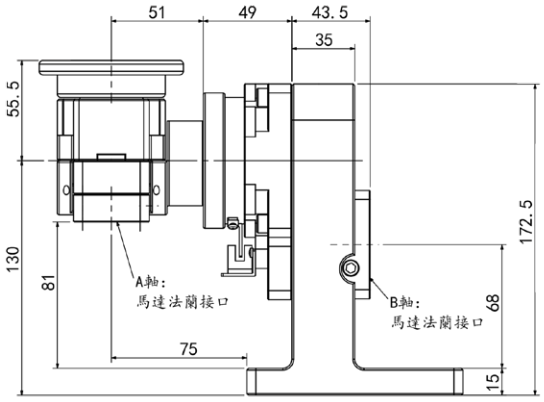

XXY 對位平臺
GXYR
GX
GZ
GTZ
GXY
GXYZ
GTXYZ
電動滑臺
GR 渦輪電動轉臺
GSH
GSR
GSHR
GSA
GSN
GSB
GSG
技術資料
中空旋轉平臺減速機
GSZ 直角減速機
GMR
GMC
GMA
GML
微型旋轉軸

■ GMR60-140-S-S

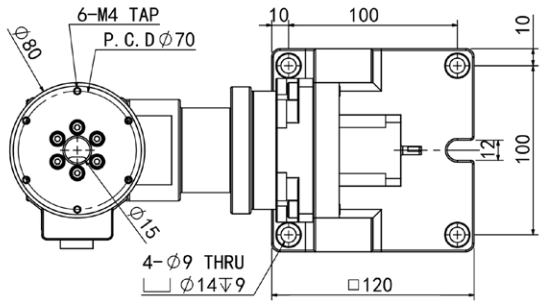

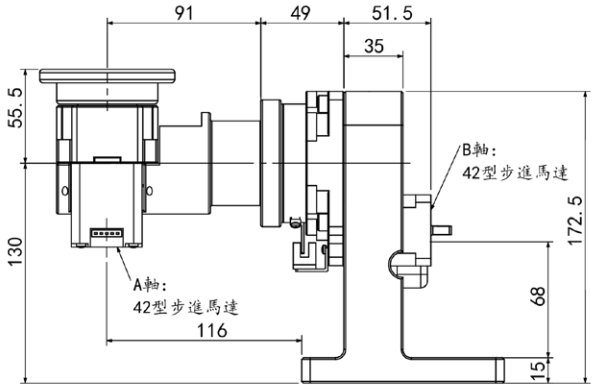

■ GMR60-140-S-SV1

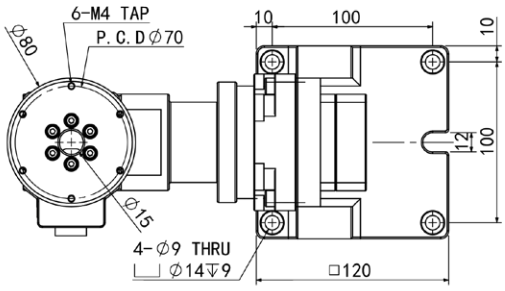

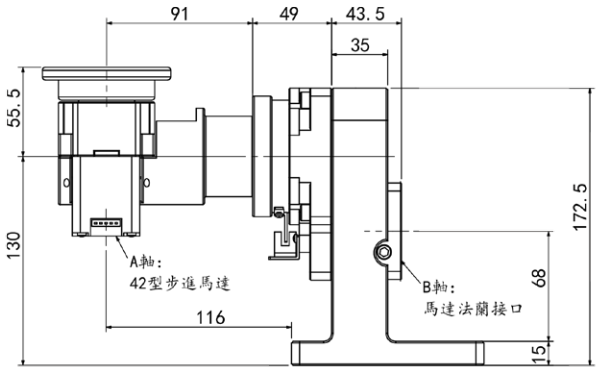

■ GMR60-140-SV1-SV1

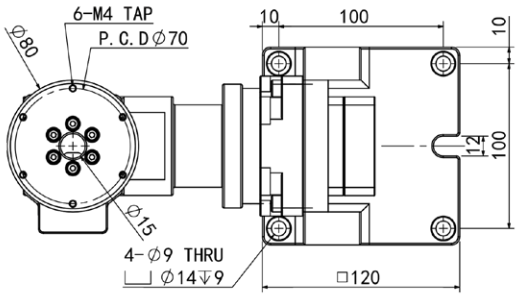

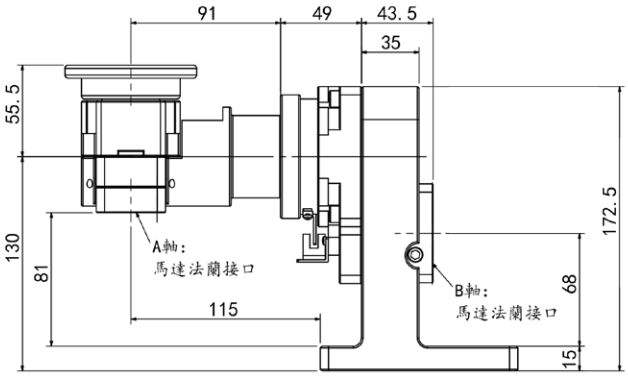

■ GMR60-190-S-S

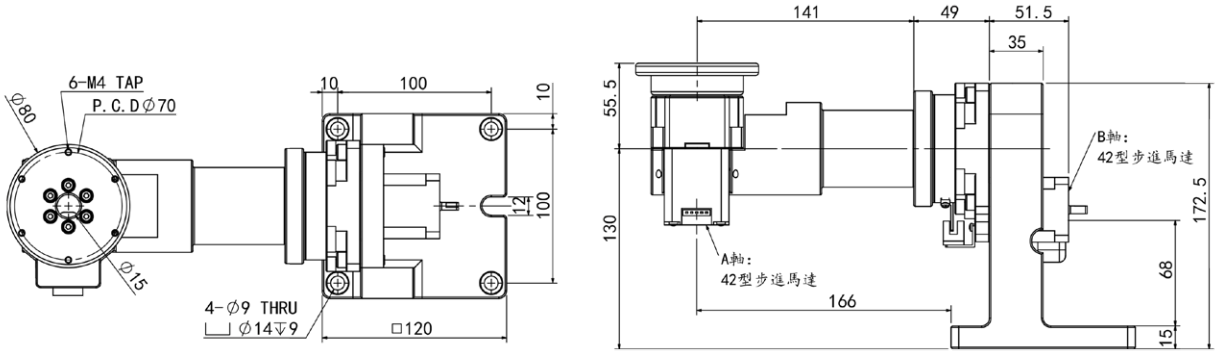

■ GMR60-190-S-SV1

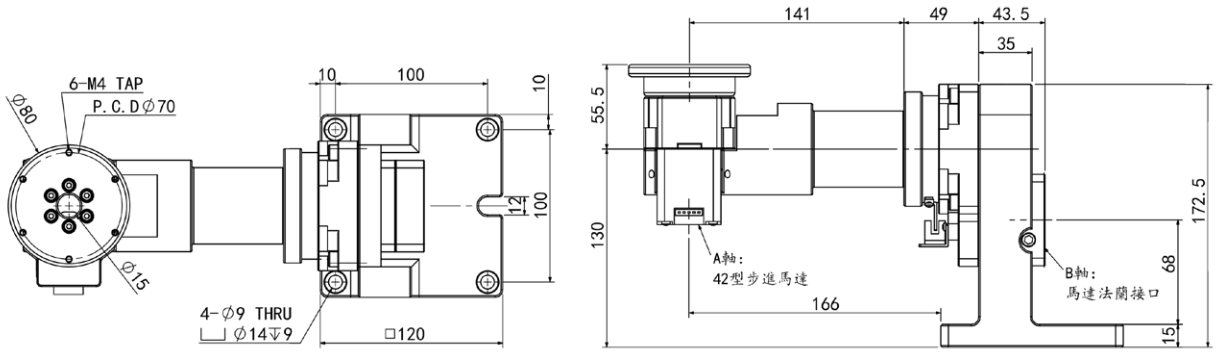

■ GMR60-190-SV1-SV1

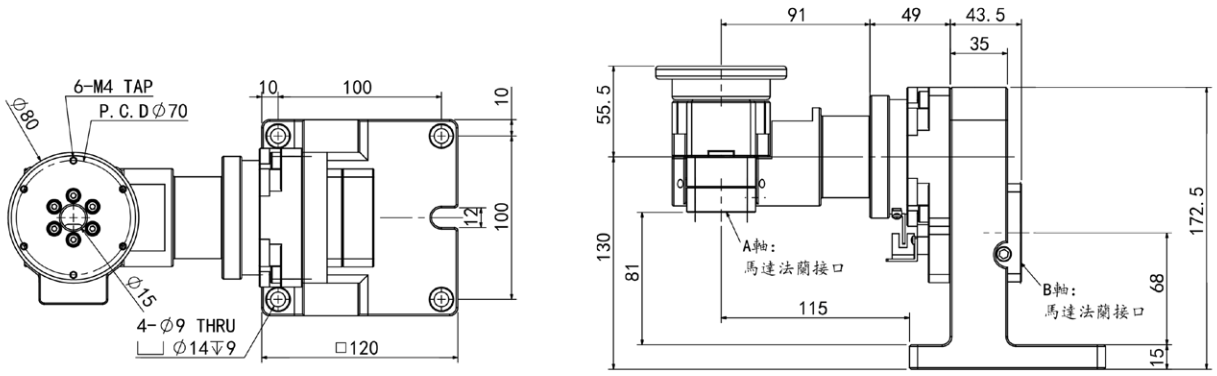

GMC60

系列代碼	規格		中板長度		A 軸馬達法蘭		B 軸馬達法蘭		附件
GMC	60	-	150	-	S	-	SV1	-	
	60 85		150 200		S：標配開回路步進馬達		SV1：伺服 Ø8 PCD45,M3 SV2：伺服 Ø8 PCD46,M4 適配各品牌 100W AC 伺服馬達 ST1：步進 Ø5 PCD43.8,M3 ST2：步進 Ø6 PCD43.8,M3 適配各品牌 42 型步進馬達 S：標配步進馬達		無：標準 A ：氣壓接頭

■ 技術參數

型號 / 規格		GMC60-150	GMC60-200
容許轉矩	N.m	5.3	
容許荷重	kg	5	
旋轉角度	A 軸	360°	
	B 軸	±95°	
旋轉精度	A 軸	≤ 30"	
	B 軸	≤ 30"	
重複精度	A 軸	≤ 10"	
	B 軸	≤ 10"	
最大旋轉半徑	mm	150	200
二維同心度	mm	±0.02	
二維平行度	mm	±0.02	
盤面旋轉振幅		±0.005	
減速比	i	A (1:5) B (1:20)	
允許旋轉速度		720° /sec	
防護等級		IP60	
馬達	A 軸	42 型步進馬達	
	B 軸	42 型步進馬達	

■ GMC60-150-S-SV1

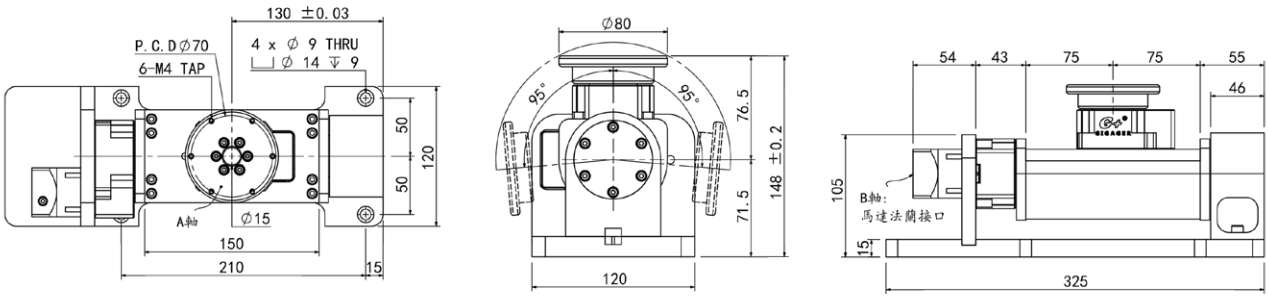

■ GMC60-200-S-SV1

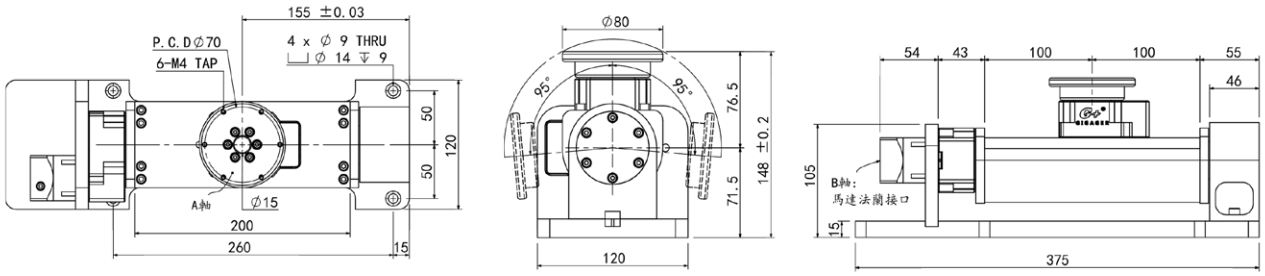

GMC85

系列代碼	規格		中板長度		A 軸馬達法蘭		B 軸馬達法蘭		附件
GMC	85	-	210	-	S	-	SV1	-	
	60 85		210 310		S：標配開回路步進馬達		SV1：伺服 Ø14 PCD70,M4 SV2：伺服 Ø14 PCD70,M5 SV3：伺服 Ø11 PCD70,M4 適配各品牌 200~400W AC 伺服馬達 ST1：步進 Ø6.35 PCD66.67,M4 ST2：步進 Ø6.35 PCD70.7,M4 ST3：步進 Ø8 PCD70.7,M4 ST4：步進 Ø8 PCD66.67,M4 適配各品牌 57 型 /60 型步進馬達 S：標配步進馬達		無：標準 A ：氣壓接頭

■ 技術參數

型號 / 規格			GMC85-210	GMC85-310
容許轉矩		N.m	16	
容許荷重		kg	20	
旋轉角度	A 軸		360°	
	B 軸		±95°	
旋轉精度	A 軸		≤ 30"	
	B 軸		≤ 30"	
重複精度	A 軸		≤ 10"	
	B 軸		≤ 10"	
最大旋轉半徑		mm	210	310
二維同心度		mm	±0.02	
二維平行度		mm	±0.02	
盤面旋轉振幅			±0.005	
減速比		i	A (1:18) B (1:10)	
允許旋轉速度			540° /sec	
防護等級			IP60	
馬達	A 軸		57 型 /60 型步進馬達 /200W 伺服馬達	
	B 軸		57 型 /60 型步進馬達 /200W 伺服馬達	

■ GMC85-210-S-SV1

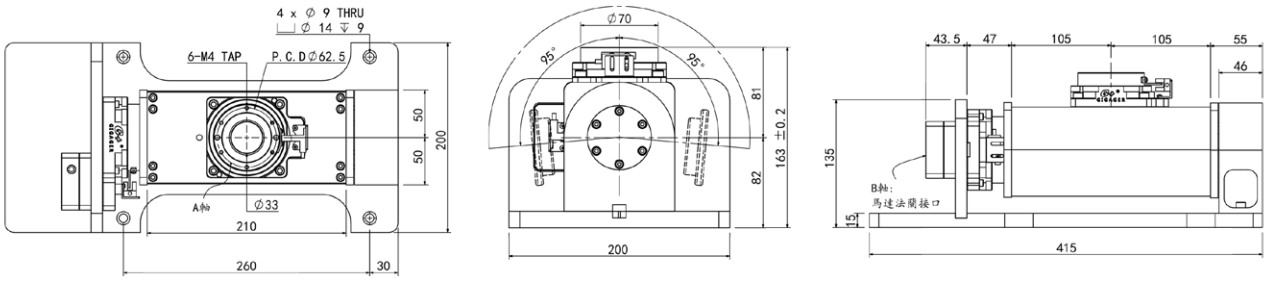

■ GMC85-310-S-SV1

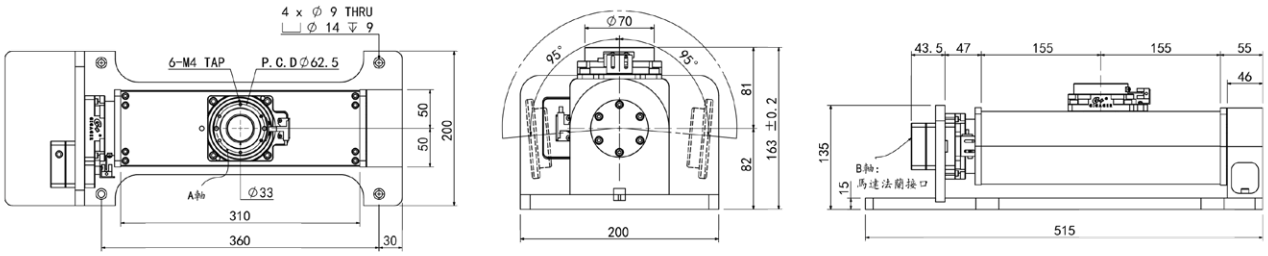

GMA85

系列代碼	規格		旋轉軸半徑		馬達法蘭		附件
GMA	85	-	100	-	SV1	-	

旋轉軸半徑
- 100
- 140
- 190

馬達法蘭
- SV1：伺服 Ø14 PCD70,M4
  SV2：伺服 Ø14 PCD70,M5
  SV3：伺服 Ø11 PCD70,M4
  適配各品牌 200~400W AC 伺服馬達
- ST1：步進 Ø6.35 PCD66.67,M4
  ST2：步進 Ø6.35 PCD70.7,M4
  ST3：步進 Ø8 PCD70.7,M4
  ST4：步進 Ø8 PCD66.67,M4
  適配各品牌 57 型 /60 型步進馬達
- S：標配步進馬達

附件
- 無：標準
- L ：板金加長

■ 技術參數

型號 / 規格		GMA85-100	GMA85-140	GMA85-190
容許轉矩	N.m	16		
容許荷重	kg	10	8	6
旋轉角度		±180°		
旋轉精度		≤ 30"		
重複精度		≤ 10"		
最大旋轉半徑	mm	90	130	180
旋轉同心度	mm	±0.01		
旋轉平行度	mm	±0.01		
減速比	i	10		
允許旋轉速度		1080° /sec		
防護等級		IP60		
馬達		57/60 型步進馬達 /200W~400W 伺服馬達		

■ GMA85-100-S

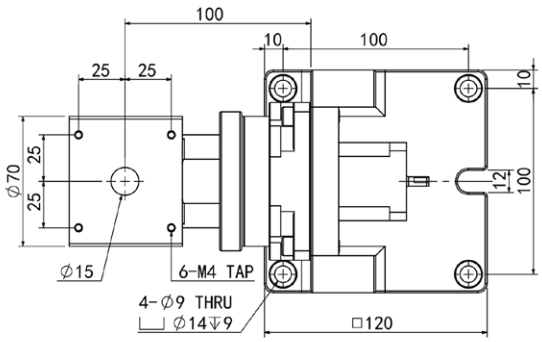

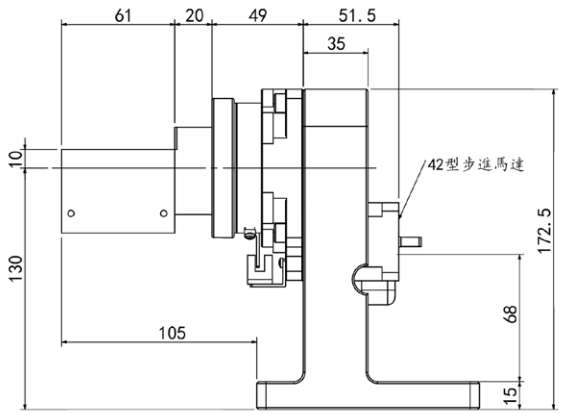

■ GMA85-100-SV1

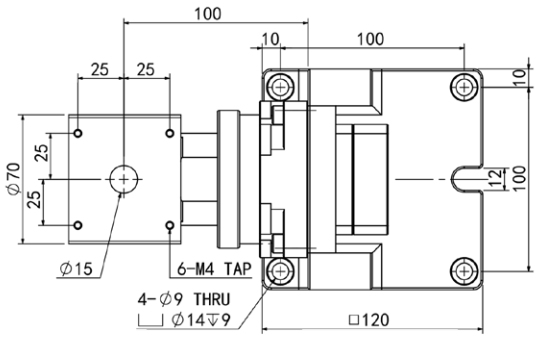

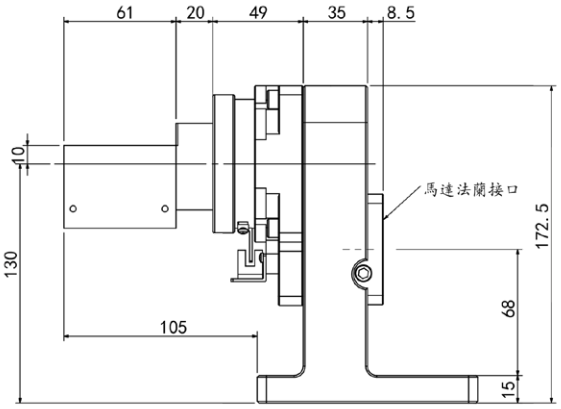

■ GMA85-140-S

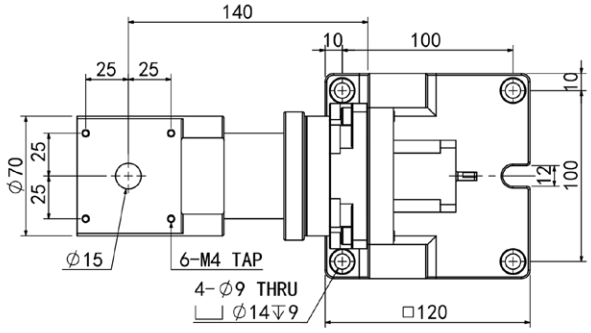

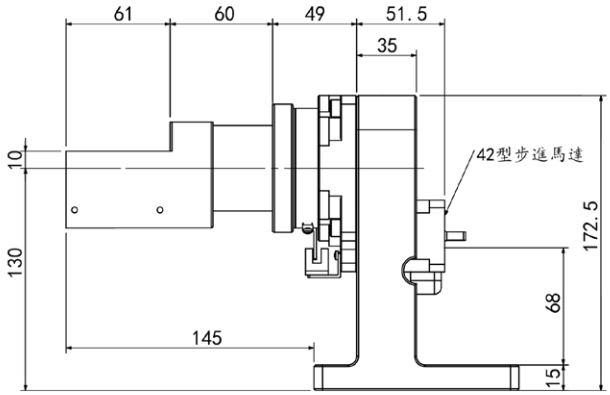

■ GMA85-140-SV1

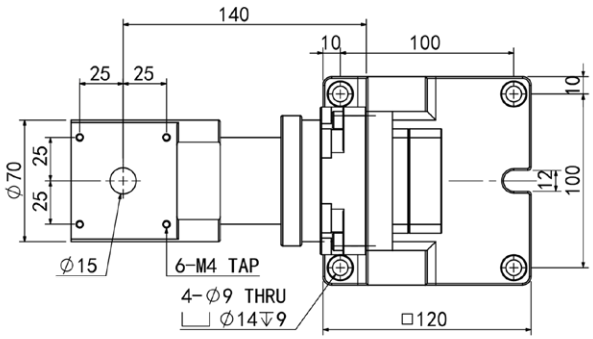

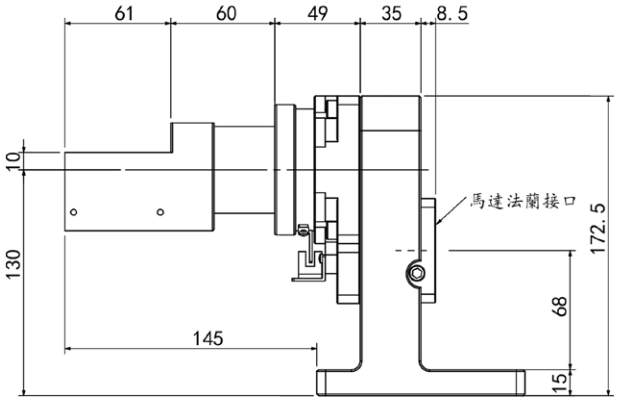

■ GMA85-190-S

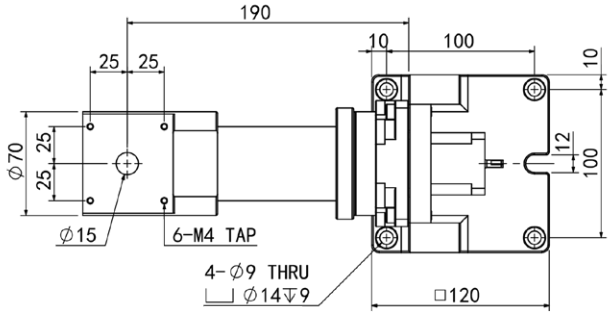

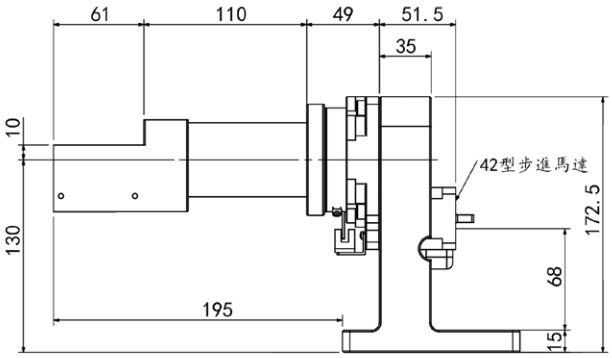

■ GMA85-190-SV1

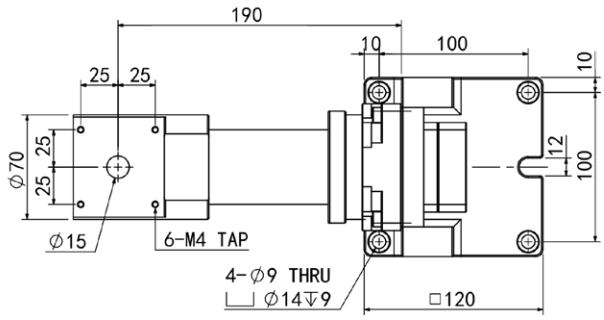

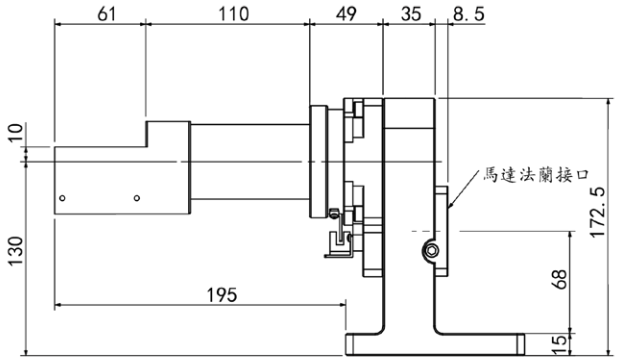

GML60

系列代碼	規格		中板長度		馬達法蘭		附件
GML	60	-	150	-	SV1	-	
	60 85		150 200		SV1：伺服 Ø8 PCD45,M3 SV2：伺服 Ø8 PCD46,M4 適配各品牌 100W AC 伺服馬達		無：標準 A ：氣壓接頭
					ST1：步進 Ø5 PCD43.8,M3 ST2：步進 Ø6 PCD43.8,M3 適配各品牌 42 型步進馬達		
					S：標配步進馬達		

■ 技術參數

型號 / 規格		GML60-150	GML60-200
容許轉矩	N.m	5.3	
容許荷重	kg	5	
旋轉角度		±95°	
旋轉精度		≤ 30"	
重複精度		≤ 10"	
最大旋轉半徑	mm	150	200
旋轉同心度	mm	±0.01	
旋轉平行度	mm	±0.01	
減速比	i	20	
允許旋轉速度		720° /sec	
防護等級		IP60	
馬達		42 型步進馬達 /50W~100W 伺服馬達	

■ GML60-150-SV1

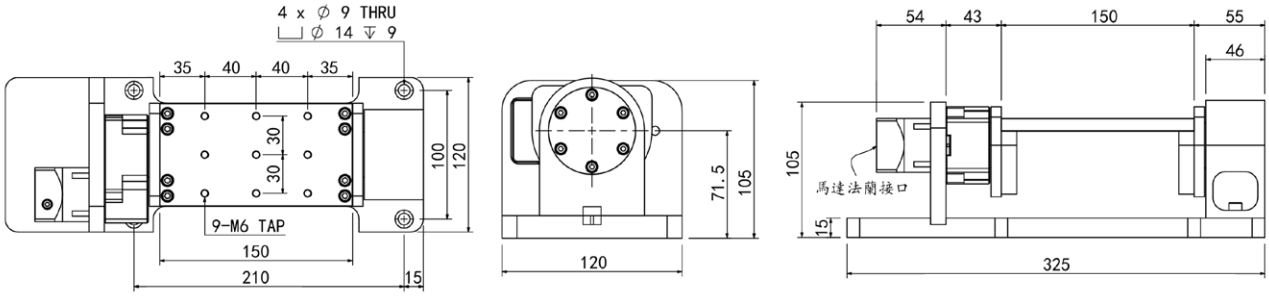

■ GML60-200-SV1

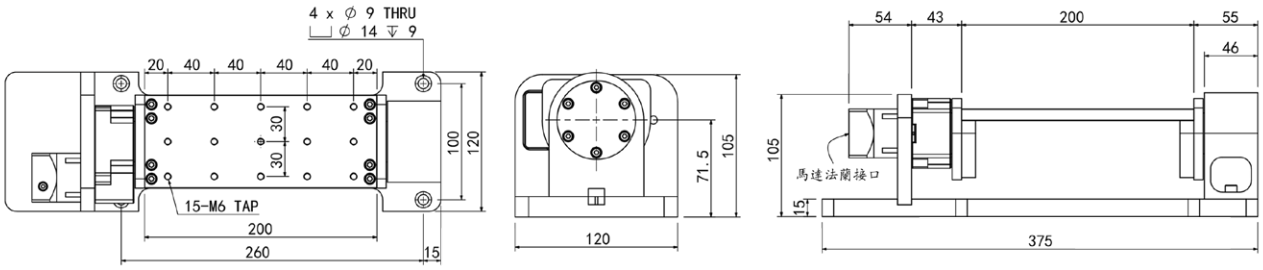

GML85

系列代碼	規格		中板長度		A 軸馬達法蘭		附件
GML	85	-	150	-	SV1	-	
	60 85		210 310		SV1：伺服 Ø14 PCD70,M4 SV2：伺服 Ø14 PCD70,M5 SV3：伺服 Ø11 PCD70,M4 適配各品牌 200~400W AC 伺服馬達 ST1：步進 Ø6.35 PCD66.67,M4 ST2：步進 Ø6.35 PCD70.7,M4 ST3：步進 Ø8 PCD70.7,M4 ST4：步進 Ø8 PCD66.67,M4 適配各品牌 57 型 /60 型步進馬達 S：標配步進馬達		無：標準 A ：氣壓接頭

■ 技術參數

型號 / 規格		GML85-210	GML85-310
容許轉矩	N.m	16	
容許荷重	kg	20	
旋轉角度		±95°	
旋轉精度		≤ 30"	
重複精度		≤ 10"	
最大旋轉半徑	mm	210	310
旋轉同心度	mm	±0.01	
旋轉平行度	mm	±0.01	
減速比	i	10	
允許旋轉速度		540° /sec	
防護等級		IP60	
馬達		57~60 型步進馬達 /200W~400W 伺服馬達	

■ GML85-210-SV1

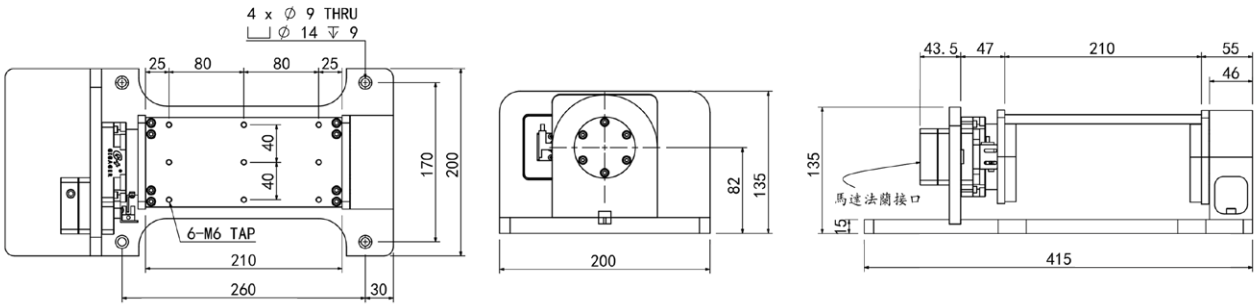
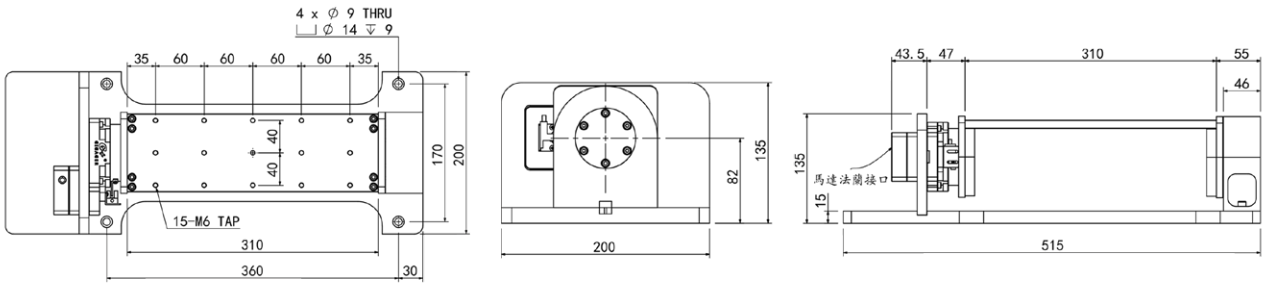
■ GML85-310-SV1