凸輪式無間隙
Cam Type without Backlash
CNC分度盘
CNC Indexing Table

低摩擦 Low Friction

無間隙 No Gaps

刚性强 High Rigidity

传动技术原理

Roller Driver传动应用的是弧面分度原理，是目前最精确的运动控制方式。工作件由一个输入轴（弧面分度辊轮）及一个滚柱（输出轴）组成，输入轴上的辊轮槽表面与滚柱上的从动滚子元件外环表面呈线接触啮合，从而驱动转轮（即工作台）转动。从动滚子元件在旋转过程中利用内部滚柱轴承来传递扭矩。这样的工作原理保证了零间隙，优异的工作精度和工作效率并有效地避免了内部零件损耗，提供持久的高精度工作状态。

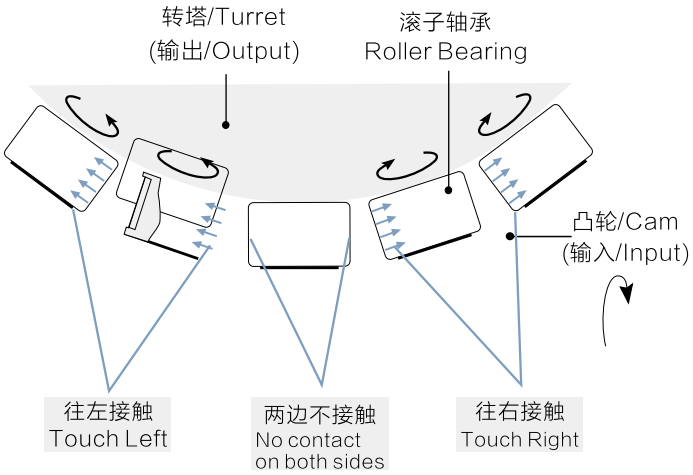

左右两边互锁，确保正反转零间隙

精度檢查項目

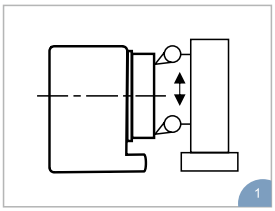

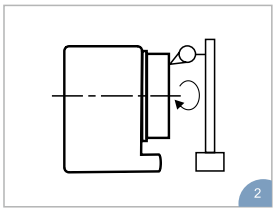

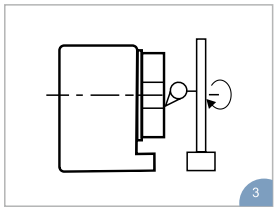

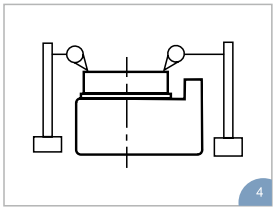

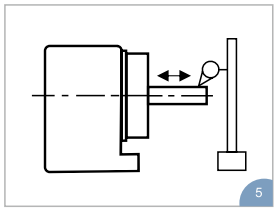

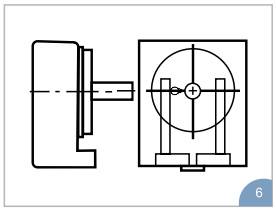

项目	170-500 单位：mm
转盘与本体底部之垂直度	0.02
转盘旋转振幅	0.015
转盘中心孔旋转偏摆	0.01
转盘与本体之平行度	0.02
转盘中心与本体底部之平行度	0.02
转盘中心与基准块之平行度	0.02

無需調整維護和高性價比

- **蜗輪蜗杆**
  精度隨著時間下降，需要定期維護才能達到或接近初始精度。
- **無背隙滚子**
  在500萬次運行週期內精度一致，無需維護。

- **蜗輪蜗杆**
  每年需要一到二次维護，以調整精度的反彈。
- **無背隙滚子**
  長期使用無需任何維護。

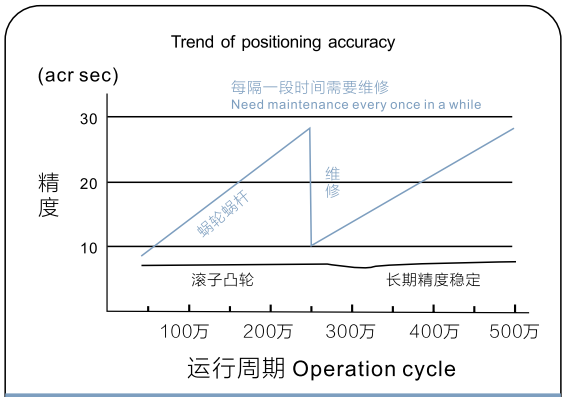

定位精度趋势
Positioning accuracy trend

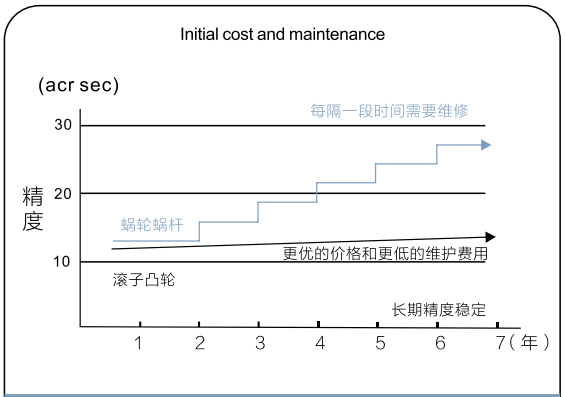

初始成本与维护费用
Initial cost and maintenance cost

分度盘参数表

产品规格参数		NC170	NC200	NC250
转台直径	mm	170	200	250
主轴基准孔	mm	Φ40H7	Φ65H7	Φ65H7
中心高度	mm	135	160	160
总减速比		1/48	1/48	1/48
最高转速*1	rpm	60	60	60
分度精度	arc.sec	± 15	± 10	± 10
往复精度	arc.sec	8	4	4
产品重量	kg	65	80	100

*1的值由搭载的伺服电机决定

负载能力			NC170	NC200	NC250
承载重量	垂直安装时	Kg	80	100	120
	横向安装时	Kg	160	200	250
容许切削力	容许轴向力	N	12740	15789	20500
	连续切削扭矩*2	N • m	168	286	528
	最大切削扭矩*2	N • m	287	524	1003
	容许弯曲扭矩	N• m	598	948	2210
最大惯性矩*2		$Kg•m^2$	0.6	1.2	2

*2的值是配置FANUC电机时的数值。最大切削扭矩请控制在切削时间的20%及10秒以内。

选配件

转台T型槽型式

	NC170	NC200	NC250
T型槽	12	12	12
LT	Φ65	Φ90	Φ120
配置	4	4	8
	(90° 等配Equal)	(90° 等配Equal)	(45° 等配Equal)
A	181	189	199

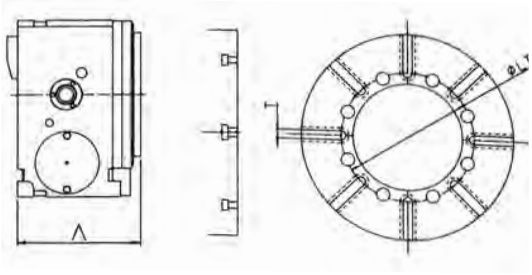

机型	中心高度	支撑尾座	底脚尺寸※
NC170	135mm	S135	25mm
NC200	160mm	S160	25mm
NC250	160mm	S160	25mm

	中心高度	刹车扭矩	产品重量
S135	135mm	450N・m	15 kg
S160	160mm	750N・m	20 kg

S135

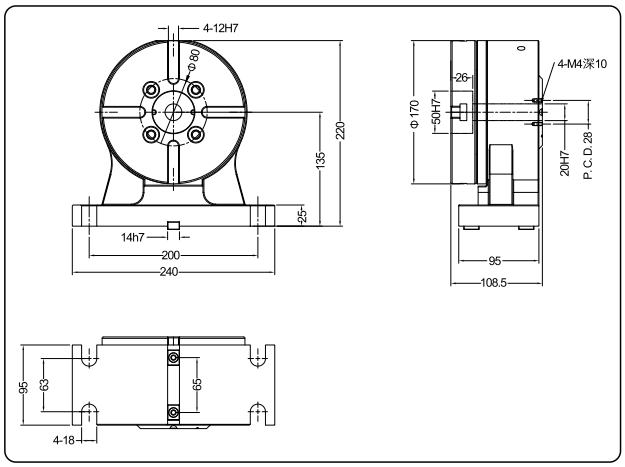

S160

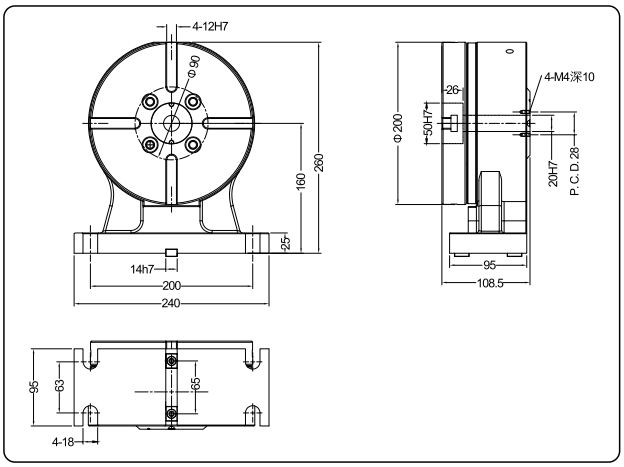

伺服电机适用规格尺

机型	NC170	NC200	NC250
FANUC	aiF4/BiS8	aiF4/BiS8	aiF4/BiS8
MITSUBISHI	HG-104S	HG-104S	HG-104S
SIEMENS	1FK7063	1FK7063	1FK7063

注意：伺服电机关闭以及电源断电状态时，为防止转台产生位置偏移，因此标准配置的伺服电机都带有刹车。
若匹配上表以外的伺服电机，请来电咨询详情。

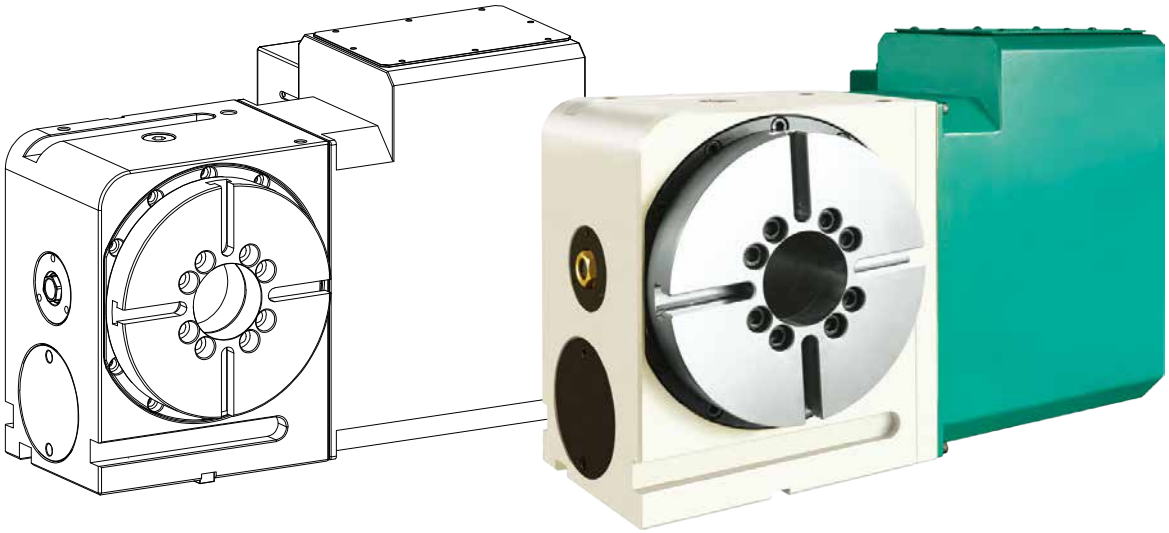

NC170

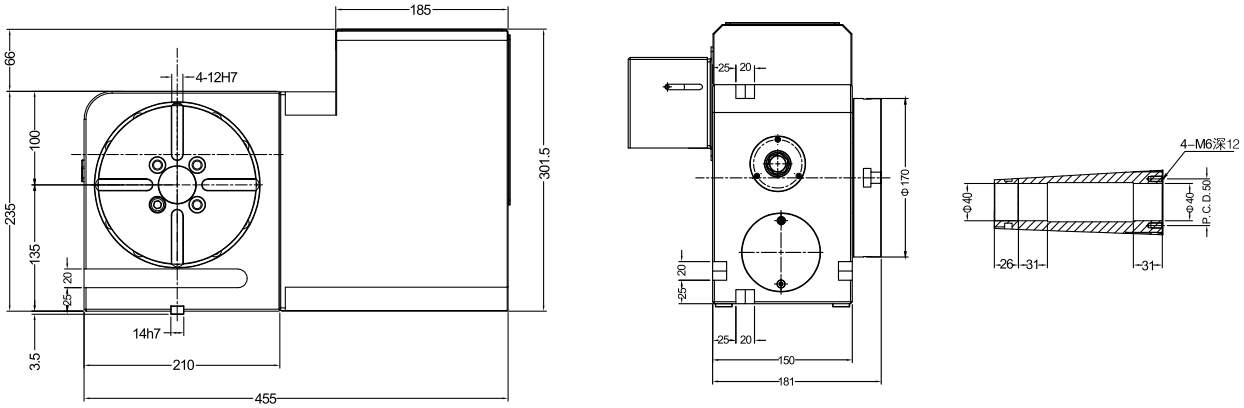
185
66
4-12H7
100
235
135
20
25
14h7
3.5
210
455
301.5
25
20
φ170
150
181
4-M6深12
φ40
P.C.D.50
26
31

NC200

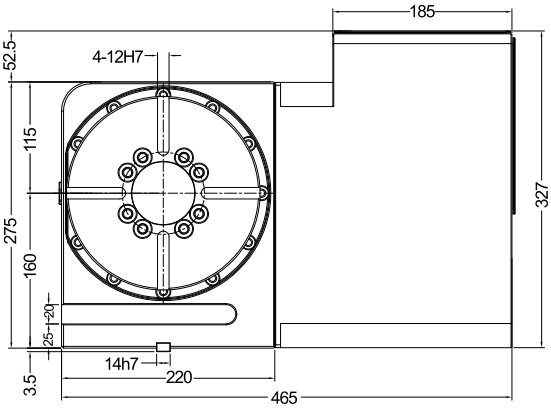
185
52.5
4-12H7
115
275
160
327
25
20
14h7
220
3.5
465

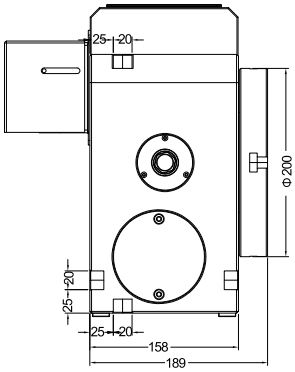
25
20
Φ200
158
189

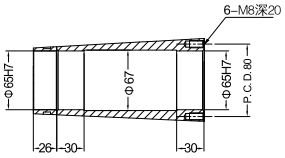
6-M8深20
Φ65H7
Φ67
Φ65H7
P.C.D.80
26
30
30

NC250

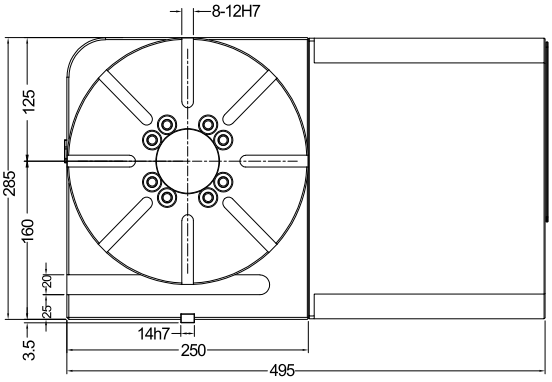
8-12H7
125
285
160
25
20
14h7
250
3.5
495

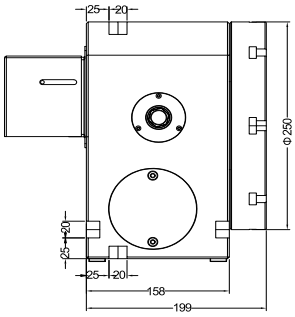
25
20
Φ250
158
199

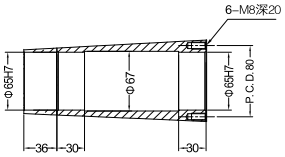
6-M8深20
Φ65H7
Φ67
Φ65H7
P.C.D.80
36
30
30