# 华星恒泰产品规格书

# PRODUCT SPECIFICATION OF CNHT

型号：AP-2 系列
Model：AP-2 Series

## 一、产品信息(Product Information)

| 产品信息 Product Information | | | |
|---|---|---|---|
| **产品名称**<br>**Product Name** | 隔膜气泵<br>Diaphragm Air Pump | **使用介质**<br>**Working Medium** | 空气<br>Air |
| **绝缘等级**<br>**Insulation Class** | Class A | **气体温度**<br>**Fluid Temperature** | 70℃以下<br>Below 70℃ |
| **功率**<br>**Power** | 3.6W | **环境温度**<br>**Environmental Temperature** | 0-60℃ |
| **保存条件**<br>**Storage Condition** | 在温度-20～60℃, 湿度 65%±15%条件下保存，禁止放置在高温、 潮湿及有腐蚀性的环境中。<br>At the storage condition of temperature -20～60℃, humidness 65%±15%.<br>Do not storage at environment of high temperature, humidity, and corrosive. | | |

## 二、功能参数(Functional Parameter)

| | |
|---|---|
| 型号<br>**Model** | AP-2 |
| 流量<br>**Flowrate（L/min）** | ≧3.0 |
| 最大压力<br>**Max Pressure（bar）** | ≧1.2 |
| 功率<br>**Power（W）** | 3.6 |
| 噪音<br>**Noise（dB）** | ＜65 |
| 最大吸气负压<br>**Max Suction Pressure** | ≦-0.55 |
| 工作方式<br>**Working Mode** | 连续工作或按指定工作方式<br>ED 100% or work as specified |
| 电压规格<br>**Voltage Specification** | DC 3-24V |
| 产品认证<br>**Certification of Products** | RoHS、FDA、REACH |

## 三、产品外形尺寸(Outline Dimension of Product) （mm）

产品外形

Dimension

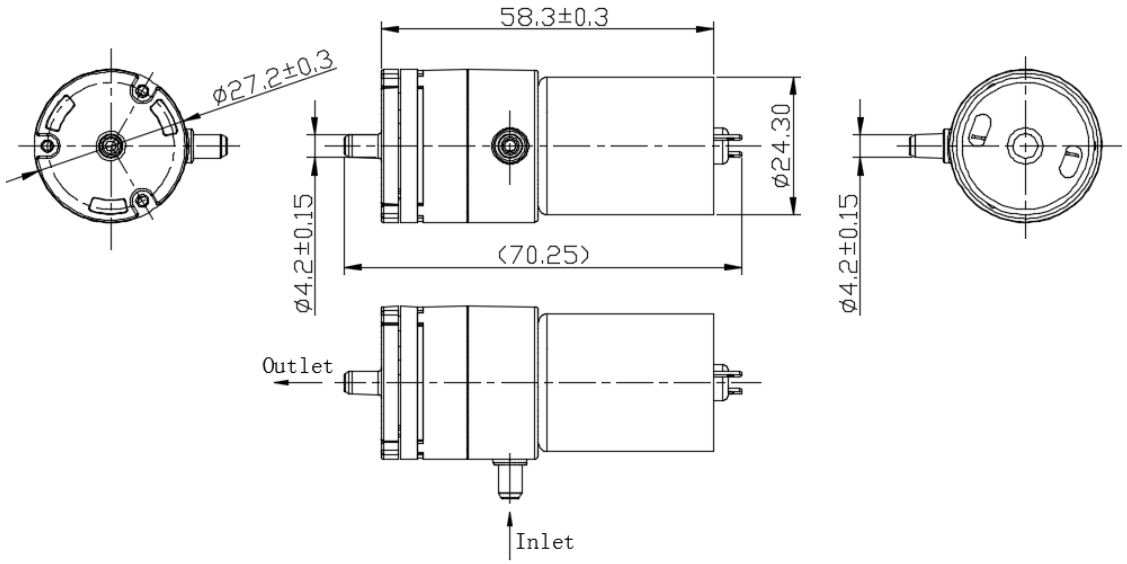

四、性能曲线(Performance Curve)

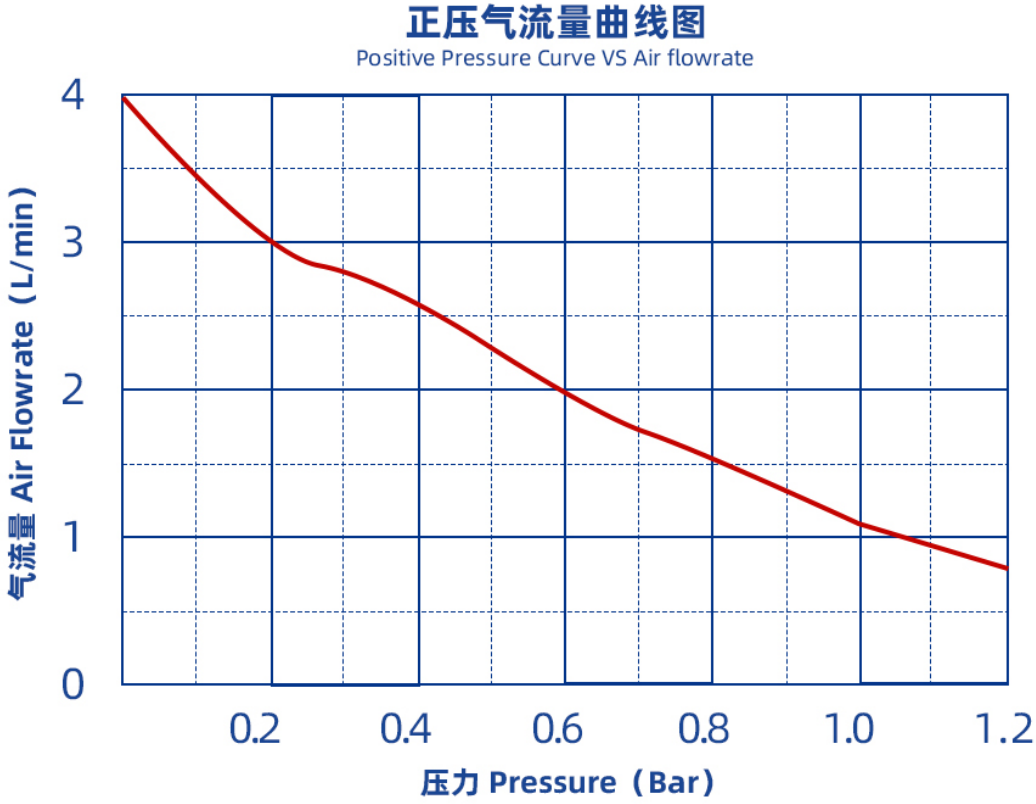


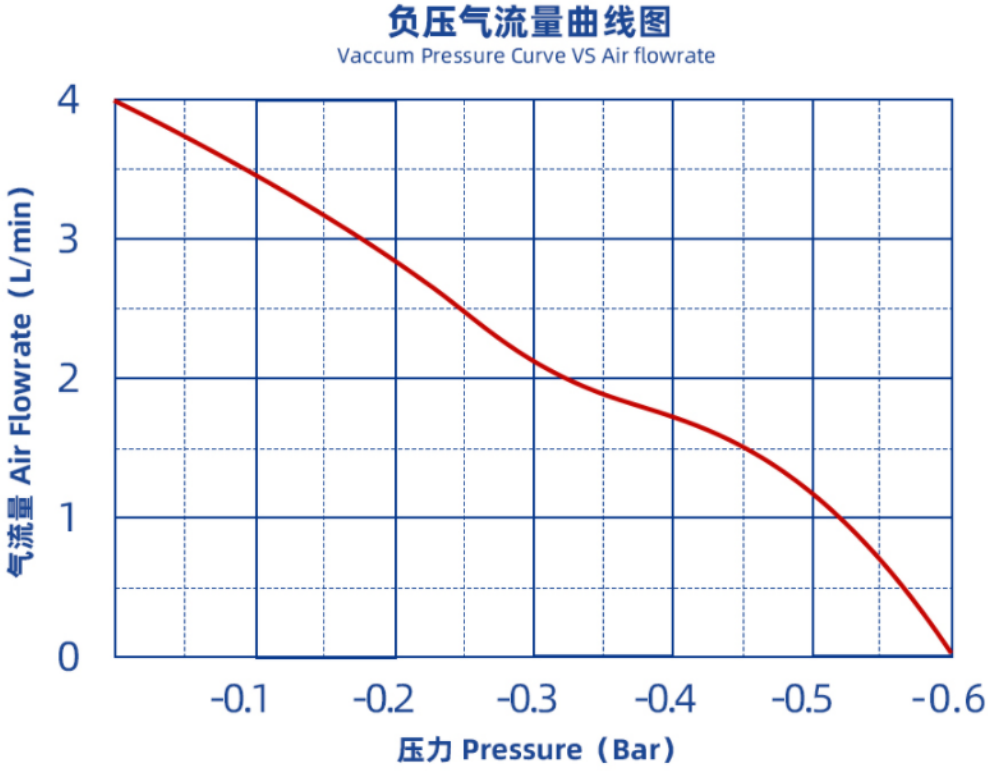


测试条件：周围温度（20℃±5℃），相对湿度（65%±15%），
使用流体（室温空气）,测试电压（DC 12V）

Test Condition: Ambient temperature（20℃±5℃），Relative humidity（65%±15%）
Use liquid（Room-Temperatured Air），Text voltage:（DC 12V）