DP-7 系列/DP-7 SERIES

Household appliances

PRODUCT INFORMATION/ 产品信息

Pump Design/产品名称：Diaphragm Water Pump/隔膜水泵
Insulation/绝缘等级：Class A
Net Weight/产品净重：0.283Kg
Outlet Connector/出水接口：Barb port/倒扣（10.3mm）

LABORATORY TEST CONDITION/ 工作条件

· Ta within 60℃，Tf within 35℃ /Ta：60℃以下，Tf：35℃以下
· ED 100% or work as specified /连续工作或按指定工作方式
· Ta：Ambient temperature/Ta：环境温度
· Tf：Temperature of fluid water/Tf：流体温度

APPLICATIONS/ 应用领域

Drinking Fountain、Water Purifier、Water Circulation Equipment、Cooling Equipment 、Dehumidifier、Cleaning Equipment
饮水机、净水器、水循环设备、冷却设备、除湿机、清洗设备

型号 /Model	DP-7（02）	DP-7（03）	DP-7（RV）
流量 / Flowrate (ml/min)	1300-2000	1300-2000	1900-2600
最大压力 /Max Pressure(bar)	≥5		
功率 /Power(W)	8-12		
噪音 /Noise(dB)	≤68		
工作方式 /Duty Cycle	ED 100% or work as specified/连续工作或按指定工作方式		
电压规格 /Voltage	DC 12-24V		
产品认证 /Product Certificate	RoHS、REACH		

Performance Curve/ 性能曲线

测试条件：水温20℃，室温25℃。所有参数公差为±15%，仅供参考。
Test Condition:Water temperature 20℃, Indoor temperature 20℃. The tolerance range of all the parameters is ±15%. Just for reference.

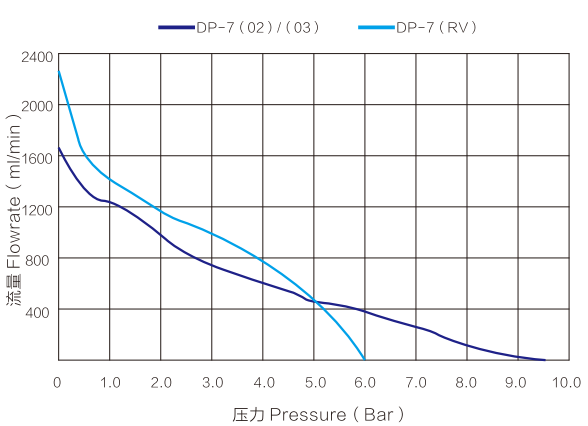

Mechanical Drawing & Dimension/ 外型尺寸

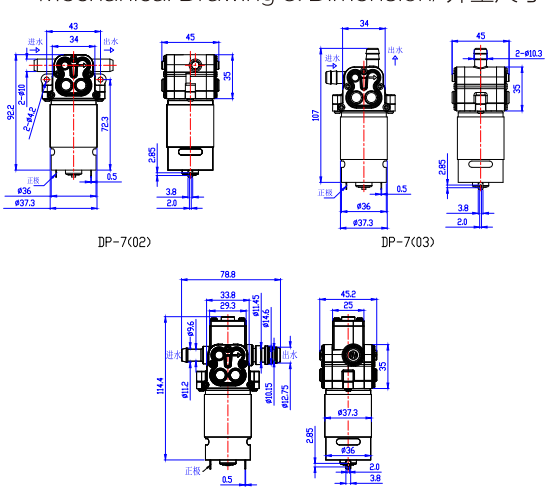

Dimensions/ 单位：millimeters/ 毫米