3H 系列罗茨鼓风机性能表

Performance Data of Series 3H Rotary Blower

型号 type	口径 mm	转速 r/min	理论流量 Theo-retical Capacity m³/min	各排气压力下的吸入风量 Qs(m³/min)、轴功率 (kW) 及配套电机功率（kW） Inlet Flow Qs(m³/min),Shaft Power La(kW)And Motor Power Po（kW）																													电机极数 Motor Ploe
				9.8kPa (0.1kg/cm²)			19.6kPa (0.2kg/cm²)			29.4kPa (0.3kg/cm²)			39.2kPa (0.4kg/cm²)			49kPa (0.5kg/cm²)			58.8kPa (0.6kg/cm²)			68.6kPa (0.7kg/cm²)			78.4kPa (0.8kg/cm²)			88.2kPa (0.9kg/cm²)			98.0kPa (1.0kg/cm²)			
				QS	La	Lo	QS	La	Lo	QS	La	Lo	QS	La	Lo	QS	La	Lo	QS	La	Lo	QS	La	Lo	QS	La	Lo	QS	La	Lo	QS	La	Lo	
3HD-100	100A	970※	7.88	6.37	2.58	3	5.84	3.71	5.5	5.39	4.94	5.5	5.03	6.39	7.5	4.72	7.62	11	4.47	8.96	11	4.16	10.3	15										6
		1150	9.34	7.84	3.09	4	7.31	4.43	5.5	6.87	5.97	7.5	6.5	7.52	11	6.2	9.17	11	5.94	10.6	15	5.63	12.3	15	5.42	13.8	18.5							4
		1450※	11.77	10.3	3.61	5.5	9.78	5.46	7.5	9.34	7.42	11	8.98	9.37	11	8.67	11.3	15	8.41	13.4	15	8.1	15.3	18.5	7.9	17.3	22	7.63	19.4	22				4
		1750	14.21	12.7	4.12	5.5	12.2	6.49	7.5	11.7	8.86	11	11.4	11.2	15	11.1	13.6	18.5	10.8	16.1	18.5	10.5	18.4	22	10.3	20.8	30	10.1	23.3	30	9.99	25.6	30	4
		2000	16.24	14.8	4.64	5.5	14.3	7.31	11	13.8	10.1	15	13.4	12.9	15	13.1	15.7	18.5	12.8	18.3	22	12.5	21.1	30	12.3	23.9	30	12.1	26.6	30	12	29.3	37	4
		2300	18.9	17.3	5.2	7.5	16.7	8.2	11	16.2	11.3	15	15.8	14.4	18.5	15.4	17.5	22	15	20.6	30	14.7	23.7	30	14.5	26.8	30	14.2	29.9	37	13.9	31.9	37	2
3HD-125	125A	970※	11.32	9.18	2.88	4	8.56	4.74	5.5	8.05	6.7	7.5	7.59	8.65	11	7.23	10.5	15	6.87	12.5	15	6.53	14.4	18.5	6.25	16.3	18.5							6
		1150	13.42	11.3	3.4	4	10.7	5.67	7.5	10.1	7.93	11	9.72	10.2	15	9.36	12.5	15	9	14.8	18.5	8.69	17.1	22	8.38	19.4	22	8.12	21.6	30				4
		1450※	16.93	14.8	4.33	5.5	14.2	7.11	11	13.6	10	15	13.2	12.9	15	12.8	15.8	18.5	12.5	18.6	22	12.2	21.5	30	11.9	24.4	30	11.6	27.3	37	11.4	30.2	37	4
		1750	20.43	18.4	5.15	7.5	17.8	8.65	11	17.3	12.1	15	16.7	15.6	18.5	16.4	19.1	22	16	22.5	30	15.7	26	30	15.4	29.5	37	15.1	32.9	37	14.9	36.4	45	4
		2000	23.35	21.3	5.87	7.5	20.7	9.79	11	20.1	13.8	18.5	19.7	17.7	22	19.3	21.7	30	19	25.6	30	18.7	29.7	37	18.4	33.6	37	18.1	37.6	45	17.9	41.5	55	4
		2300	27.17	25.2	6.5	7.5	24.4	10.9	15	23.8	15.4	18.5	23.3	19.8	30	22.9	24.2	30	22.5	28.7	37	22	33.2	37	21.7	37.6	45	21.4	42	55	21.1	46.5	55	2
3HD-127	125A	970※	13.79	11.3	3.5	5.5	10.5	5.87	7.5	9.82	8.14	11	9.2	10.5	15	8.69	12.9	15	8.24	15.1	18.5	7.86	17.5	22										6
		1150	16.34	13.9	4.12	5.5	13	6.9	11	12.3	9.58	11	11.7	12.4	15	11.3	15.1	18.5	10.8	17.9	22	10.4	20.7	30	10	23.5	30							4
		1450※	20.61	18.2	5.15	7.5	17.4	8.65	11	16.6	12.1	15	16	15.7	18.5	15.5	19.2	22	15.1	22.7	30	14.7	26.3	30	14.4	29.8	37	14.1	33.1	37				4
		1750	24.87	22.5	6.08	7.5	21.8	10.3	15	21	14.5	18.5	20.3	18.6	22	19.8	23	30	19.4	27.2	30	19	31.4	37	18.7	35.6	45	18.4	39.9	45				4
		2000	28.43	26.1	7	11	25.3	11.8	15	24.6	16.6	18.5	23.9	21.3	30	23.4	26.2	30	23	31	37	22.6	35.8	45	22.3	40.7	45	22	45.5	55				4
		2300	33.08	30.6	8.2	11	29.6	13.6	15	28.8	19.1	22	28.2	24.4	30	27.6	29.9	37	27.1	35.2	45	26.6	40.7	45	26.2	46	55	25.8	51.5	75				2
3HD-130	125A	970※	17.23	14.2	4.43	5.5	13.2	7.42	11	12.5	10.3	15	11.8	13.2	15	11.3	16.2	18.5	10.8	19.1	22	10.3	22	30										6
		1150	20.43	17.5	5.15	7.5	16.4	8.65	11	15.7	12.2	15	15.1	15.5	18.5	14.5	19.1	22	14	22.6	30	13.4	26.1	30	13.1	29.5	37							4
		1450※	25.76	22.8	6.39	7.5	21.9	10.8	15	21.2	14.8	18.5	20.4	19.6	22	19.9	23.9	30	19.4	28.3	37	18.9	32.7	37	18.5	37.1	45							4
		1750	31.09	28.2	7.73	11	27.2	13	15	26.5	18.2	22	25.8	23.5	30	25.3	28.8	37	24.8	34.1	45	24.3	39.3	45	23.9	44.6	55							4
		2000	35.54	32.7	8.76	11	31.8	14.7	18.5	31.1	20.8	30	30.3	26.8	30	29.7	32.9	37	29.3	38.8	45	28.8	44.9	55	28.4	51	75							4
		2300	41.35	38	10.3	15	36.7	17.1	22	35.6	23.8	30	34.7	30.5	37	34	37.3	45	33.3	44.1	55	32.5	50.9	55	32	57.6	75							2
3HD-150	150A	970※	21.17	17.7	5.36	7.5	16.5	8.96	11	15.6	12.6	15	14.9	16.2	18.5	14.2	19.8	30	13.5	23.4	30	13	27	30										6
		1150	25.1	21.7	6.18	7.5	20.6	10.5	15	19.6	14.8	18.5	18.9	19.1	22	18.2	23.4	30	17.5	27.6	37	16.9	31.9	37										4
		1450※	31.65	28.3	7.73	11	27.1	13.1	15	26.2	18.5	22	25.5	23.9	30	24.8	29.4	37	24.2	34.7	45	23.6	40.2	45										4
		1750	38.2	34.9	9.27	11	33.7	15.8	18.5	32.8	22.2	30	32.1	28.8	37	31.4	35.3	45	30.7	41.8	55	30.2	48.4	55										4
		2000	43.66	40.4	10.5	15	39.3	18	22	38.4	25.4	30	37.6	32.9	37	36.9	40.3	45	36.3	47.8	55													4

注：1、内性能点鼓风机配中间轴皮带轮传动
2、带※的转速采用联轴器直联传动，其余转速采用皮带轮传动

3H 系列罗茨鼓风机性能表

Performance Data of Series 3H Rotary Blower

型号 type	口径 mm	转速 r/min	理论流量 Theo-retical Capacity m³/min	各排气压力下的吸入风量 Qs(m³/min)、轴功率 (kW) 及配套电机功率（kW） Inlet Flow Qs(m³/min),Shaft Power La(kW)And Motor Power Po（kW）																													电机极数 Mo-tor Ploe
				9.8kPa (0.1kg/cm²)			19.6kPa (0.2kg/cm²)			29.4kPa (0.3kg/cm²)			39.2kPa (0.4kg/cm²)			49kPa (0.5kg/cm²)			58.8kPa (0.6kg/cm²)			68.6kPa (0.7kg/cm²)			78.4kPa (0.8kg/cm²)			88.2kPa (0.9kg/cm²)			98.0kPa (1.0kg/cm²)			
				QS	La	Lo	QS	La	Lo	QS	La	Lo	QS	La	Lo	QS	La	Lo	QS	La	Lo	QS	La	Lo	QS	La	Lo	QS	La	Lo	QS	La	Lo	
3HE-140	150A	730※	17.75	14.5	4.9	7.5	13.5	7.5	11	12.9	10.5	15	12.3	13.5	15	11.7	16.6	18.5	11.2	19.5	22	10.8	23.6	30	10.4	25.5	30	10.1	28	37				8
		970※	23.59	20.3	6.2	7.5	19.3	10.3	15	18.6	13.9	18.5	18	18	22	17.5	21.6	30	17	25.8	30	16.6	29.9	37	16.2	33.5	37	15.9	37.6	45	15.6	41.2	55	6
		1170	28.45	25.1	7.7	11	24.1	12.4	15	23.5	17	22	22.9	21.6	30	22.4	26.3	30	21.8	30.9	37	21.4	36.1	45	21	40.7	45	20.7	45.3	55	20.4	50	55	4
		1250	30.4	27.1	8.2	11	26.1	12.9	15	25.4	18	22	24.8	23.2	30	24.3	28.3	37	23.8	33	37	23.4	38.1	45	23	43.3	55	22.7	48.4	55	22.4	53	75	4
		1350	32.83	29.5	8.8	11	28.4	13.9	18.5	27.8	19.6	22	27.2	24.7	30	26.7	30.4	37	26.2	36.1	45	25.8	41.2	55	25.3	46.4	55	25	52	75	24.7	57.7	75	4
		1450※	35.09	32.5	9.4	11	31.4	15	18.5	30.6	20.8	30	29.9	26.5	30	29.4	32.2	37	28.7	37.9	45	28.2	43.7	55	27.8	49.3	55	27.3	55	75	26.9	60.8	75	4
3HE-145	150A	730※	21.61	17.9	5.5	7.5	16.7	9.1	11	15.9	12.5	15	15.1	16	18.5	14.5	20.1	30	14	23.6	30	13.6	27	30	13.2	30.6	37	12.8	34.1	45				8
		970※	28.72	24.9	7.2	11	23.7	11.8	15	22.9	17	22	22.1	21.6	30	21.5	26.3	30	21	30.9	37	20.6	36.1	45	20.2	40.7	45	19.8	45.3	55	19	50.5	75	6
		1170	34.64	30.8	8.8	11	29.6	14.4	18.5	28.7	20.1	30	28	25.8	30	27.4	31.4	37	26.9	37.1	45	26.5	43.3	55	26.1	48.9	55	25.6	54.6	75	25.2	60.3	75	4
		1250	37.01	33.2	9.3	11	31.9	15.5	18.5	31.1	21.6	30	30.4	27.8	37	29.8	34.1	45	29.3	39.7	45	28.8	45.8	55	28.4	52	75	28	58.2	75	27.6	64.4	75	4
		1350	39.97	36.1	9.8	11	34.8	16.5	18.5	34	23.2	30	33.3	29.9	37	32.7	36.6	45	32.1	43.3	55	31.7	49.4	55	31.3	56.1	75	30.9	62.8	75	30.5	69.5	90	4
		1450※	42.72	39.9	10.5	15	38.7	17.4	22	37.8	24.4	30	37.2	31.3	37	36.5	38.3	45	35.9	45.2	55	35.4	52.2	75	34.9	59.2	75	34.4	66.1	90	34	73	90	4
3HE-150	150A	730※	27.79	22.9	7	11	21.6	11.4	15	20.6	16	18.5	19.9	20.5	30	19	25	30	18.3	30.1	37	17.7	34.1	45	17.2	39	45	16.9	43.6	55				8
		970※	36.93	31.9	8.8	11	30.7	14.9	18.5	29.7	21.1	30	28.8	27.3	30	28	33.5	37	27.4	39.7	45	26.8	45.3	55	26.3	51.5	75	25.9	57.7	75	25.4	63.9	75	6
		1170	44.54	39.6	10.3	15	38.3	18	22	37.3	25.2	37	36.5	33	45	35.6	40.2	45	35	47.4	55	34.4	54.6	75	33.9	62.3	75	33.5	69.5	90	33.1	77.3	90	4
		1250	47.59	42.5	11.3	15	41.3	19.1	22	40.3	27.3	37	39.4	35	45	38.6	42.7	55	38	51	75	36.4	58.7	75	35.8	66.4	75	35.4	74.2	90	35	82.4	110	4
		1350	51.39	46.4	12.4	15	45.1	20.6	30	44.1	29.4	37	43.3	37.6	45	42.4	46.4	55	41.8	54.6	75	41.2	63.3	75	40.7	71.6	90	40.3	80.3	90	39.9	88.6	110	4
		1450※	54.92	51.2	13.4	15	49.8	22.4	30	48.6	31.3	37	47.7	40.2	45	46.9	50.1	75	46.1	58.1	75	45.4	67.1	75	44.8	76	90	44.2	84.9	110	43.6	93.8	110	4
3HE-190	200A	730※	34.74	30	8.5	11	28.2	14	18.5	26.7	20	22	25.5	25.5	30	24.4	31.6	37	23.4	37.1	45	22.6	42.5	55	21.9	48.6	55							8
		970※	46.16	41.2	10.8	15	39.6	18.5	22	38	26.3	30	36.8	34	45	35.6	41.2	55	34.7	48.9	55	33.9	56.7	75	33.2	64.4	75							6
		1170	55.68	50.7	12.9	15	49	22.1	30	47.5	31.4	37	46.2	40.7	45	45.1	50	55	44.2	59.3	75	43.4	68.5	90	42.6	77.8	90							4
		1250	59.48	54.4	13.9	18.5	52.7	23.7	30	51.2	33.5	45	50	43.3	55	48.8	53.6	75	47.9	63.3	75	47.1	73.1	90	46.4	82.9	110							4
		1350	64.24	59.1	14.9	18.5	57.5	25.8	30	55.9	36.1	45	54.7	46.9	55	53.6	57.7	75	52.6	68	75	51.8	78.8	90	51.1	89.6	110							4
		1450※	68.66	64.4	15.9	22	62.7	27.2	37	61.4	38.3	45	60.4	49.5	55	59.3	60.7	75	58.5	71.8	90	57.8	83	110	57	94.3	110	56	106.1	132	55	117.9	132	4
3HE-200	200A	730※	42.47	36.5	10	11	34.9	17	22	33.6	24	30	32.2	31	37	31.3	38.1	45	30.3	45.1	55	29.4	52.1	75	28.4	59.1	75							8
		970※	56.42	50.4	13.4	15	48.7	22.7	30	47.4	31.9	37	46.1	41.2	55	45.1	50.5	75	44.1	59.9	75	43.2	69.2	90	42.3	78.5	90	41.6	87.8	110				6
		1170	68.05	61.9	15.5	18.5	60.3	26.8	30	58.9	38.1	45	57.7	49.4	55	56.7	60.8	75	55.6	72.1	90	54.7	82.9	110	53.9	94.2	110							4
		1250	72.7	66.5	16.5	18.5	64.9	28.3	37	63.6	40.2	45	62.3	52.5	75	61.3	64.9	75	60.3	76.7	90	59.3	88.6	110	58.5	100.9	132							4
		1350	78.52	72.2	17.5	22	70.6	30.9	37	69.2	43.3	55	68	56.7	75	67	70	90	66	82.4	110	65	95.8	110	64.2	109.2	132							4

注：1、内性能点鼓风机配中间轴皮带轮传动
2、带※的转速采用联轴器直联传动，其余转速采用皮带轮传动

3H 系列罗茨鼓风机性能表

Performance Data of Series 3H Rotary Blower

型号 type	口径 mm	转速 r/min	理论流量 Theo-retical Capacity m³/min	各排气压力下的吸入风量 Qs(m³/min)、轴功率 (kW) 及配套电机功率（kW） Inlet Flow Qs(m3/min),Shaft Power La(kW)And Motor Power Po（kW）																													电机极数 Mo-tor Ploe
				9.8kPa (0.1kg/cm²)			19.6kPa (0.2kg/cm²)			29.4kPa (0.3kg/cm²)			39.2kPa (0.4kg/cm²)			49kPa (0.5kg/cm2)			58.8kPa (0.6kg/cm2)			68.6kPa (0.7kg/cm2)			78.4kPa (0.8kg/cm2)			88.2kPa (0.9kg/cm2)			98.0kPa (1.0kg/cm2)			
				QS	La	Lo	QS	La	Lo	QS	La	Lo	QS	La	Lo	QS	La	Lo	QS	La	Lo	QS	La	Lo	QS	La	Lo	QS	La	Lo	QS	La	Lo	
3HE-200	200A	1450※	83.91	79	18.8	22	77	32.3	37	75.6	46	55	74.4	59.7	75	73.3	73.3	90	72.3	87	110	71.4	100.7	132	70.6	114.4	132	69.2	128.7	160				4
3HE-250	250A	730※	54.04	46.8	11.9	15	44.7	21	30	42.8	30.1	37	41.2	39.1	45	39.9	48.1	55	38.7	57.1	75													8
		970※	71.8	64.4	15.5	18.5	62.3	27.8	37	60.1	39.1	45	58.9	51.5	75	57.6	63.9	75	56.3	75.2	90													6
		1170	86.61	79	18.5	22	76.9	33	37	75.1	47.4	55	73.5	61.8	75	72.2	76.2	90	71	90.6	110													4
		1250	92.53	86.7	20.6	30	82.8	36.1	45	81	51.5	75	79.4	65.9	75	78.1	81.4	90	76.8	96.8	110													4
		1350	99.94	92.3	21.6	30	90.2	38.1	45	88.4	54.6	75	86.9	71.1	90	85.5	88.6	110	84.3	105.1	132													4
		1450※	106.8	100.6	23.2	30	98.4	40.5	55	96.5	57.9	75	95	75.3	90	93.6	92.7	110	92.4	110.1	132	91.3	127.5	160										4
3HF-240	250A	650	57.7	51.3	14	18.5	49.1	23	30	47.5	34	45	46.1	43	55	44.8	53	75	43.6	62	75	42.6	72	90	41.6	82	110	40.6	92	110				6
		730※	64.8	58.4	15	18.5	56.2	26	30	54.6	38	45	53.2	48	55	51.9	59	75	50.7	70	90	49.7	81	90	48.7	92	110	47.7	103	132	46.9	114	132	8
		800	71.1	64.7	17	22	62.5	29	37	60.9	41	55	59.5	53	75	58.2	64	75	57	76	90	56	89	110	55	101	132	54	113	132	53.2	125	160	6
		880	78.1	71.7	18	22	69.5	32	37	67.9	45	55	66.5	58	75	65.2	71	90	64	85	110	63	97	110	62	111	132	61	124	160	60.2	138	160	6
		980※	87.1	80.7	20	22	78.5	35	45	76.9	50	55	75.5	64	75	74.2	79	90	73	94	110	72	109	132	71	124	160	70	139	160	69.2	153	185	6
3HF-245	250A	650	72.2	64.1	17	22	61.5	29	37	59.5	41	55	57.7	53	75	56.2	66	75	54.7	78	90	53.3	89	110	52	102	132	50.7	114	132	49.7	126	160	6
		730※	81.1	73	18	22	70.4	32	37	68.4	46	55	66.6	59	75	65.1	73	90	63.6	87	110	62.2	101	110	60.9	114	132	59.6	127	160	58.6	142	160	8
		800	88.9	80.8	20	30	78.2	36	45	76.2	50	75	74.4	66	75	72.9	80	90	71.4	95	110	70	110	132	68.7	125	160	67.4	140	160	66.4	155	185	6
		880	97.7	89.6	22	30	87	39	45	85	55	75	83.2	72	90	81.7	88	110	80.2	105	132	78.8	121	160	77.5	138	160	76.2	154	185	75.2	171	200	6
		980※	108.9	100.8	24	30	98.2	43	55	96.2	61	75	94.4	80	90	92.9	99	110	91.4	116	132	90	135	160	88.7	153	185	87.4	171	200	86.4	189	220	6
3HF-250	250A	650	89.9	79	20	30	76.3	36	45	74.1	50	75	72.2	66	75	70.4	81	90	68.8	95	110	67.2	111	132	65.8	125	160	64.4	141	160				6
		730※	100.9	90	22	30	87.3	40	45	85.1	56	75	83.2	73	90	81.4	90	110	79.8	107	132	78.2	124	132	76.8	141	160	75.4	158	185	74.1	167	185	8
		800	110.6	99.7	24	30	97	43	55	94.8	61	75	92.9	80	90	91.1	99	110	89.5	117	132	87.9	136	160	86.5	154	185	85.1	173	200	83.8	191	220	6
		880	121.7	111	27	30	108.3	47	55	105.9	68	75	104	88	110	102.2	109	132	100.6	130	160	99	149	160	97.6	170	200	96.2	190	220	94.9	211	250	6
		980※	135.5	124.6	30	37	121.9	53	75	119.7	75	90	117.8	99	110	116	121	132	114.4	144	160	112.8	167	185	111.4	189	220	110	212	250	108.7	235	250	6
3HF-290	300A	650	105.9	95.6	23	30	91.7	41	55	88.7	59	75	86.3	77	90	84.1	94	110	82.2	112	132	80.5	130	160	79.1	147	160							6
		730※	119	108.7	26	30	104.8	47	55	101.8	67	75	99.4	86	110	97.2	107	132	95.3	126	160	93.6	146	160	92.2	166	185							8
		800	130.3	120	28	37	116.1	50	55	113.1	73	90	110.7	94	110	108.5	116	132	106.6	139	160	104.9	160	185	103.5	182	200							6
		880	143.4	133.1	31	37	129.2	55	75	126.2	79	90	123.8	104	132	121.6	127	160	119.7	151	185	118	175	200	116.6	199	220							6
		980※	159.8	149.5	35	45	145.6	61	75	142.6	88	110	140.2	114	132	138	141	160	136.1	167	185	134.4	193	220	133	220	250							6
3HF-295	300A	650	112.3	100.7	24	30	96.9	44	55	94	62	75	91.4	81	90	89.3	99	110	87.4	118	132	85.8	137	160	84.4	156	185							6
		730※	126.1	114.6	27	30	110.8	49	55	107.9	70	90	105.3	91	110	103.2	112	132	101.3	132	160	99.6	154	185	98.2	175	200							8

注：1、内性能点鼓风机配中间轴皮带轮传动
2、带※的转速采用联轴器直联传动，其余转速采用皮带轮传动

3H 系列罗茨鼓风机性能表

Performance Data of Series 3H Rotary Blower

型号 type	口径 mm	转速 r/min	理论流量 Theo-retical Capacity m³/min	各排气压力下的吸入风量 Qs(m3/min)、轴功率 (kW) 及配套电机功率（kW） Inlet Flow Qs(m3/min),Shaft Power La(kW)And Motor Power Po（kW）																													电机极数 Mo-tor Ploe
				9.8kPa (0.1kg/cm2)			19.6kPa (0.2kg/cm2)			29.4kPa (0.3kg/cm2)			39.2kPa (0.4kg/cm2)			49kPa (0.5kg/cm2)			58.8kPa (0.6kg/cm2)			68.6kPa (0.7kg/cm2)			78.4kPa (0.8kg/cm2)			88.2kPa (0.9kg/cm2)			98.0kPa (1.0kg/cm2)			
				QS	La	Lo	QS	La	Lo	QS	La	Lo	QS	La	Lo	QS	La	Lo	QS	La	Lo	QS	La	Lo	QS	La	Lo	QS	La	Lo	QS	La	Lo	
3HF-295	300A	800	138.1	126.5	30	37	122.7	53	75	119.8	77	90	117.2	99	110	114.1	122	160	113.2	146	185	111.6	168	185	110.2	191	220							6
		880	152	140.4	33	37	136.6	58	75	133.7	84	110	131.1	109	132	129	134	160	127.1	160	185	125.5	185	220	124.1	211	250							6
		980※	169.3	157.7	37	45	153.9	65	75	151	93	110	148.4	121	132	146.3	150	185	144.4	178	200	142.8	206	250	141.4	234	280							6
3HF-300	300A	650	138	125	30	37	120.9	53	75	117.7	76	90	114.8	100	132	112.2	122	160	109.8	145	160	107.7	168	185	105.8	191	220							6
		730※	155	142	34	37	137.9	59	75	134.7	85	90	131.8	111	132	129.2	137	160	126.8	163	185	124.7	188	200	122.8	214	250							8
		800	169.9	156.9	37	45	152.8	66	75	149.6	93	110	146.7	122	160	144.1	150	185	141.7	178	200	139.6	207	250	137.7	235	280							6
		880	186.9	173.9	41	55	169.8	72	90	166.6	103	132	163.7	134	160	161.1	165	185	158.7	197	220	156.6	228	280	154.7	259	315							6
		980※	208.2	195.2	45	55	191.1	79	90	187.9	114	132	185	149	160	182.4	184	200	180	218	250	177.9	253	280	176	287	315							6
3HF-350	350A	650	163.6	149.3	35	45	144.3	62	75	140.3	90	110	136.8	117	132	133.7	144	160	131	171	200													6
		730※	183.8	169.5	40	45	164.5	69	75	160.5	101	110	157	131	160	153.9	162	185	151.2	192	220													8
		800	201.3	187	43	55	182	78	90	178	110	132	174.5	143	160	171.4	177	200	168.7	210	250													6
		880	221.6	207.3	47	55	202.3	85	110	198.3	121	160	194.8	158	185	191.7	195	220	189	231	280													6
		980※	246.7	232.4	52	75	227.4	94	110	223.4	135	160	219.9	175	200	216.8	216	250	214.1	257	280													6

注：1、内性能点鼓风机配中间轴皮带轮传动
2、带※的转速采用联轴器直联传动，其余转速采用皮带轮传动

■有关技术资料

Relative Technical Data

机 型 Type	主机重量 Blower Weight (kg)	主机轴 GD^2 Main Shaft (kg.m²)	起动力矩 Start Torque (kg.m)	冷却水要求 Cooling Water request	冷却水量 Cooling Water Flowratio (L/min)	润滑油量 Lubrication Oil Capacity (L) 驱动侧轴承箱 Secondary Oil Tank	齿轮箱 Main Oil Tank
3HD-100	295	1.5	2	冷却水压力: 196～294kPa (2～3kg/cm²) 冷却水温度≤25℃ Cooling water pressure: 196～294kPa (2～3kg/cm²) Cooling water temperature: ≤25℃	8～10	1.1(空冷) (Air Cooling) 0.6(水冷) (Water Cooling)	2.7(空冷) (Air Cooling) 2.4(水冷) (Water Cooling)
3HD-125	360	1.96	2.5				
3HD-127	410	2.3	3				
3HD-130	410	2.75	3.5				
3HD-150	530	4.0	4				
3HE-140	890	8.65	4		10～13	2.8 (空冷) (Air Cooling) 1.2 (水冷) (Water Cooling)	7.0(空冷) (Air Cooling) 6.0(水冷) (Water Cooling)
3HE-145	890	10.05	5				
3HE-150	950	12.27	6				
3HE-190	1150	14.75	7.5				
3HE-200	1150	17.55	9				
3HE-250	1350	21.65	12				
3HF-240	2000	85	14		15～18	10 (空冷) (Air Cooling) 7.0 (水冷) (Water Cooling)	40 (空冷) (Air Cooling) 26 (水冷) (Water Cooling)
3HF-245	2000	100	17				
3HF-250	2280	120	21				
3HF-290	2660	137	26				
3HF-295	2660	144	27				
3HF-300	3000	172	33				
3HF-350	3450	200	39				

■罗茨鼓风机配管布置简图

Rotary Blower Installation Sample

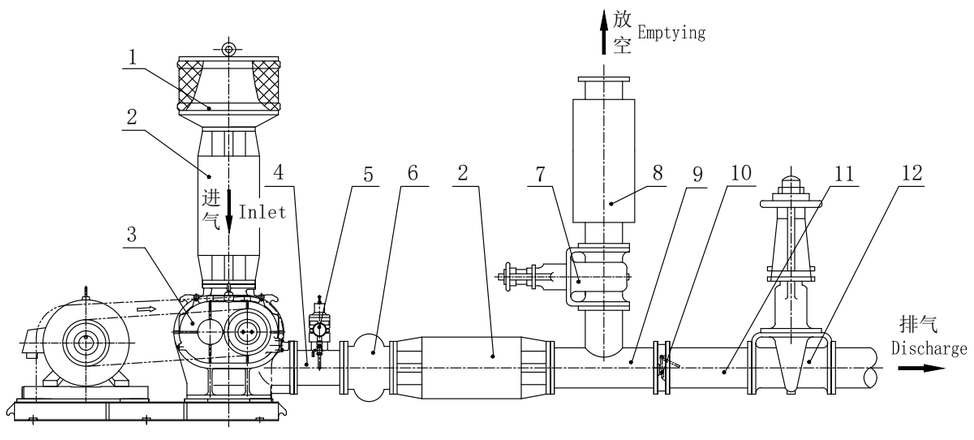

1. 滤清器　2. 消声器　3. 鼓风机　4. 泄压阀装置　5. 压力表　6. 弹性接头
7. 放空闸阀　8. 放空消声器　9. 放空接头　10. 单向阀　11. 连接管　12. 闸阀

1. Air Filter　2. Silencer　3. Rotary Blower　4. Relief Valve Assembly
5. Pressure Gauge　6. Flexible Joint　7. Emptying Gate Valve　8. Emptying Silencer
9. Emptying Joint　10. Non-return Valve　11. Connecting Pipe　12. Gate Valve

返回目录

ZR 系列罗茨风机 / 真空泵

ZR series Roots type blower/vacuum pump

ZR 系列罗茨鼓风机性能表

Performance Data of Series ZR Rotary Blower

型号 type	口径 mm	转速 r/min	理论流量 Theor-etical Capacty m³/min	各排气压力下的吸入风量 Qs(m³/min)、轴功率 La(kW)及配套电机功率 Po (kW) Inlet Flow Qs(m³/min),Shaft Power La(kW)And Motor Power Po (kW)																														电机级数 Motor Ploe
				9.8kPa (0.1kg/cm²)			19.6kPa (0.2kg/cm²)			29.4kPa (0.3kg/cm²)			39.2kPa (0.4kg/cm²)			49kPa (0.5kg/cm²)			58.8kPa (0.6kg/cm²)			68.6kPa (0.7kg/cm²)			78.4kPa (0.8kg/cm²)			88.2kPa (0.9kg/cm²)			98.0kPa (1.0kg/cm²)			
				QS	La	Po	QS	La	Po	QS	La	Po	QS	La	Po	QS	La	Po	QS	La	Po	QS	La	Po	QS	La	Po	QS	La	Po	QS	La	Po	P
ZR7-500A	500A	490	405.7	378.1	85	110	366.6	152.4	185	357.8	218.6	250	350.4	285.2	315	343.8	352.6	400	337.8	423.2	500	332.4	488.5	560	327.3	552.5	630	322.5	621.5	710	317.9	688	800	12
		590	488.5	460.9	102.4	132	449.4	183.5	220	440.6	263.2	315	433.2	343.4	400	426.6	424.6	500	420.7	509.5	560	415.2	588.2	630	410.1	665.2	710	405.3	748.4	800	400.7	828.4	900	10
ZR7-580B	600A	490	463.69	435.6	97.1	132	424	174.2	200	415.1	249.8	280	407.5	325.9	355	400.8	403	450	394.8	483.6	560	389.2	558.3	630	384.1	631.4	710	379.2	710.3	800				12
		590	558.32	530.4	117	160	518.6	209.7	250	509.7	300.8	355	502.1	392.4	450	495.5	485.3	560	489.4	582.3	630	483.9	672.2	710	478.7	760.2	800	473.8	855.3	900				10
ZR7-600A	600A	490	513.37	479.5	107.5	132	465.5	192.8	220	454.7	276.5	315	445.6	360.8	400	437.6	446.2	500	430.3	535.4	630	423.6	618.1	710	417.4	699	800	411.5	786.4	900				12
		590	618.14	584.3	129.5	185	570.3	232.2	280	559.5	333	400	550.4	434.4	500	542.3	537.3	630	535.1	644.7	710	528.4	744.2	800	522.2	841.7	900	516.3	946.9	1000				10
ZR7-700A	700A	490	583.75	546.9	122.3	185	531.5	219.3	250	519.9	314.5	355	510	410.3	450	501.2	507.4	560	493.3	608.8	710	485.4	702.8	800	477.5	794.9	900							12
		590	702.88	666	147.2	185	650.7	264	315	639	378.6	450	629.1	494	560	620.3	610.9	710	612.4	733.1	800	604.5	846.3	900	596.6	957.1	1120							10
ZR7-750A	700A	490	645.8	608.9	135.3	185	593.6	242.6	280	581.9	348	400	572	453.9	500	563.2	561.4	630	555.3	673.6	800													12
		590	777.6	740.7	162.9	185	725.4	292.1	355	713.7	418.9	500	703.8	546.6	630	695	675.9	800	687.1	811.1	900													10

注：所有转速全部采用联轴器直联传动

ZR 系列罗茨鼓风机性能表

Performance Data of Series ZR Rotary Blower

型号 type	口径 mm	转速 r/min	理论流量 Theor-etical Capacity m^3/min	各排气压力下的吸入风量 Qs(m^3/min)、轴功率 La(kW) 及配套电机功率 Po（kW）Inlet Flow Qs(m^3/min),Shaft Power La(kW)And Motor Power Po（kW）																														电机极数 Motor Ploe
				9.8kPa (0.1kg/cm^2)			19.6kPa (0.2kg/cm^2)			29.4kPa (0.3kg/cm^2)			39.2kPa (0.4kg/cm^2)			49kPa (0.5kg/cm^2)			58.8kPa (0.6kg/cm^2)			68.6kPa (0.7kg/cm^2)			78.4kPa (0.8kg/cm^2)			88.2kPa (0.9kg/cm^2)			98.0kPa (1.0kg/cm^2)			
				QS	La	Po	QS	La	Po	QS	La	Po	QS	La	Po	QS	La	Po	QS	La	Po	QS	La	Po	QS	La	Po	Qs	La	Po	Qs	La	Po	P
ZR7-800A	800A	490	736.9	689.6	154	185	671	277	315	657.5	397	450	646.7	518	560	637.7	641	710																12
		590	887.3	841.6	186	220	823.7	333	400	810.6	478	560	800.1	624	710	791.4	772	900																10
ZR8-700B	700A	490	779.31	738.4	163.3	200	721.4	292.7	355	708.3	419.8	500	697.3	547.7	630	687.5	677.3	800	678.7	812.8	900	670.6	938.3	1000	663.1	1061.2	1120							12
		590	938.3	897.4	196.6	250	880.4	352.4	400	867.4	505.5	560	856.3	659.5	710	846.6	815.5	900	837.8	978.7	1120	829.7	1130	1250	822.1	1278	1400							10
ZR8-750B	700A	490	865.2	821	181.3	220	802.6	325	355	788.5	466.1	560	776.6	608.1	710	766.1	752.1	800	756.6	902.4	1000													12
		590	1041.8	997.5	218.3	250	979.2	391.3	450	965	561.3	630	953.1	732.2	800	942.6	905.5	1000	933.1	1086.4	1250													10
ZR8-800B	800A	490	916.8	871.1	192.1	220	852.2	344.4	400	837.6	493.9	560	825.3	644.3	710	814.4	796.9	900	804.7	956.2	1120													12
		590	1103.9	1058.2	231.3	280	1039.3	414.7	500	1024.7	594.7	710	1012.4	775.8	900	1001.5	959.5	1120	991.7	1151	1250													10
ZR8-850	900A	490	1037.2	985.7	217	250	964.3	390	450	947.9	558.8	630	934	729.3	800	921.8	902	1000																12
		590	1248.8	1197	262	315	1176	470	560	1160	672.9	800	1146	877.9	1000	1134	1086	1250																10
ZR8-900B	900A	490	1117	1063	234	280	1041	420	500	1024	602	710	1010	786	900	997	972	1120																12
		590	1345	1292	282	315	1269	506	560	1252	725	800	1238	946	1000	1225	1170	1250																10
ZR8-950	900A	490	1202.9	1149	252	315	1127	452	560	1110	648	710	1096	846	1000	1083	1047	1120																12
		590	1396	1396	304	355	1373	545	630	1356	781	900	1342	1019	1120	1331	1260	1400																10

注：所有转速全部采用联轴器直联传动

ZR-W 系列罗茨真空泵性能参数表

Performance Data of Series ZR-W Rotary Vacuum Pump

型号 type	口径 mm	转速 r/min	理论流量 Theor-etical Capacity m3/min	各真空度下的吸入风量（m^3/min）和所需的轴功率 La（kW） Suction air volume under each vacuum degree (m^3/min) and required shaft power La (kw)																					封入水量 Sealing water volume L/min	电机极数 Motor Ploe
				-13.3kPa			-20.0kPa			-26.7kPa			-33.3kPa			-40.0kPa			-46.7kPa			-53.3kPa				
				QS	La	Lo	QS	La	Lo	QS	La	Lo	QS	La	Lo	QS	La	Lo	QS	La	Lo	QS	La	Lo		
ZR7-500AW	500A	490※	405.7	386.7	109.1	132	381.4	155.1	185	376.3	200.4	220	371.3	245.1	280	365.9	290.7	315	360	336.8	400	353.4	383.6	450	50	12
		590※	488.5	469.5	131.4	160	464.2	186.8	220	459.1	241.2	280	454.1	295.1	355	448.7	350	400	442.8	405.5	450	436.2	461.9	500		10
ZR7-580BW	600A	490※	463.6	443.10	124.6	160	437.5	177.3	200	432.1	229	280	426.7	280.1	315	421	332.2	400	414.6	384.9	450	407.7	438.4	500	55	12
		590※	558.3	537.8	150.1	185	532.1	213.4	250	526.7	275.7	315	521.3	337.3	400	515.6	400	450	509.3	463.5	500	502.4	527.9	560		10
ZR7-600AW	600A	490※	513.3	491.4	138	160	485.4	196.2	220	479.5	253.4	280	473.8	310	355	467.7	367.8	400	460.9	426.2	500	453.5	485.3	560	60	12
		590※	618.1	596.2	166.2	200	590.2	236.3	280	584.3	305.2	355	578.6	373.4	450	572.5	442.8	500	565.7	513.2	560	558.3	584.4	630		10
ZR7-700AW	700A	490※	583.7	554.6	156.9	185	546.6	223.2	250	538.9	288.3	315	531.3	352.6	400	523.2	418.2	450	514.2	484.6	560	504.4	551.9	630	65	12
		590※	702.8	673.7	188.9	220	665.8	268.7	315	658	347	400	650.4	424.5	500	642.3	503.5	560	633.3	583.5	630	623.6	664.5	710		10
ZR7-750AW	700A	490※	645.8	616.7	173.6	200	608.7	246.9	280	601	319	355	593.4	390.1	450	585.3	462.7	500	576.3	536.2	630	566.5	610.6	710	68	12
		590※	777.6	748.5	209	250	740.5	297.3	355	732.8	384	450	725.2	469.7	560	717.1	557.2	630	708.1	645.6	710	698.3	735.2	800		10
ZR7-800AW	800A	490※	736.9	705.3	197.9	220	696.6	281.9	315	688.1	363.9	400	679.8	445.2	500	671	528	630	661.2	612.1	710	650.5	695	800	70	12
		590※	887.3	855.7	238.5	280	847	338.9	400	838.5	438.1	500	830.2	536.1	630	821.4	636.1	710	811.6	737.3	800	800.8	836.9	900		10
ZR8-700BW	700A	490※	779.3	748	209.5	250	739.4	297.9	355	731.1	384.8	450	722.9	470.7	560	714.1	558.3	630	704.5	646.9	710	693.9	736.8	800	70	12
		590※	938.3	907	252.2	280	898.4	358.6	400	890.1	463.3	560	881.9	566.8	630	873.2	672.2	800	863.5	778.9	900	852.9	887.1	1000		10
ZR8-750BW	800A	490※	865.2	831.3	232.6	280	821.9	330.8	400	812.9	427.2	500	803.9	522.6	630	794.3	619.9	710	783.9	718.3	800	772.4	818.1	1000	75	12
		590※	1041.8	1007.9	280.1	315	998.4	398.2	450	989.5	514.4	630	980.5	629.3	710	970.9	746.3	800	960.5	864.8	1000	949	984.9	1120		10
ZR8-800BW	800A	490※	916.8	881.7	246.5	280	872	350.5	400	862.7	452.7	500	853.5	553.8	630	843.7	656.8	710	832.8	761.1	900	821	866.8	1000	75	12
		590※	1103.9	1068.8	296.8	355	1059.1	422	500	1049.8	545.1	630	1040.6	666.8	800	1030.8	790.8	900	1020	916.4	1000	1008.1	1043.5	1120		10
ZR8-850W	900A	490※	1037.0	1002	278.8	315	992.3	396.7	450	983	512.3	630	973.7	626.7	710	963.8	743.7	800	953.1	861.7	1000	941.2	978	1120	80	12
		590※	1248.0	1213.7	336	400	1203.9	477.9	560	1194.6	617	710	1185.4	754.5	900	1175.5	895.1	1000	1164.7	1037.2	1250	1152.9	1177.5	1400		10
ZR8-900BW	900A	490※	1117.3	1080.5	300.4	355	1070.4	427.4	500	1060.5	551.9	630	1050.9	675.2	800	1040.6	801.2	900	1029.3	928.3	1000	1016.9	1053.6	1120	80	12
		590※	1345.4	1308.5	362	400	1298.4	514.9	630	1288.6	664.7	800	1278.9	812.9	900	1268.7	964.3	1120	1257.3	1117.4	1250	1244.9	1268.3	1400		10
ZR8-950W	900A	490※	1202.9	1166	324	400	1156	461	560	1146	595	710	1137	728	800	1126	863	1000	1115	1000	1120	1103	1135	1250	80	12
		590※	1448.5	1412	390	450	1402	555	630	1392	716	800	1382	876	1000	1372	1039	1120	1360	1204	1400	1352	1366	1500		10

注：带 ※ 的转速采用联轴器直联传动