大连元利流体技术有限公司

DALIAN REALLY FLUID TECHNOLOGY CO.,LTD.

旋转接头

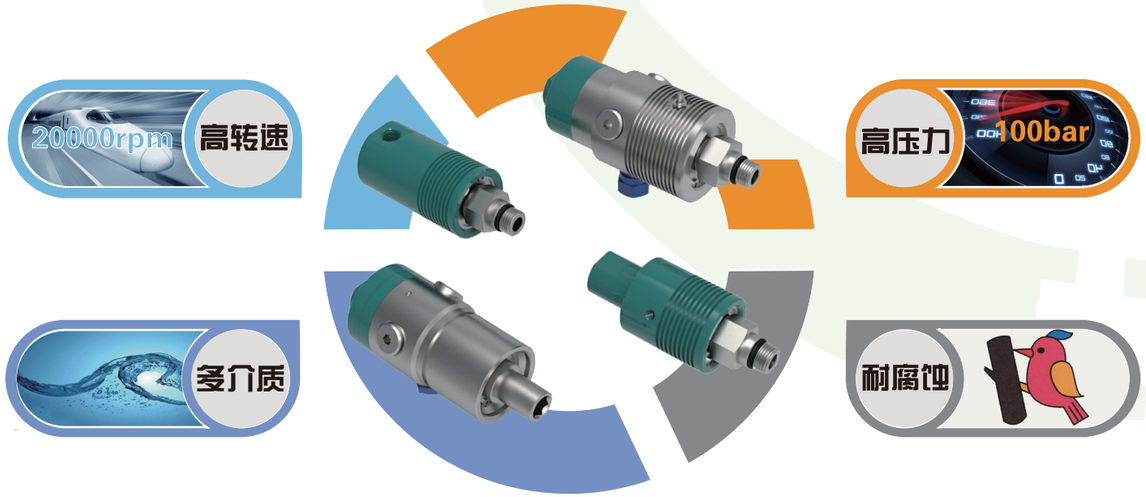

FOCUS ON FLUID POWER & CONTROL TECHNOLOGY

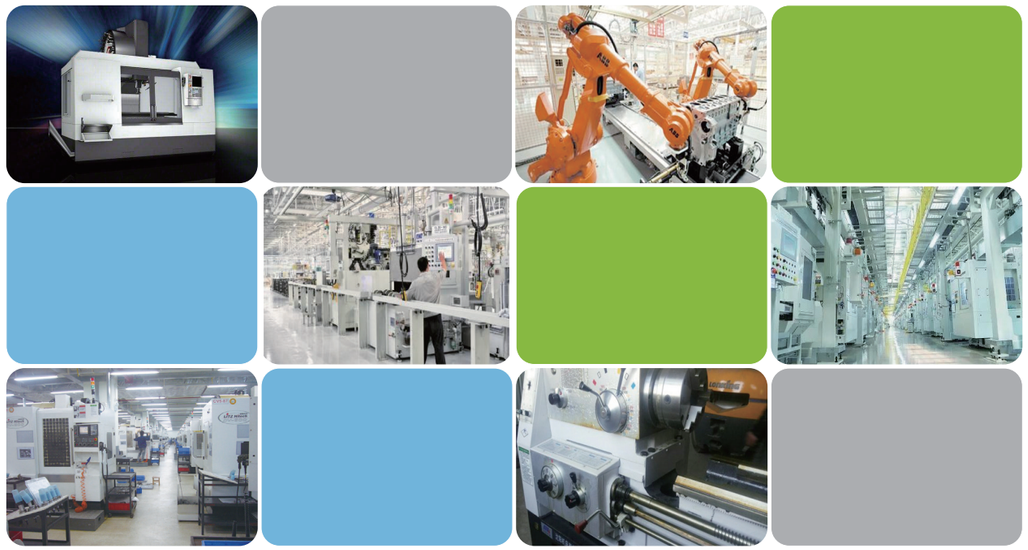

专业研发制造商

版本1.3.1

大连元利流体技术有限公司

电话：0411-88705800
传真：0411-88703100
地址：大连经济技术开发区昌邦路12-1号
邮编：116600
网址：www.dlreally.com

订购热线

电话：18041158168

技术&售后服务

电话：18040115295

大连新泰工业技术有限公司

电话：18041158151
邮箱：xtgy@chinaxtgy.com

上海鲲舟流体技术有限公司

电话：18041158169
邮箱：shanghai@dlreally.cn

内容如有更改，恕不另行通知

2023年4月

关注微信

公司简介
Company Introduction

大连元利流体技术有限公司自2004年起，秉承“开创、创新、通达”的企业精神，一直专注于流体控制领域的产品研发、制造及服务，目前已经累计取得60多项国家专利。

我们始终坚持将智能、绿色、高效的制造体验奉献给客户，形成了以“同轴阀”、“气动增压泵”、“反冲洗过滤器”、“高速旋转接头”、“高压冷却(断屑)系统”为主体的五大系列产品，提供一站式流体控制解决方案”。

我们一直服务于数控机床、高压清洗机、高纯制氮机、隧道掘进机、 粉末冶金设备及氨质谱检测等高端制造业，同时也不断深入军工、 石化、新能源、芯片制造等国家重点领域， 我们先后加入了“中国机床工具工业协会"、“中国工程机械工业协会”以及“硬质合金产业协会”等。

公司理念
Company Philosophy

品质第一是我们始终坚持的理念，我们借助CRM/PDM/ERP/MES等运营管理软件，完成全过程数字化生产管理，更好地实现交期控制及全寿命周期的质量追溯。

公司先后通过了“ISO9001质量管理体系认证”、“ISO14001环境管理体系认证”、“ISO45001职业健康安全管理体系认证”、“两化融合管理体系认证”。

我们一直注重基础技术的研发与积累，先后与“大连理工大学”、“大连工业大学”签署了产学研合作协议，实现优势互补。我们先后被认定为“同轴阀产业化基地”、“高新技术企业” “辽宁省高精特新小巨人企业”。

设计理念
Design Concept

在充分了解市场需求和产品应用工艺条件下，采用世界领先的设计开发软件进行方案设计和评估，大幅提高了开发的成功率并缩短了开发时间。在开发过程中大量采用业内最新技术和已验证的优秀配套件，让元利产品真正成为品质的象征。

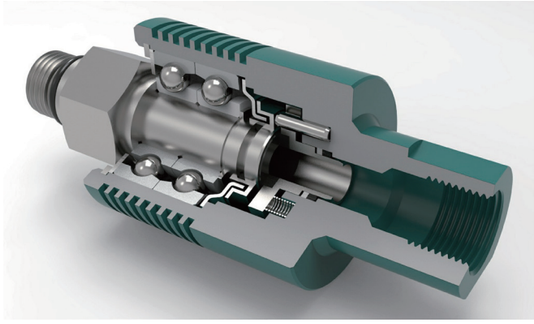

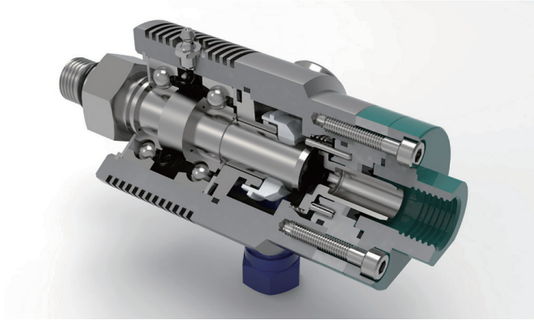

公司资质
Company Qualification

旋转接头概述

旋转接头采用转体轴和本体高速旋转平衡式机械密封一体式结构，与输送不同介质的流体管道（流体流动方向）轴线重合。广泛应用在各类加工中心、自动线、枪钻/枪铰机床和其它专用设备，用于高速高压内冷输送冷却液、冷却水、气体、油雾、液压油、蒸汽、油气、真空等介质的高性能、高精度旋转接头。根据需方设备使用需求，可提供精密标准型和精密经济型的旋转接头系列。

旋转接头产品特点

1. 平衡式机械迷宫密封技术，摩擦小、流量大、无阻尼，使用寿命长。
2. 抗磨损耐高温碳化硅高精度密封接触表面。
3. 高精密进口角接触球轴承支撑，高速平稳。
4. 硬质铝制壳体散热片降温，硬化不锈钢转体轴高速、高压、耐腐蚀内冷。
5. 弹性膜片轴承预压载荷，消隙减震预紧。
6. “ 脱开式 ” 和 “ 闭合式 ” 密封设计。
7. 注油、排液、散热功能。
8. 冷却液、油雾、气体等不同介质的传输。

旋转接头适用介质

1.冷却液、油雾、气体、液压油、真空、冷却水等。

旋转接头选型步骤

1. 机床需供介质种类：单一介质（冷却液）、多种介质（冷却液、油雾、气体）。
2. 旋转接头传输何种介质。
3. 最高压力。
4. 主轴最高转速。
5. 管径接口螺纹尺寸。
6. 冷却介质颗粒精度要求：建议 “ 脱开式 ” 采用25μm，“ 闭合式 ” 采用小于50μm，枪钻/枪铰采用25μm的过滤精度。

特殊要求及应用

1. “ 脱开式密封 ” 旋转接头应用于加工中心、自动线的冷却设备，禁止带压干运转。
2. “ 闭合式密封 ” 旋转接头应用于专机、自动线或类似应用的冷却设备，禁止干运转。

安装技术要求

1. 先将供给高压软管和泄漏软管与旋转接头连接后，再将其连接到内冷主轴上。
2. 所有泄漏软管及通道必须朝下倾斜安装。

旋转接头应用实例

1.枪钻、枪铰、专用机床（冷却液）——YQXJ34M/36M/44M/46M系列。
2.组专机/自动线（冷却液）——YQXJ44M/46M/44MF/46MF系列。
3.加工中心/自动线（冷却液）——YQXJ44M/46M/54M/56M/64M/66M/44MF/54MF/54WF/55WF系列。
——YQXJ53MK/54MK/55MK/56MK/45MK/46MK/48MK/58MK/36MF/38MF系列。
4.加工中心/数控车床（冷却液）——YQXJ44MF/46MF/54MF/56MF/34MF/35MF/45MK/48MK/58MK系列。
5.龙门加工中心（冷却液、气体）——YQXJ54M/64M/54VF/56VF/54MK/44MF/54MF系列。
6.加工中心/车床/自动线（冷却液、气体、液压油）——YQXJ46V/34V/36V/54V/56V/64V/66V/54VF/56VF系列。
7.加工中心/专机/自动线（干气、真空）——YQXJ54Q/56Q系列。

旋转接头工作原理

旋转接头是通过主轴旋转输送刀具内冷所需定压的冷却液或介质的精密机械装置，同时还可以输送微量润滑的油雾、切削油和干气。在某些机床应用中，旋转接头还用来输送液压油或气体用于夹紧或检测。

为了保证有效的密封、平稳高速旋转及延长使用寿命，采用特级碳化硅材料密封，光学平面度2光带研磨，具有出色的高硬度、摩擦小、防磨损及防聚热性能。

采用平衡式机械密封结构设计，在不考虑工作压力情况下，介质流体压力对密封接触压力与主轴侧推力载荷达到最小化，进一步减少了密封磨损，延长了使用寿命，性能更可靠。

转体轴与壳体在高精密轴承的支撑和弹性密封组件载荷预紧下同机床主轴刀具内冷高速旋转供液，达到设备使用要求。

旋转接头形式

旋转接头通道：单通道和双通道。

旋转接头形式：“ 脱开式 ” 和 “ 闭合式 ” 。

转轴旋转形式：轴承内置型和无轴承外置型。

供液接口形式：轴向、径向和双向三种。

传输介质形式：1.冷却液、油雾 2.冷却液、油雾、气体 3.冷却液、气体、液压油 4.气体、真空。

旋转接头型号说明（内置）

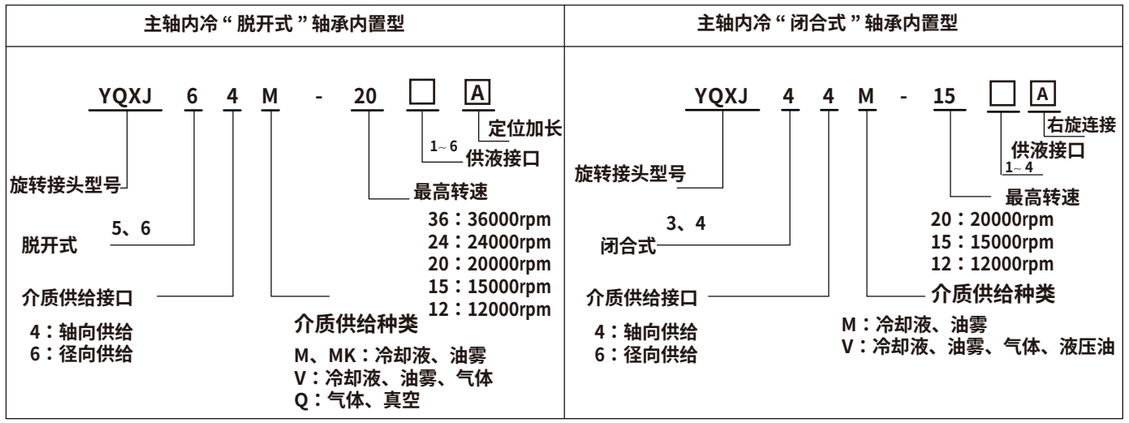

机床使用旋转接头规格一览表

通道数量	传输介质	压力范围（Mpa）			密封面形式	最高转速 （rpm）			轴承	应用设备	选择型号
		冷却液	油雾	压缩空气		20000	15000	12000			
单通道	冷却液、油雾	0.5~10	0.2~1	X	脱开式（可干运转）	O	O	O	有	加工中心自动线	YQXJ54M/56M
											YQXJ64M/66M
	冷却液、油雾	0.5~7	0.2~1	X	闭合式（不可干运转）	X	O	X	有	专机自动线	YQXJ34M/36M
						O	O	O			YQXJ44M
											YQXJ46M
双通道	冷却液、油雾干气、液压油	0.5~7	0.2~1	0.2~1	闭合式（限时干运转）	X	O	O	有	专机自动线	YQXJ46V
单通道	干气、真空	X	0.2~1	0.2~1	脱开式（可干运转）	O	X	X	有	加工中心专机自动线	YQXJ54Q
	干气、润滑气					X	O	X			YQXJ56Q
双通道	冷却液、油雾干气、油	0.5~14	0.2~1	0.2~1	脱开式（可干运转）	O	X	X	无	加工中心专机自动线	YQXJ54VF
											YQXJ56VF
单通道	冷却液、油雾	0.5~14	0.2~1	X	脱开式（可干运转）	30000	X	X	无	加工中心专机自动线	YQXJ54MF
											YQXJ56MF
	冷却液、油雾	0.5~14	0.2~1	X	闭合式（不可干运转）	30000	X	X	无	加工中心专机自动线	YQXJ44MF
											YQXJ46MF
	冷却液、油雾	0.5~14	0.2~1	x	脱开式 微行程（可干运转）	40000	X	X	无	加工中心自动线	YQXJ54WF
											YQXJ55WF
	冷却液、油雾	0.5~14	0.2~1	X	脱开式 微行程（可干运转）	24000 36000	O	X	有	加工中心自动线	YQXJ54MK
											YQXJ56MK
	冷却液、油雾	0.5~14	0.2~1	x	脱开式 微行程（可干运转）	X	O	X	有	加工中心自动线	YQXJ53MK/55MK
											YQXJ57MK/67MK
	冷却液、油雾	0.5~15	0.2~1	x	闭合式（限时干运转）	24000	X	X	有	加工中心自动线	YQXJ46MK/48MK/58MK
		0.5~8									YQXJ45MK
	液压油、干气	0.5~7	0.2~1	0.2~1	闭合式（限时干运转）	3500	X	X	有	专机自动线	YQXJ34V/36V/54V/56V YQXJ64V/66V
	冷却液、油雾	0.5~14	0.2~1	X	闭合式（禁止带压干运转）	40000	X	X	无	加工中心自动线	YQXJ34MF/35MF YQXJ36MF/38MF

*1.根据介质种类、压力、转速、流量、冷却液精度等条件不同，敬请咨询。*2.实际使用时，请参照图纸和使用说明书。

旋转接头选型说明（外置）

主轴内冷“脱开式”法兰无轴承外置型

YQXJ 5 4 M F - 20 □ A

- 旋转接头型号
- 脱开式
- 介质供给接口
  - 4：轴向供给
  - 6：径向供给
  - 5：双向供给
- 介质供给种类
  - M：冷却液、油雾
  - V：冷却液、油雾、气体
  - W：冷却液、油雾(微行程)
- 法兰外支撑
- 最高转速
  - 40：40000rpm
  - 20：20000rpm
- 1~4 供液接口
- 定位连接

主轴内冷“闭合式”法兰无轴承外置型

YQXJ 4 4 M F - 20 □ A

- 旋转接头型号
- 闭合式
- 介质供给接口
  - 4：轴向供给
  - 6：径向供给
- 介质供给种类
  - M：冷却液、油雾
- 法兰外支撑
- 最高转速
  - 30：30000rpm
  - 20：20000rpm
- 1~4 供液接口
- 定位加长

主轴端安装尺寸及公差要求

系列型号	转子连接			转子定位圆				主轴端					扭矩
	A	F	S	G	D	M	E	X	B	Y	Z	C	(Nm)
YQXJ64M/66M/54M/56M/54Q/56Q	M16x1.5左	12	24	18g5		5		18H5		7	18		35
YQXJ44M/46M/46V/45M（56M）-12B（15B）	M16x1.5左	11	24	18g5		5		18H5		7	18		35
YQXJ64M/66M（A型）	M16x1.5左	12	24	18g5	14g5	5	13	18H5	14H5	7	18	32	35
YQXJ54M/56M（A型）	M16x1.5左	20	24	18g5		5		18H5		7	27		35
YQXJ54M/56M-B20	5/8-18UNF左	12	24	16.65g5		5		16.65H5		7	18		35
YQXJ34M/36M	M10x1左	11	24	11g5		3		11H5		5	16		10
YQXJ34M/36M（A型）	M10x1右	11	24	11g5		3		11H5		5	16		10

主轴端　　转子端　　安装后

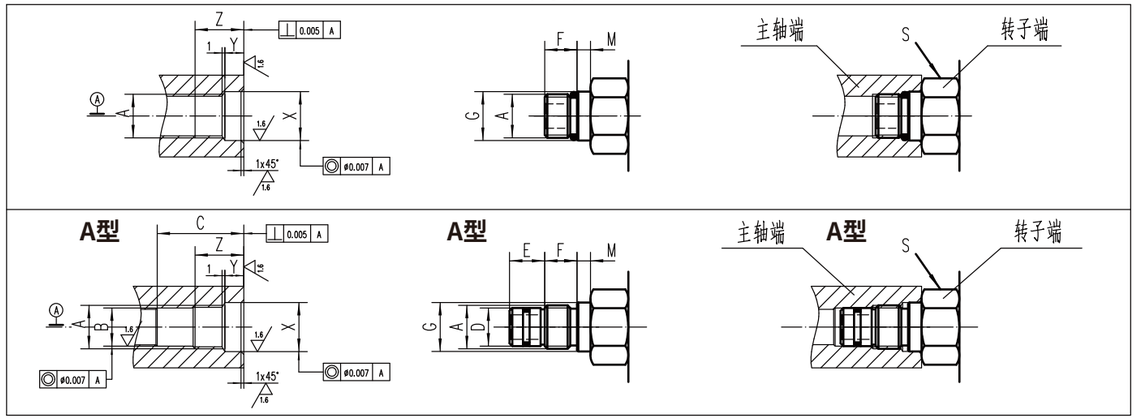

YQXJ53MK-56MK/45MK/46MK/48MK/58MK/57MK/67MK系列壳体安装尺寸及公差要求

YQXJ54MK/56MK/67MK-24（15）型壳体安装　　YQXJ54（45）/56（48）/57MK-36（24）型壳体安装

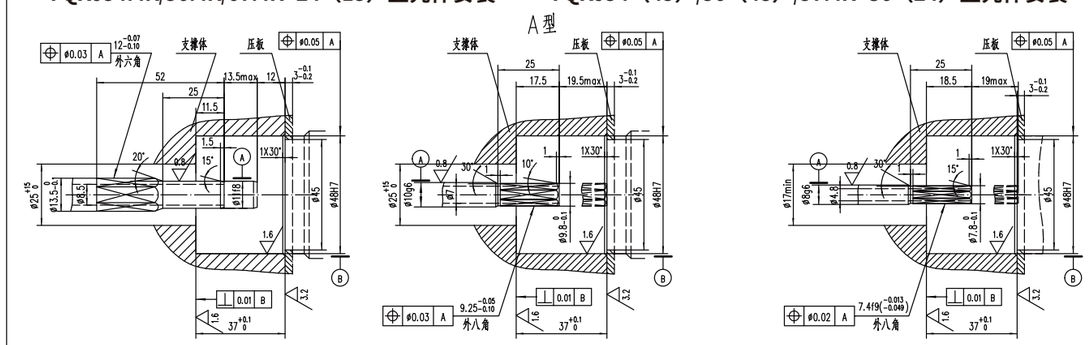

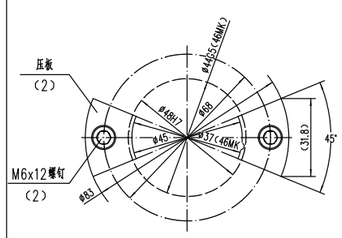

YQXJ46MK－24型壳体安装　　YQXJ58MK－24型壳体安装

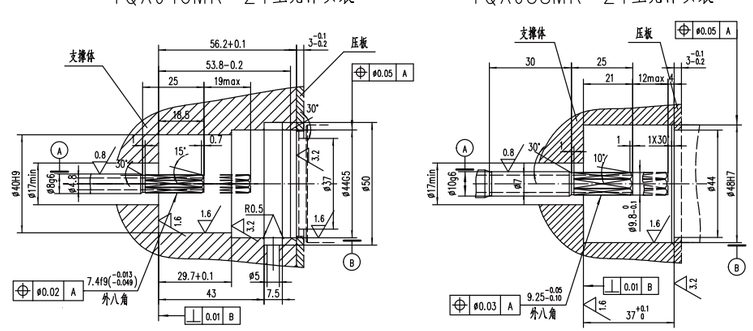

注： 2个压板和2个螺钉由用户提供。

YQXJ64M/66M-12型脱开式冷却接头

- 单通道内置式，冷却液或油雾，适用加工中心、自动线大规格主轴应用
- 脱开式技术，采用高硬度碳化硅密封，可实现有压冷却，无压干运转
- 平衡式机械迷宫密封设计，可实现高速、中高压全流通运转，可靠性强
- 配备两个NSK P5级精密深沟球轴承，高速运转平稳
- 具有注油、排液、轴承弹性膜片预压功能，提高使用寿命
- 硬质铝制防腐蚀阳极氧化壳体，氮化不锈钢转体轴及导向套部件
- 压力、转速要求及轴承形式为经济型

•禁止带压干运转

工作参数

介质： 水基冷却液、 MQL（油雾）
过滤精度： ISO 4406 等级17/15/12.小于60μm
最大压力： 70 bar; （油雾）10 bar
最高转速： 12000 r/min
最大流量： 82 L/min（标准）
最高温度： 70 ° C

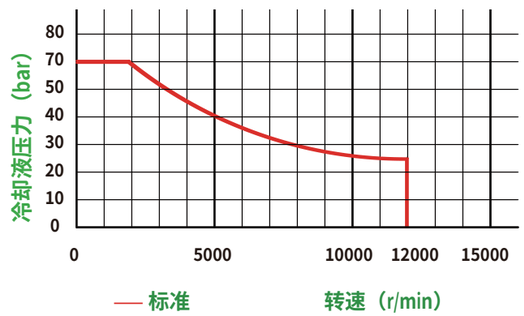

YQXJ64M-12型轴向连接

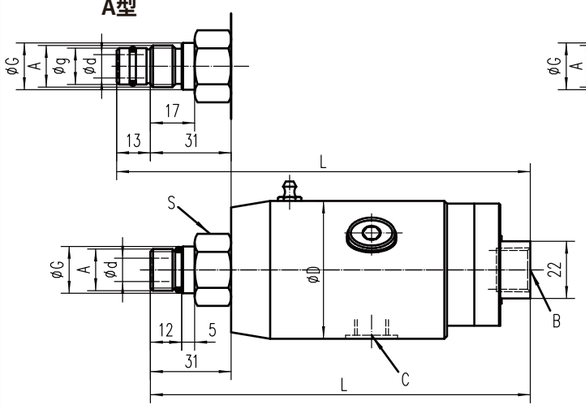

YQXJ66M-12型径向连接

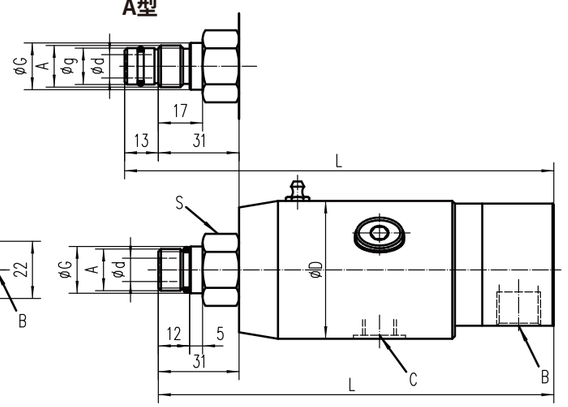

注：供液接口3/8"用于标准压力。

订货型号	主轴接口 A	供液接口 B	泄漏口 C(3×120°)	全长 L	外径 D	孔径 d	定位直径 G	定位直径 g	扳手尺寸 S	最高转速 (rpm)	重量 (kg)
YQXJ64M-121	M16×1.5左	G3/8″ 轴向	G1/4″	146	53	9	18g5	0	24	12000	0.7
YQXJ64M-122	M16×1.5左	NPT3/8″ 轴向	G1/4″	146	53	9	18g5	0	24	12000	0.7
YQXJ64M-121A	M16×1.5左	G3/8″ 轴向	G1/4″	159	53	9	18g5	14g5	24	12000	0.7
YQXJ64M-122A	M16×1.5左	NPT3/8″ 轴向	G1/4″	159	53	9	18g5	14g5	24	12000	0.7
YQXJ66M-121	M16×1.5左	G3/8″ 径向	G1/4″	152	53	9	18g5	0	24	12000	0.7
YQXJ66M-122	M16×1.5左	NPT3/8″ 径向	G1/4″	152	53	9	18g5	0	24	12000	0.7
YQXJ66M-121A	M16×1.5左	G3/8″ 径向	G1/4″	165	53	9	18g5	14g5	24	12000	0.7
YQXJ66M-122A	M16×1.5左	NPT3/8″ 径向	G1/4″	165	53	9	18g5	14g5	24	12000	0.7

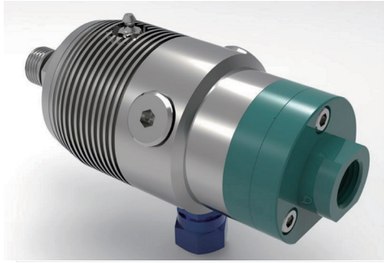

YQXJ64M/66M系列脱开式冷却接头

- 单通道内置式，冷却液或油雾，适用于加工中心、自动线大规格主轴应用
- 脱开式技术，采用高硬度碳化硅密封，可实现有压冷却，无压干运转
- 平衡式机械迷宫密封设计，可实现高速、高压全流通运转，可靠性强
- 配备两个NSK P4（P5）级高精度角接触球轴承，高速运转平稳
- 具有注油、排液、散热、轴承弹性膜片预压功能，提高使用寿命
- 硬质铝制防腐蚀阳极氧化壳体，氮化不锈钢转体轴及导向套部件

•禁止带压干运转

工作参数

介质： 水基冷却液、 MQL（油雾）
过滤精度： ISO 4406 等级17/15/12.小于60μm
最大压力： 100 bar; （油雾）10 bar
最高转速： 20000/15000 r/min
最大流量： 82 L/min（标准）；24.3 L/min（高压）
最高温度： 70 ° C

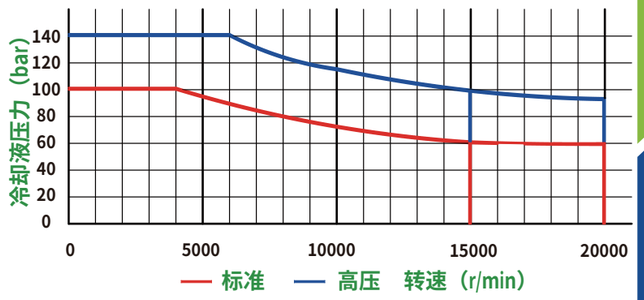

YQXJ64M-20（15）型轴向连接

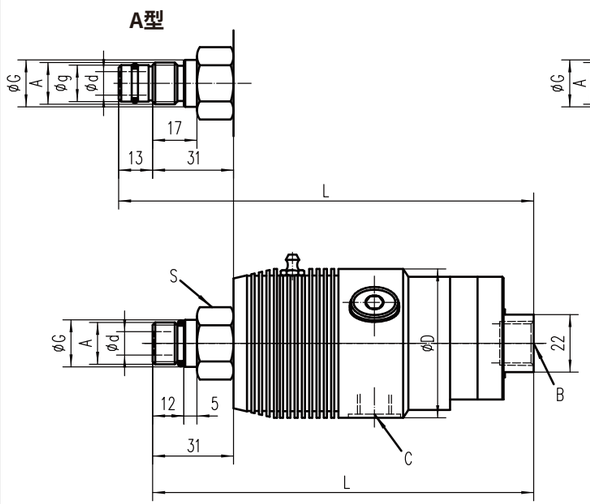

YQXJ66M-20（15）型径向连接

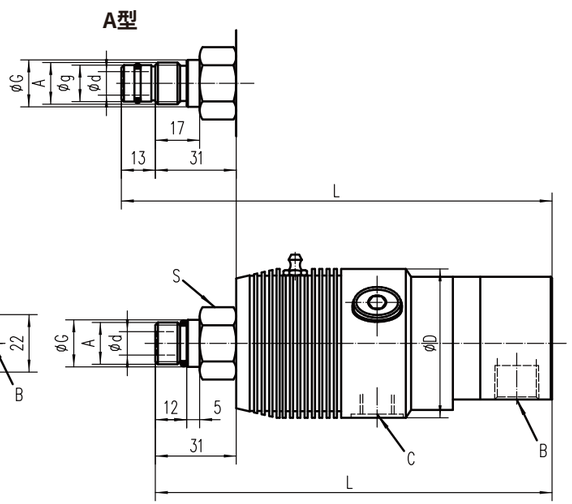

注：供液接口3/8"用于标准压力，供液接口1/4"用于高压。

YQXJ64M/66M系列脱开式旋转接头订货型号及参数表

订货型号	主轴接口 A	供液接口 B	泄漏口 C(3×120°)	全长 L	外径 D	孔径 d	定位直径 G	定位直径 g	扳手尺寸 S	最高转速 (rpm)	重量 (kg)
YQXJ64M-201	M16×1.5左	G3/8″ 轴向	G1/4″	146	55	9	18g5	0	24	20000	0.8
YQXJ64M-202	M16×1.5左	NPT3/8″ 轴向	G1/4″	146	55	9	18g5	0	24	20000	0.8
YQXJ64M-203	M16×1.5左	Rc3/8″ 轴向	G1/4″	146	55	9	18g5	0	24	20000	0.8
YQXJ64M-204	M16×1.5左	G1/4″ 轴向	G1/4″	146	55	9	18g5	0	24	20000	0.8
YQXJ64M-205	M16×1.5左	NPT1/4″ 轴向	G1/4″	146	55	9	18g5	0	24	20000	0.8
YQXJ64M-206	M16×1.5左	Rc1/4″ 轴向	G1/4″	146	55	9	18g5	0	24	20000	0.8
YQXJ64M-201A	M16×1.5左	G3/8″ 轴向	G1/4″	159	55	9	18g5	14g5	24	20000	0.8
YQXJ64M-202A	M16×1.5左	NPT3/8″ 轴向	G1/4″	159	55	9	18g5	14g5	24	20000	0.8
YQXJ64M-203A	M16×1.5左	Rc3/8″ 轴向	G1/4″	159	55	9	18g5	14g5	24	20000	0.8
YQXJ64M-204A	M16×1.5左	G1/4″ 轴向	G1/4″	159	55	9	18g5	14g5	24	20000	0.8
YQXJ64M-205A	M16×1.5左	NPT1/4″ 轴向	G1/4″	159	55	9	18g5	14g5	24	20000	0.8
YQXJ64M-206A	M16×1.5左	Rc1/4″ 轴向	G1/4″	159	55	9	18g5	14g5	24	20000	0.8
YQXJ64M-151	M16×1.5左	G3/8″ 轴向	G1/4″	146	55	9	18g5	0	24	15000	0.8
YQXJ64M-152	M16×1.5左	NPT3/8″ 轴向	G1/4″	146	55	9	18g5	0	24	15000	0.8
YQXJ64M-153	M16×1.5左	Rc3/8″ 轴向	G1/4″	146	55	9	18g5	0	24	15000	0.8
YQXJ64M-154	M16×1.5左	G1/4″ 轴向	G1/4″	146	55	9	18g5	0	24	15000	0.8
YQXJ64M-155	M16×1.5左	NPT1/4″ 轴向	G1/4″	146	55	9	18g5	0	24	15000	0.8
YQXJ64M-156	M16×1.5左	Rc1/4″ 轴向	G1/4″	146	55	9	18g5	0	24	15000	0.8
YQXJ64M-151A	M16×1.5左	G3/8″ 轴向	G1/4″	159	55	9	18g5	14g5	24	15000	0.8
YQXJ64M-152A	M16×1.5左	NPT3/8″ 轴向	G1/4″	159	55	9	18g5	14g5	24	15000	0.8
YQXJ64M-153A	M16×1.5左	Rc3/8″ 轴向	G1/4″	159	55	9	18g5	14g5	24	15000	0.8
YQXJ64M-154A	M16×1.5左	G1/4″ 轴向	G1/4″	159	55	9	18g5	14g5	24	15000	0.8
YQXJ64M-155A	M16×1.5左	NPT1/4″ 轴向	G1/4″	159	55	9	18g5	14g5	24	15000	0.8
YQXJ64M-156A	M16×1.5左	Rc1/4″ 轴向	G1/4″	159	55	9	18g5	14g5	24	15000	0.8
YQXJ66M-201	M16×1.5左	G3/8″ 径向	G1/4″	152	55	9	18g5	0	24	20000	0.8
YQXJ66M-202	M16×1.5左	NPT3/8″ 径向	G1/4″	152	55	9	18g5	0	24	20000	0.8
YQXJ66M-203	M16×1.5左	Rc3/8″ 径向	G1/4″	152	55	9	18g5	0	24	20000	0.8
YQXJ66M-204	M16×1.5左	G1/4″ 径向	G1/4″	152	55	9	18g5	0	24	20000	0.8
YQXJ66M-205	M16×1.5左	NPT1/4″ 径向	G1/4″	152	55	9	18g5	0	24	20000	0.8
YQXJ66M-206	M16×1.5左	Rc1/4″ 径向	G1/4″	152	55	9	18g5	0	24	20000	0.8
YQXJ66M-201A	M16×1.5左	G3/8″ 径向	G1/4″	165	55	9	18g5	14g5	24	20000	0.8
YQXJ66M-202A	M16×1.5左	NPT3/8″ 径向	G1/4″	165	55	9	18g5	14g5	24	20000	0.8
YQXJ66M-203A	M16×1.5左	Rc3/8″ 径向	G1/4″	165	55	9	18g5	14g5	24	20000	0.8
YQXJ66M-204A	M16×1.5左	G1/4″ 径向	G1/4″	165	55	9	18g5	14g5	24	20000	0.8
YQXJ66M-205A	M16×1.5左	NPT1/4″ 径向	G1/4″	165	55	9	18g5	14g5	24	20000	0.8
YQXJ66M-206A	M16×1.5左	Rc1/4″ 径向	G1/4″	165	55	9	18g5	14g5	24	20000	0.8
YQXJ66M-151	M16×1.5左	G3/8″ 径向	G1/4″	152	55	9	18g5	0	24	15000	0.8
YQXJ66M-152	M16×1.5左	NPT3/8″ 径向	G1/4″	152	55	9	18g5	0	24	15000	0.8
YQXJ66M-153	M16×1.5左	Rc3/8″ 径向	G1/4″	152	55	9	18g5	0	24	15000	0.8
YQXJ66M-154	M16×1.5左	G1/4″ 径向	G1/4″	152	55	9	18g5	0	24	15000	0.8
YQXJ66M-155	M16×1.5左	NPT1/4″ 径向	G1/4″	152	55	9	18g5	0	24	15000	0.8
YQXJ66M-156	M16×1.5左	Rc1/4″ 径向	G1/4″	152	55	9	18g5	0	24	15000	0.8
YQXJ66M-151A	M16×1.5左	G3/8″ 径向	G1/4″	165	55	9	18g5	14g5	24	15000	0.8
YQXJ66M-152A	M16×1.5左	NPT3/8″ 径向	G1/4″	165	55	9	18g5	14g5	24	15000	0.8
YQXJ66M-153A	M16×1.5左	Rc3/8″ 径向	G1/4″	165	55	9	18g5	14g5	24	15000	0.8
YQXJ66M-154A	M16×1.5左	G1/4″ 径向	G1/4″	165	55	9	18g5	14g5	24	15000	0.8
YQXJ66M-155A	M16×1.5左	NPT1/4″ 径向	G1/4″	165	55	9	18g5	14g5	24	15000	0.8
YQXJ66M-156A	M16×1.5左	Rc1/4″ 径向	G1/4″	165	55	9	18g5	14g5	24	15000	0.8

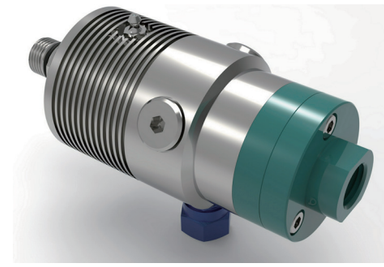

YQXJ54M系列脱开式冷却接头

- 单通道内置式，冷却液或油雾，适用于加工中心、自动线等主轴应用
- 脱开式技术，采用高硬度碳化硅密封，可实现有压冷却，无压干运转
- 平衡式机械迷宫密封设计，实现高速、高压全流通运转，可靠性强
- 配备两个NSK P4（P5）级高精度角接触球轴承，高速运转平稳
- 具有注油、排液、散热、轴承弹性膜片预压功能，提高使用寿命
- 硬质铝制防腐蚀阳极氧化壳体，氮化不锈钢转体轴及导向套部件

•禁止带压干运转

工作参数

介质： 水基冷却液、 MQL（油雾）

过滤精度： ISO 4406 等级17/15/12.小于60μm

最大压力： 100 bar; （油雾）10 bar

最高转速： 20000/15000 r/min

最大流量： 82 L/min（标准）；24.3 L/min（高压）

最高温度： 70 ° C

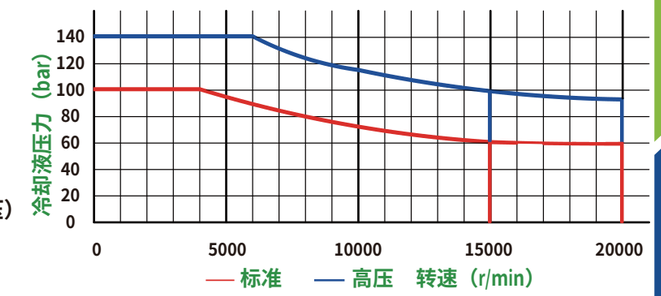

YQXJ54M-20（15）/YQXJ54M-B20型轴向连接

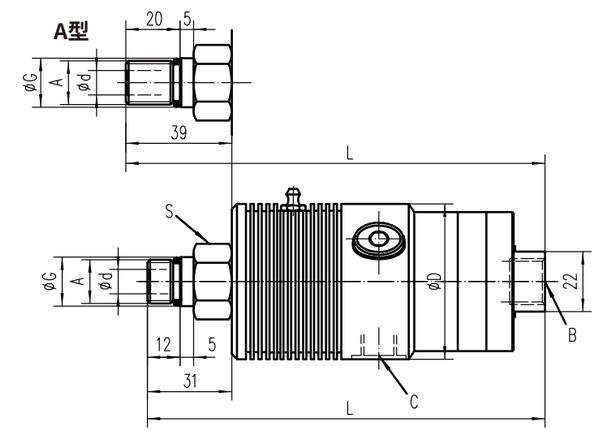

注：供液接口3/8"用于标准压力，供液接口1/4"用于高压。

订货型号	主轴接口 A	供液接口 B	泄漏口 C(3×120°)	全长 L	外径 D	孔径 d	定位直径 G	扳手尺寸 S	最高压力 (bar)	最高转速 (rpm)	重量 (kg)
YQXJ54M-201(A)	M16×1.5左	G3/8″ 轴向	G1/4″	140(148)	53	9	18g5	24	100	20000	0.7
YQXJ54M-202(A)	M16×1.5左	NPT3/8″ 轴向	G1/4″	140(148)	53	9	18g5	24	100	20000	0.7
YQXJ54M-203(A)	M16×1.5左	G1/4″ 轴向	G1/4″	140(148)	53	9	18g5	24	100	20000	0.7
YQXJ54M-204(A)	M16×1.5左	NPT1/4″ 轴向	G1/4″	140(148)	53	9	18g5	24	100	20000	0.7
YQXJ54M-151(A)	M16×1.5左	G3/8″ 轴向	G1/4″	140(148)	53	9	18g5	24	100	15000	0.7
YQXJ54M-152(A)	M16×1.5左	NPT3/8″ 轴向	G1/4″	140(148)	53	9	18g5	24	100	15000	0.7
YQXJ54M-153(A)	M16×1.5左	G1/4″ 轴向	G1/4″	140(148)	53	9	18g5	24	100	15000	0.7
YQXJ54M-154(A)	M16×1.5左	NPT1/4″ 轴向	G1/4″	140(148)	53	9	18g5	24	100	15000	0.7
YQXJ54M-B201	5/8"-18UNF左	NPT3/8"轴向	4-G1/4"	140	53	9	16.65g5	24	100	20000	0.7
YQXJ54M-B202	5/8"-18UNF左	Rc3/8"轴向	4-G1/4"	140	53	9	16.65g5	24	100	20000	0.7
YQXJ54M-B203	5/8"-18UNF左	NPT1/4"轴向	4-G1/4"	140	53	9	16.65g5	24	100	20000	0.7
YQXJ54M-B204	5/8"-18UNF左	Rc1/4"轴向	4-G1/4"	140	53	9	16.65g5	24	100	20000	0.7

YQXJ56M系列脱开式冷却接头

- 单通道内置式，冷却液或油雾，适用于加工中心、自动线等主轴应用
- 脱开式技术，采用高硬度碳化硅密封，可实现有压冷却，无压干运转
- 平衡式机械迷宫密封设计，实现高速、高压全流通运转，可靠性强
- 配备两个NSK P4（P5）级高精度角接触球轴承，高速运转平稳
- 具有注油、排液、散热、轴承弹性膜片预压功能，提高使用寿命
- 硬质铝制防腐蚀阳极氧化壳体，氮化不锈钢转体轴及导向套部件

•禁止带压干运转

工作参数

介质： 水基冷却液、 MQL（油雾）
过滤精度： ISO 4406 等级17/15/12.小于60μm
最大压力： 100 bar; （油雾）10 bar
最高转速： 20000/15000 r/min
最大流量： 82 L/min（标准）；24.3 L/min（高压）
最高温度： 70 ° C

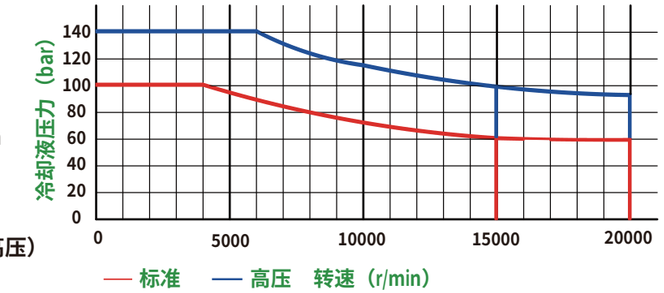

YQXJ56M-20（15）/YQXJ56M-B20型径向连接

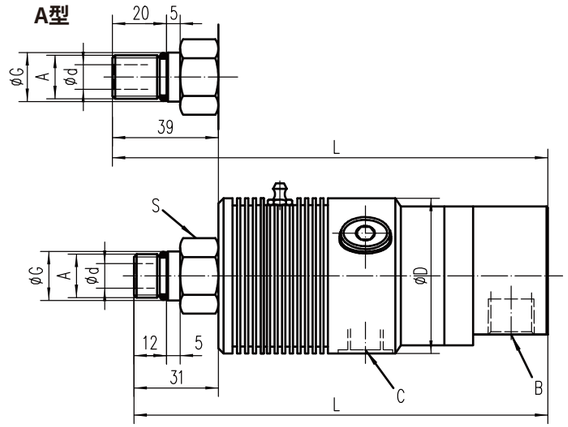

注：供液接口3/8"用于标准压力，供液接口1/4"用于高压。

订货型号	主轴接口 A	供液接口 B	泄漏口 C(3×120°)	全长 L	外径 D	孔径 d	定位直径 G	扳手尺寸 S	最高压力 (bar)	最高转速 (rpm)	重量 (kg)
YQXJ56M-201(A)	M16×1.5左	G3/8″ 径向	G1/4″	146(154)	53	9	18g5	24	100	20000	0.7
YQXJ56M-202(A)	M16×1.5左	NPT3/8″ 径向	G1/4″	146(154)	53	9	18g5	24	100	20000	0.7
YQXJ56M-203(A)	M16×1.5左	G1/4″ 径向	G1/4″	146(154)	53	9	18g5	24	100	20000	0.7
YQXJ56M-204(A)	M16×1.5左	NPT1/4″ 径向	G1/4″	146(154)	53	9	18g5	24	100	20000	0.7
YQXJ56M-151(A)	M16×1.5左	G3/8″ 径向	G1/4″	146(154)	53	9	18g5	24	100	15000	0.7
YQXJ56M-152(A)	M16×1.5左	NPT3/8″ 径向	G1/4″	146(154)	53	9	18g5	24	100	15000	0.7
YQXJ56M-153(A)	M16×1.5左	G1/4″ 径向	G1/4″	146(154)	53	9	18g5	24	100	15000	0.7
YQXJ56M-154(A)	M16×1.5左	NPT1/4″ 径向	G1/4″	146(154)	53	9	18g5	24	100	15000	0.7
YQXJ56M-B201	5/8"-18UNF左	NPT3/8"径向	4-G1/4"	146	53	9	16.65g5	24	100	20000	0.7
YQXJ56M-B202	5/8"-18UNF左	Rc3/8"径向	4-G1/4"	146	53	9	16.65g5	24	100	20000	0.7
YQXJ56M-B203	5/8"-18UNF左	NPT1/4"径向	4-G1/4"	146	53	9	16.65g5	24	100	20000	0.7
YQXJ56M-B204	5/8"-18UNF左	Rc1/4"径向	4-G1/4"	146	53	9	16.65g5	24	100	20000	0.7

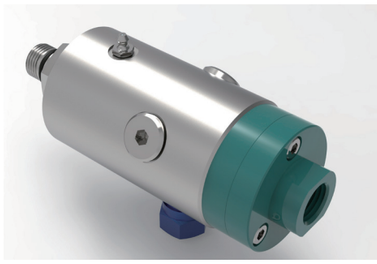

YQXJ54M/56M-12型脱开式冷却接头

- 单通道内置式，冷却液或油雾，适用于加工中心、自动线等主轴应用
- 脱开式技术，采用高硬度碳化硅密封，可实现有压冷却，无压干运转
- 平衡式机械迷宫密封设计，实现高速、中高压全流通运转，可靠性强
- 配备两个NSK P5级精密深沟球轴承，高速运转平稳
- 具有注油、排液、轴承弹性膜片预压功能，提高使用寿命
- 硬质铝制防腐蚀阳极氧化壳体，氮化不锈钢转体轴及导向套部件
- 压力、转速要求及轴承形式为经济型

•禁止带压干运转

工作参数

介质： 水基冷却液、 MQL（油雾）
过滤精度： ISO 4406 等级17/15/12.小于60μm
最大压力： 70 bar; （油雾）10 bar
最高转速： 12000 r/min
最大流量： 82 L/min（标准）
最高温度： 70 ° C

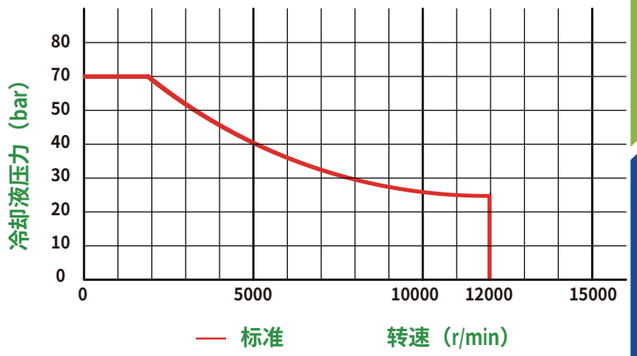

YQXJ54M-12型轴向连接

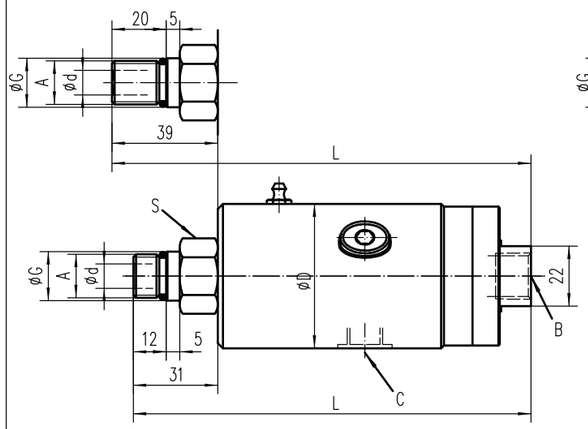

YQXJ56M-12型径向连接

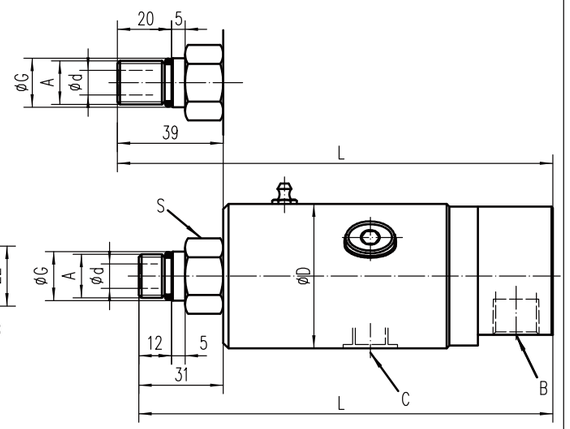

注：供液接口3/8"用于标准压力。

订货型号	主轴接口 A	供液接口 B	泄漏口 C(3×120°)	全长 L	外径 D	孔径 d	定位直径 G	扳手尺寸 S	最高压力 (bar)	最高转速 (rpm)	重量 (kg)
YQXJ54M-121	M16×1.5左	G3/8″ 轴向	G1/4″	140	48	9	18g5	24	70	12000	0.65
YQXJ54M-122	M16×1.5左	NPT3/8″ 轴向	G1/4″	140	48	9	18g5	24	70	12000	0.65
YQXJ54M-121A	M16×1.5左	G3/8″ 轴向	G1/4″	148	48	9	18g5	24	70	12000	0.65
YQXJ54M-122A	M16×1.5左	NPT3/8″ 轴向	G1/4″	148	48	9	18g5	24	70	12000	0.65
YQXJ56M-121	M16×1.5左	G3/8″ 径向	G1/4″	146	48	9	18g5	24	70	12000	0.65
YQXJ56M-122	M16×1.5左	NPT3/8″ 径向	G1/4″	146	48	9	18g5	24	70	12000	0.65
YQXJ56M-121A	M16×1.5左	G3/8″ 径向	G1/4″	154	48	9	18g5	24	70	12000	0.65
YQXJ56M-122A	M16×1.5左	NPT3/8″ 径向	G1/4″	154	48	9	18g5	24	70	12000	0.65

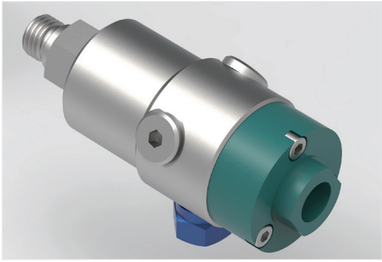

YQXJ54M/56M-B15（B12）型脱开式冷却接头

- 单通道内置式，冷却液或油雾，适用于加工中心、自动线等主轴应用
- 脱开式技术，采用高硬度碳化硅密封，可实现有压冷却，无压干运转
- 平衡式机械迷宫密封设计，实现高速、中高压全流通运转，可靠性强
- YQXJ54M/56M-B15配备NSK P5级高精度角接触球轴承
- YQXJ54M/56M-B12配备NSK P5级精密深沟球轴承
- 具有排液、轴承弹性膜片预压功能，高速运转平稳寿命长
- 硬质铝制防腐蚀阳极氧化壳体，氮化不锈钢转体轴及导向套部件
- YQXJ54M/56M-B12的压力、转速要求及轴承形式为经济型

•禁止干运转

工作参数

介质： 水基冷却液、 MQL（油雾）
过滤精度： ISO 4406 等级17/15/12.小于60μm
最大压力： 100 / 70 bar; （油雾）10 bar
最高转速： 15000 / 12000 r/min
最大流量： 82 L/min（标准）
最高温度： 70 ° C

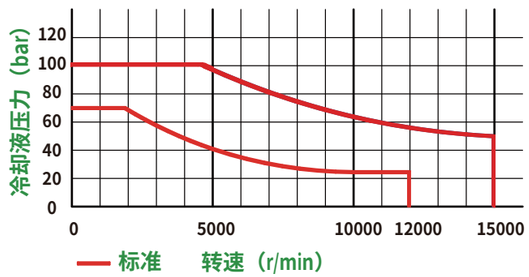

YQXJ54M-B15（B12）型轴向连接　　YQXJ56M-B15（B12）型径向连接

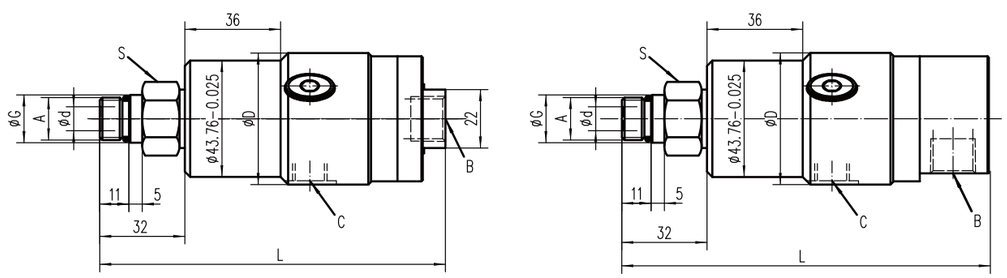

注：供液接口3/8"用于标准压力，供液接口1/4"用于高压。

订货型号	主轴接口 A	供液接口 B	泄漏口 C(3×120°)	全长 L	外径 D	孔径 d	定位直径 G	扳手尺寸 S	最高压力 (bar)	最高转速 (rpm)	重量 (kg)
YQXJ54M-B151	M16x1.5左	G3/8"轴向	G1/4"	130	49.5	9	18g5	24	100	15000	0.62
YQXJ54M-B152	M16x1.5左	Rc3/8"轴向	G1/4"	130	49.5	9	18g5	24	100	15000	0.62
YQXJ54M-B153	M16x1.5左	NPT3/8"轴向	G1/4"	130	49.5	9	18g5	24	100	15000	0.62
YQXJ56M-B151	M16x1.5左	G3/8"径向	G1/4"	138	49.5	9	18g5	24	100	15000	0.62
YQXJ56M-B152	M16x1.5左	Rc3/8"径向	G1/4"	138	49.5	9	18g5	24	100	15000	0.62
YQXJ56M-B153	M16x1.5左	NPT3/8"径向	G1/4"	138	49.5	9	18g5	24	100	15000	0.62
YQXJ54M-B121	M16x1.5左	G3/8"轴向	G1/4"	130	49.5	9	18g5	24	70	12000	0.62
YQXJ54M-B122	M16x1.5左	Rc3/8"轴向	G1/4"	130	49.5	9	18g5	24	70	12000	0.62
YQXJ54M-B123	M16x1.5左	NPT3/8"轴向	G1/4"	130	49.5	9	18g5	24	70	12000	0.62
YQXJ56M-B121	M16x1.5左	G3/8"径向	G1/4"	138	49.5	9	18g5	24	70	12000	0.62
YQXJ56M-B122	M16x1.5左	Rc3/8"径向	G1/4"	138	49.5	9	18g5	24	70	12000	0.62
YQXJ56M-B123	M16x1.5左	NPT3/8"径向	G1/4"	138	49.5	9	18g5	24	70	12000	0.62

YQXJ44M/46M-20闭合式冷却接头

- 单通道内置式，冷却液或油雾，适用于自动线、专机、枪钻机床应用
- 闭合式技术，采用高硬度碳化硅密封，可实现有压冷却
- 平衡式机械迷宫密封设计，可实现高速、高压全流通运转，可靠性强
- 配备两个NSK P4级高精度角接触球轴承
- 具有排液、散热、轴承弹性膜片预压功能，高速运转平稳寿命长
- 硬质铝制防腐蚀阳极氧化壳体，氮化不锈钢转体轴及导向套部

•禁止干运转

工作参数

介质： 水基冷却液、 MQL（油雾）
过滤精度： ISO 4406 等级17/15/12.小于60μm
最大压力： 100 bar; （油雾）10 bar
最高转速： 20000 r/min
最大流量： 82 L/min（标准）; 24.3 L/min（高压）
最高温度： 70 ° C

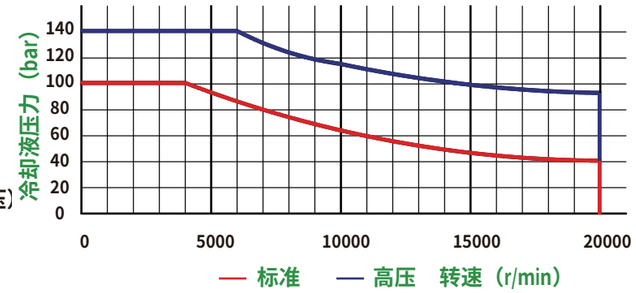

YQXJ44M-20型轴向连接　　YQXJ46M-20型径向连接

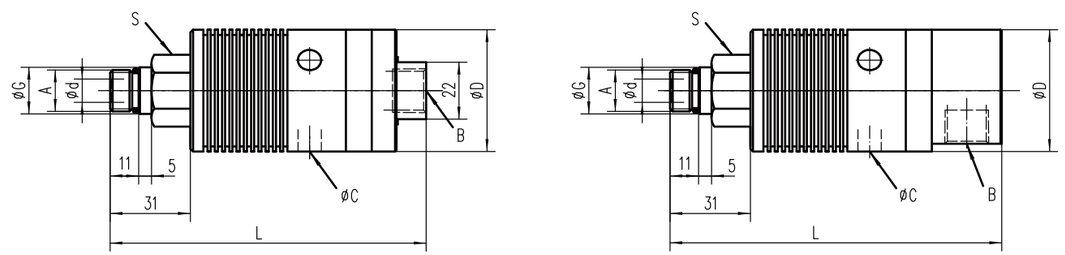

注：供液接口3/8"用于标准压力，供液接口1/4"用于高压。

订货型号	主轴接口 A	供液接口 B	泄漏口 C(3×120°)	全长 L	外径 D	孔径 d	定位直径 G	扳手尺寸 S	最高压力 (bar)	最高转速 (rpm)	重量 (kg)
YQXJ44M-201	M16x1.5左	G3/8"轴向	9	122	47	9	18g5	24	100	20000	0.6
YQXJ44M-202	M16x1.5左	NPT3/8"轴向	9	122	47	9	18g5	24	100	20000	0.6
YQXJ44M-203	M16x1.5左	G1/4"轴向	9	122	47	9	18g5	24	100	20000	0.6
YQXJ44M-204	M16x1.5左	NPT1/4"轴向	9	122	47	9	18g5	24	100	20000	0.6
YQXJ46M-201	M16x1.5左	G3/8"径向	9	128	47	9	18g5	24	100	20000	0.6
YQXJ46M-202	M16x1.5左	NPT3/8"径向	9	128	47	9	18g5	24	100	20000	0.6
YQXJ46M-203	M16x1.5左	G1/4"径向	9	128	47	9	18g5	24	100	20000	0.6
YQXJ46M-204	M16x1.5左	NPT1/4"径向	9	128	47	9	18g5	24	100	20000	0.6

旋转接头

YQXJ44M/46M系列闭合式冷却接头

- 单通道内置式，冷却液或油雾，适用于自动线、专机、枪钻机床应用
- 闭合式技术，采用高硬度碳化硅密封，可实现有压冷却
- 平衡式机械迷宫密封设计，可实现高速、高压全流通运转，可靠性强
- YQXJ44M/46M-15配备NSK P5级高精度角接触球轴承
- YQXJ44M/46M-12配备NSK P5级精密深沟球轴承
- 具有排液、散热、轴承弹性膜片预压功能，高速运转平稳寿命长
- 硬质铝制防腐蚀阳极氧化壳体，氮化不锈钢转体轴及导向套部件
- YQXJ44M/46M-12的型压力、转速要求及轴承形式为经济型

•禁止干运转

工作参数

介质： 水基冷却液、 MQL（油雾）
过滤精度： ISO 4406 等级17/15/12.小于60μm
最大压力： 100/70 bar; （油雾）10 bar
最高转速： 15000/12000 r/min
最大流量： 82 L/min（标准）; 20 L/min（高压）
最高温度： 70 ° C

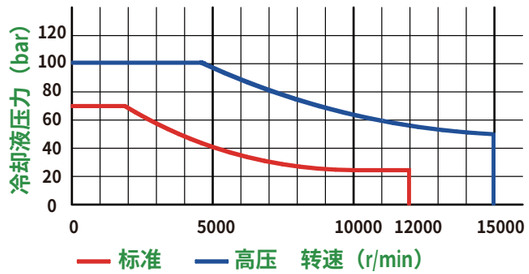

YQXJ44M-15（12）型轴向连接

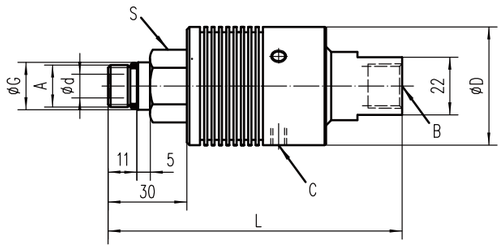

YQXJ46M-15（12）型径向连接

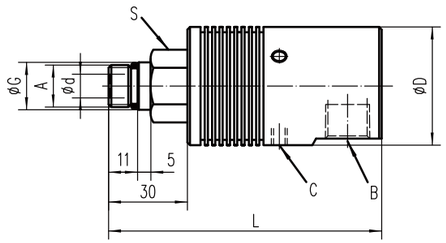

注：供液接口3/8"用于标准压力，供液接口1/4"用于高压。

订货型号	主轴接口 A	供液接口 B	泄漏口 C(3×120°)	全长 L	外径 D	孔径 d	定位直径 G	扳手尺寸 S	最高压力 (bar)	最高转速 (rpm)	重量 (kg)
YQXJ44M-151	M16×1.5左	G3/8″ 轴向	M6	112	45	9	18g5	24	100	15000	0.4
YQXJ44M-152	M16×1.5左	NPT3/8″ 轴向	M6	112	45	9	18g5	24	100	15000	0.4
YQXJ44M-153	M16×1.5左	G1/4″ 轴向	M6	112	45	9	18g5	24	100	15000	0.4
YQXJ44M-154	M16×1.5左	NPT1/4″ 轴向	M6	112	45	9	18g5	24	100	15000	0.4
YQXJ44M-121	M16×1.5左	G3/8″ 轴向	M6	112	45	9	18g5	24	70	12000	0.4
YQXJ44M-122	M16×1.5左	NPT3/8″ 轴向	M6	112	45	9	18g5	24	70	12000	0.4
YQXJ44M-123	M16×1.5左	G1/4″ 轴向	M6	112	45	9	18g5	24	70	12000	0.4
YQXJ44M-124	M16×1.5左	NPT1/4″ 轴向	M6	112	45	9	18g5	24	70	12000	0.4
YQXJ46M-151	M16×1.5左	G3/8″ 径向	M6	104	45	9	18g5	24	100	15000	0.4
YQXJ46M-152	M16×1.5左	NPT3/8″ 径向	M6	104	45	9	18g5	24	100	15000	0.4
YQXJ46M-153	M16×1.5左	G1/4″ 径向	M6	104	45	9	18g5	24	100	15000	0.4
YQXJ46M-154	M16×1.5左	NPT1/4″ 径向	M6	104	45	9	18g5	24	100	15000	0.4
YQXJ46M-121	M16×1.5左	G3/8″ 径向	M6	104	45	9	18g5	24	70	12000	0.4
YQXJ46M-122	M16×1.5左	NPT3/8″ 径向	M6	104	45	9	18g5	24	70	12000	0.4

YQXJ46V系列闭合式双通道多介质旋转接头

- 双通道内置式，冷却液、气体、油雾、液压油，适用于专机、自动线或类似应用的液气主轴内冷设备
- 闭合式技术，采用高硬度碳化硅密封，可限时干运转
- 平衡式机械迷宫密封设计，可实现高速、中高压全流通运转，可靠性强
- YQXJ46V-15配备NSK P5级高精度角接触球轴承
- YQXJ46V-12配备NSK P5级精密深沟球轴承
- 具有排液、散热、轴承弹性膜片预压功能，高速运转平稳寿命长
- 硬质铝制防腐蚀阳极氧化壳体，氮化不锈钢转体轴及导向套部件
- YQXJ46V-12型的压力、转速要求及轴承形式为经济型

•限时干运转

工作参数

介质： 水基冷却液、气体、 MQL（油雾）、液压油、真空
过滤精度： ISO 4406 等级17/15/12.小于60μm
最大压力： （液、油）70 bar; （油雾）10 bar ; （气体）6 bar
最高转速： 15000/12000 r/min;（气体、液压油为3500 r/min）
最大流量： 28 L/min（标准）
最高温度： 70 ° C

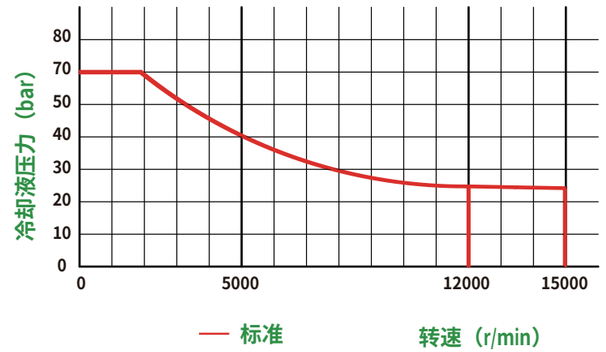

YQXJ46V-15（12）型双向连接

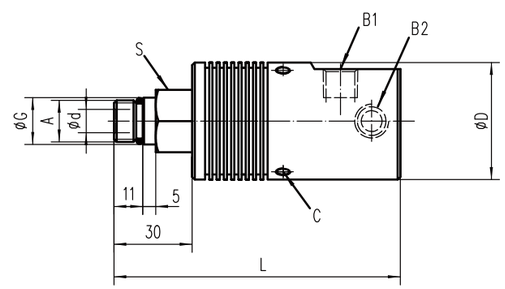

注：供液、供气接口1/4"用于标准压力。

订货型号	主轴接口 A	供液接口 B1/B2	泄漏口 C(3×120°)	全长 L	外径 D	孔径 d	定位直径 G	扳手尺寸 S	最高压力 (bar)	最高转速 (rpm)	重量 (kg)
YQXJ46V-151	M16×1.5左	G1/4″ /G1/4″ 双向	M6	110	45	9	18g5	24	70(冷却液、油) 6/10(气体/油雾)	15000	0.42
YQXJ46V-152	M16×1.5左	NPT1/4″ /G1/4″ 双向	M6	110	45	9	18g5	24	70(冷却液、油) 6/10(气体/油雾)	15000	0.42
YQXJ46V-121	M16×1.5左	G1/4″ /G1/4″ 双向	M6	110	45	9	18g5	24	70	12000	0.42
YQXJ46V-122	M16×1.5左	NPT1/4″ /G1/4″ 双向	M6	110	45	9	18g5	24	70	12000	0.42

YQXJ34M/36M系列闭合式冷却接头

- 单通道内置式，冷却液或油雾，适用于自动线、专机、枪钻机床应用
- 闭合式技术，采用高硬度碳化硅密封，可实现有压冷却
- 平衡式机械迷宫密封设计，可实现高速、高压全流通运转，可靠性强
- 配备两个NSK P5级高精度角接触球轴承
- 具有排液、散热、轴承弹性膜片预压功能，高速运转平稳寿命长
- 硬质铝制防腐蚀阳极氧化壳体，氮化不锈钢转体轴及导向套部件
- 高速小规格主轴接口左旋或右旋连接

•禁止干运转

工作参数

介质： 水基冷却液、 MQL（油雾）
过滤精度： ISO 4406 等级17/15/12.小于60μm
最大压力： 100 bar; （油雾）10 bar
最高转速： 15000 r/min
最大流量： 8 L/min（标准）
最高温度： 70 ° C

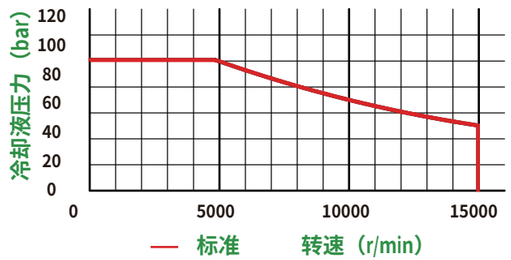

YQXJ34M-15型轴向连接

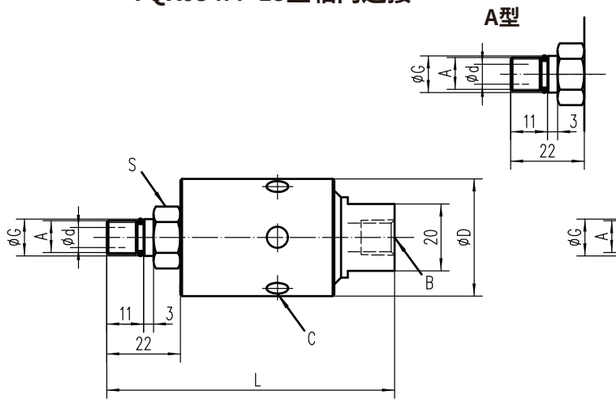

YQXJ36M-15型径向连接

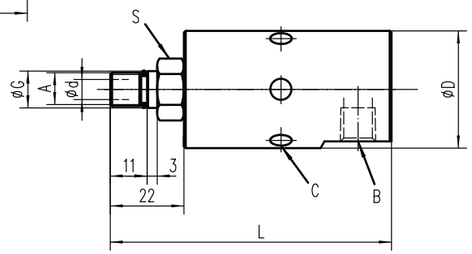

注：供液接口1/8"用于标准压力

订货型号	主轴接口 A	供气接口 B	泄漏口 C(6×60°)	全长 L	外径 D	孔径 d	定位直径 G	扳手尺寸 S	最高压力 (bar)	最高转速 (rpm)	重量 (kg)
YQXJ34M-151	M10x1左	G1/8"轴向	6.4	86	35	4	11g5	17	100	15000	0.35
YQXJ34M-152	M10x1左	NPT1/8"轴向	6.4	86	35	4	11g5	17	100	15000	0.35
YQXJ34M-151A	M10x1右	G1/8"轴向	6.4	86	35	4	11g5	17	100	15000	0.35
YQXJ34M-152A	M10x1右	NPT1/8"轴向	6.4	86	35	4	11g5	17	100	15000	0.35
YQXJ36M-151	M10x1左	G1/8"径向	6.4	84	35	4	11g5	17	100	15000	0.35
YQXJ36M-152	M10x1左	NPT1/8"径向	6.4	84	35	4	11g5	17	100	15000	0.35
YQXJ36M-151A	M10x1右	G1/8"径向	6.4	84	35	4	11g5	17	100	15000	0.35
YQXJ36M-152A	M10x1右	NPT1/8"径向	6.4	84	35	4	11g5	17	100	15000	0.35

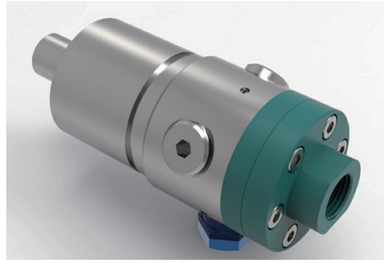

YQXJ54MK/56MK-24（15）型壳体脱开式冷却接头

- 单通道内置式，冷却液或油雾，适用于加工中心、自动线高速主轴应用
- 脱开式技术，采用高硬度碳化硅密封，可实现有压冷却，无压干运转
- 拉杆行程可达13.5mm/A型19mm
- 平衡式机械迷宫密封设计，实现超高速、高压全流通运转，可靠性强
- 全流通设计，0.1mm超短脱开行程间隙，控制换刀时残留液的泄漏
- 配备两个NSK P4（P5）级高精度角接触球轴承，高速运转平稳
- 不锈钢防腐壳体，氮化不锈钢转体轴及导向套部件，具备排液预压功能
- 此系列为轴承内置壳体安装式轴向和径向冷却旋转接头，满足左右旋应用

•禁止带压干运转

工作参数

介质： 水基冷却液、 MQL（油雾）
过滤精度： ISO 4406 等级17/15/12.小于50μm
最大压力： 140 bar; （油雾）10 bar
最高转速： 24000/15000 r/min
最大流量： 82 L/min（标准）; 24.3 L/min（高压）
最高温度： 70 ° C

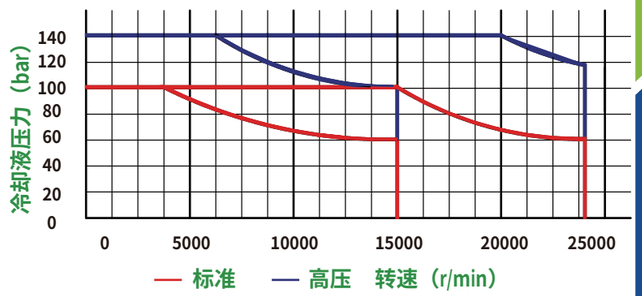

YQXJ54MK-24（15）型轴向连接

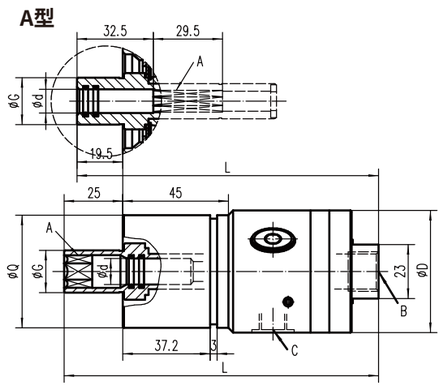

YQXJ56MK-24（15）型径向连接

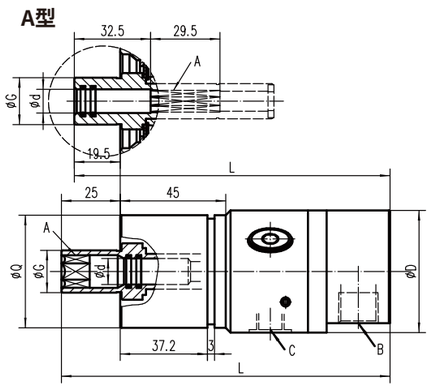

注：供液接口3/8"用于标准压力，供液接口1/4"用于高压。

订货型号	主轴接口 A	供液接口 B	泄漏口 C(3×120°)	全长 L	外径 D	孔径 d	转子外径 G	支撑定位 Q	最高压力 (bar)	最高转速 (rpm)	重量 (kg)
YQXJ54MK-241(151)	内六角12 D10	G3/8"轴向	G1/4"	134	52	11.1F9	18	48g6	140	24000 (15000)	1.2
YQXJ54MK-242(152)	内六角12 D10	G1/4"轴向	G1/4"	134	52	11.1F9	18	48g6	140	24000 (15000)	1.2
YQXJ54MK-241(151)A	内八角9.25 D10	G3/8"轴向	G1/4"	128.5	52	10.1F9	20	48g6	140	24000 (15000)	1.2
YQXJ54MK-242(152)A	内八角9.25 D10	G1/4"轴向	G1/4"	128.5	52	10.1F9	20	48g6	140	24000 (15000)	1.2
YQXJ56MK-241(151)	内六角12 D10	G3/8"径向	G1/4"	140	52	11.1F9	18	48g6	140	24000 (15000)	1.3
YQXJ56MK-242(152)	内六角12 D10	G1/4"径向	G1/4"	140	52	11.1F9	18	48g6	140	24000 (15000)	1.3
YQXJ56MK-241(151)A	内八角9.25 D10	G3/8"径向	G1/4"	134.5	52	10.1F9	20	48g6	140	24000 (15000)	1.3
YQXJ56MK-242(152)A	内八角9.25 D10	G1/4"径向	G1/4"	134.5	52	10.1F9	20	48g6	140	24000 (15000)	1.3

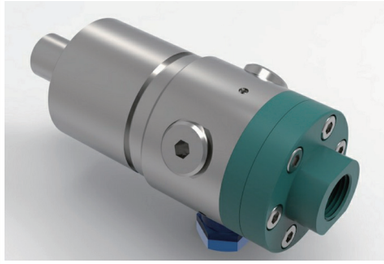

YQXJ54（53）MK/56（55）MK-36（15）型壳体脱开式冷却接头

- 单通道内置式，冷却液或油雾，用于加工中心、自动线超高速主轴应用
- 脱开式技术，采用高硬度碳化硅密封，可实现有压冷却，无压干运转
- 拉杆行程可达19mm
- 平衡式机械迷宫密封设计，实现超高速、高压全流通运转，可靠性强
- 全流通设计，0.1mm超短脱开行程间隙，控制换刀时残留液的泄漏
- 配备两个NSK P4（P5）级高精度角接触球轴承，高速运转平稳
- 不锈钢或阳极氧化铝防腐壳体，氮化不锈钢转体轴及导向套部件，具备排液预压功能
- 此系列为轴承内置壳体安装式轴向和径向冷却旋转接头，满足左右旋应用

•禁止带压干运转

工作参数

介质： 水基冷却液、 MQL（油雾）
过滤精度： ISO 4406 等级17/15/12.小于50μm
最大压力： 140 bar; （油雾）10 bar
最高转速： 36000/15000 r/min
最大流量： 24.3 L/min（高压）
最高温度： 70 ° C

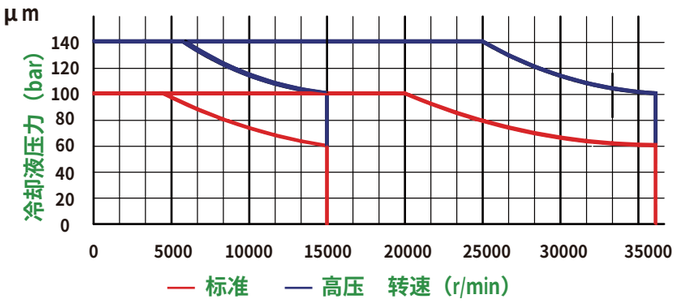

YQXJ54(53)MK-36(15)型轴向连接

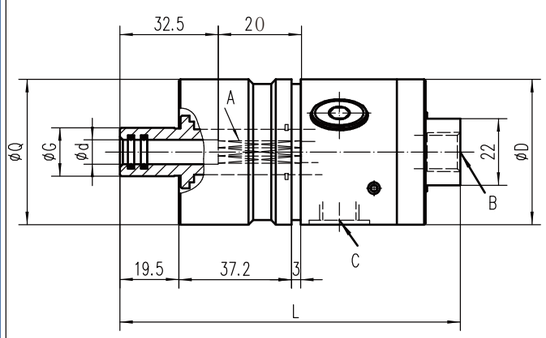

YQXJ56(55)MK-36(15)型径向连接

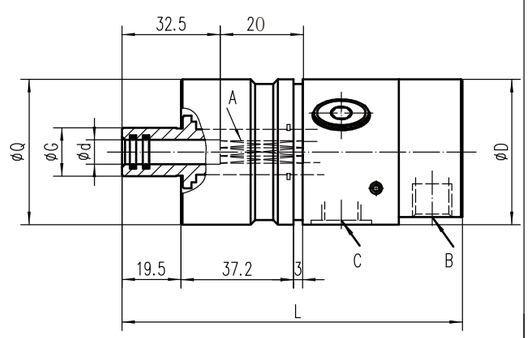

注：供液、供气接口1/4"用于高压。

订货型号	主轴接口 A	供液接口 B	泄漏口 C(3×120°)	全长 L	外径 D	孔径 d	转子外径 G	支撑定位 Q	最高压力 (bar)	最高转速 (rpm)	重量 (kg)
YQXJ54MK-361	内八角7.4 D10	G1/4"轴向	G1/4"	112.5	48	8.1F9	15.4	48g6	140	36000	1.1
YQXJ54MK-362	内八角7.4 D10	Rc1/4"轴向	G1/4"	112.5	48	8.1F9	15.4	48g6	140	36000	1.1
YQXJ56MK-361	内八角7.4 D10	G1/4"径向	G1/4"	112.5	48	8.1F9	15.4	48g6	140	36000	1.1
YQXJ56MK-362	内八角7.4 D10	Rc1/4"径向	G1/4"	112.5	48	8.1F9	15.4	48g6	140	36000	1.1
YQXJ53MK-151	内八角7.4 D10	G1/4"轴向	G1/4"	112.5	48	8.1F9	15.4	48g6	140	15000	1.1
YQXJ53MK-152	内八角7.4 D10	Rc1/4"轴向	G1/4"	112.5	48	8.1F9	15.4	48g6	140	15000	1.1
YQXJ55MK-151	内八角7.4 D10	G1/4"径向	G1/4"	112.5	48	8.1F9	15.4	48g6	140	15000	1.1
YQXJ55MK-152	内八角7.4 D10	Rc1/4"径向	G1/4"	112.5	48	8.1F9	15.4	48g6	140	15000	1.1

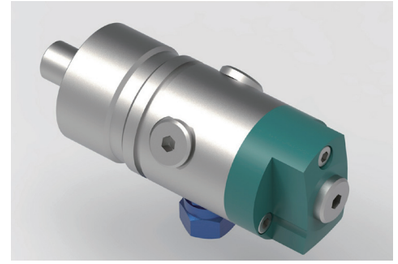

YQXJ57MK/67MK-24型壳体脱开式冷却接头

- 单通道内置式，冷却液或油雾，用于加工中心、自动线超高速主轴应用
- 脱开式技术，采用高硬度碳化硅密封，可实现有压冷却，无压干运转
- 拉杆行程可达19mm
- 平衡式机械迷宫密封设计，实现超高速、高压全流通运转，可靠性强
- 全流通设计，0.1mm超短脱开行程间隙，控制换刀时残留液的泄漏
- 配备两个NSK P4级高精度角接触球轴承，高速运转平稳
- 不锈钢或硬质铝制壳体，不锈钢转体轴及导向套部件，具备排液预压功能
- 此系列为轴承内置壳体安装式双向（轴向、径向）冷却旋转接头，满足左右旋转应用

• 限时干运转

工作参数

介质： 水基冷却液、 MQL（油雾）
过滤精度： ISO 4406 等级17/15/12.小于50μm
最大压力： 150 bar; （油雾）10 bar
最高转速： 24000 r/min
最大流量： 82 L/min（标准）; 24.3 L/min（高压）
最高温度： 70 ° C

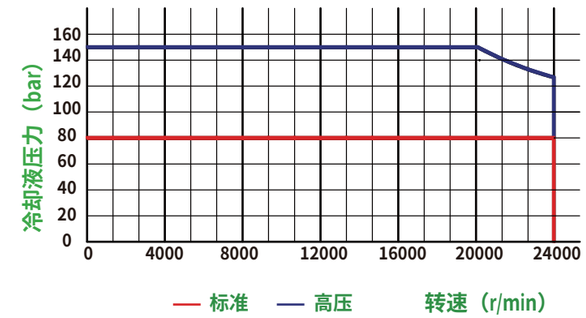

YQXJ57MK-24型双向连接

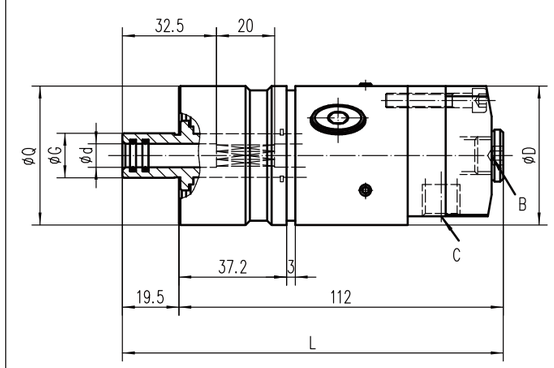

YQXJ67MK-24型双向连接

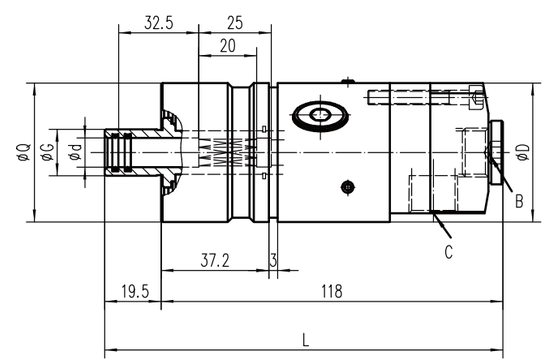

注：供液接口1/4"用于高压。

订货型号	主轴接口 A	供液接口 B	泄漏口 C(3×120°)	全长 L	外径 D	孔径 d	转子外径 G	支撑定位 Q	最高压力 (bar)	最高转速 (rpm)	重量 (kg)
YQXJ57MK-241	内八角7.4 D10	G1/4"双向	G1/4"	131.5	48	8.1F9	15.9	44g6	150	24000	1.2
YQXJ57MK-242	内八角7.4 D10	Rc1/4"双向	G1/4"	131.5	48	8.1F9	15.9	44g6	150	24000	1.2
YQXJ67MK-241	内八角9.25D10	G3/8"双向	G1/4"	137.5	48	10.1F9	16	48g6	150	24000	1.2
YQXJ67MK-242	内八角9.25D10	G1/4"双向	G1/4"	137.5	48	10.1F9	16	48g6	150	24000	1.2

YQXJ45MK-24型壳体闭合式冷却接头

- 单通道内置式，冷却液或油雾，适用于加工中心、自动线高速主轴应用
- 闭合式技术，采用高硬度碳化硅密封，可实现有压冷却
- 拉杆行程可达19mm
- 平衡式机械迷宫密封设计，实现超高速、高压全流通运转，可靠性强
- 配备两个NSK P4级高精度角接触球轴承，高速运转平稳
- 不锈钢防腐壳体，氮化不锈钢转体轴及导向套部件，具备排液预压功能
- 此型为轴承内置壳体安装式径向冷却旋转接头，满足左右旋转应用

•限时干运转

工作参数

介质： 水基冷却液、 MQL（油雾）
过滤精度： ISO 4406 等级17/15/12.小于50μm
最大压力： 80 bar; （油雾）10 bar
最高转速： 24000 r/min
最大流量： 24.3 L/min（高压）
最高温度： 70 ° C

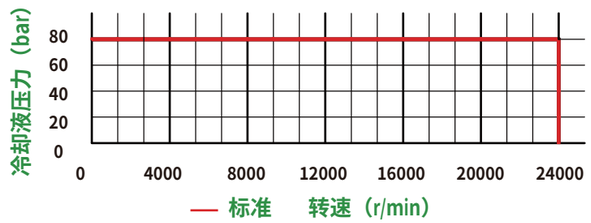

YQXJ45MK-24型径向连接

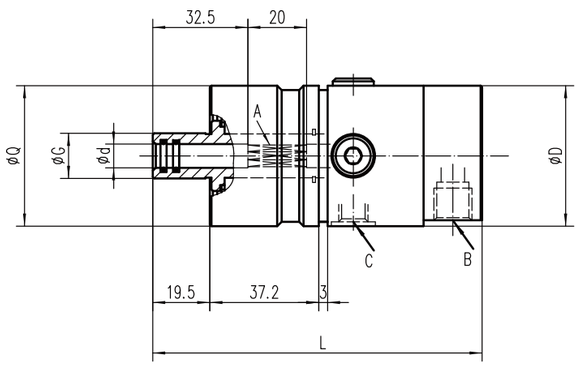

注：供液接口1/4"用于高压。

订货型号	主轴接口 A	供液接口 B	泄漏口 C(4×90°)	全长 L	外径 D	孔径 d	转子外径 G	支撑定位 Q	最高压力 (bar)	最高转速 (rpm)	重量 (kg)
YQXJ45MK-241	内八角7.4 D10	G1/4"径向	G1/8"	112.5	48	8.1F9	15.4	48g6	80	24000	1.1
YQXJ45MK-242	内八角7.4 D10	Rc1/4"径向	G1/8"	112.5	48	8.1F9	15.4	48g6	80	24000	1.1

YQXJ46MK/48MK-24型壳体闭合式冷却接头

- 单通道内置式，冷却液或油雾，适用于加工中心、自动线高速主轴应用
- 闭合式技术，采用高硬度碳化硅密封，可实现有压冷却
- 拉杆行程可达19mm
- 平衡式机械迷宫密封设计，实现超高速、高压全流通运转，可靠性强
- 配备两个NSK P4级高精度角接触球轴承，高速运转平稳
- 不锈钢防腐壳体，氮化不锈钢转体轴及导向套部件，具备排液预压功能
- 此系列为轴承内置壳体安装式双向（径向、轴向）冷却旋转接头，满足左右旋转应用

• 限时干运转

工作参数

介质： 水基冷却液、 MQL（油雾）
过滤精度： ISO 4406 等级17/15/12.小于50μm
最大压力： 150 bar; （油雾）10 bar
最高转速： 24000 r/min
最大流量： 24.3 L/min（高压）
最高温度： 70 ° C

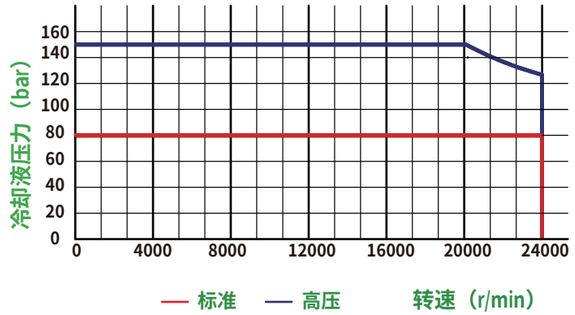

YQXJ46MK-24型双向连接　　YQXJ48MK-24型双向连接

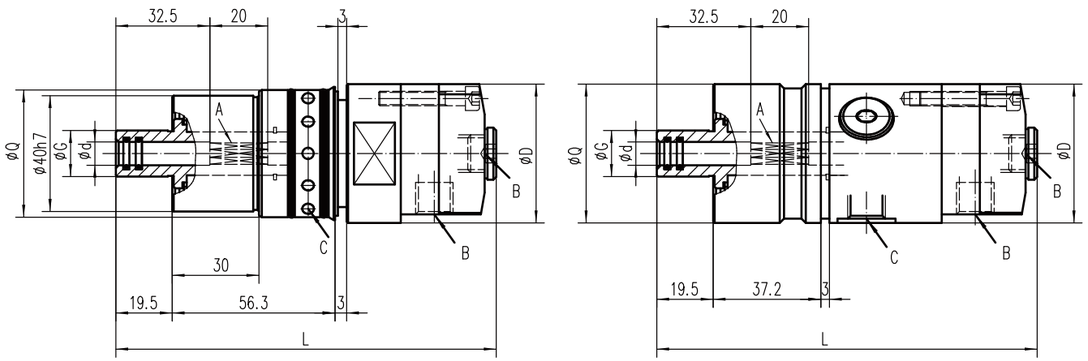

注：供液接口1/4"用于高压。

订货型号	主轴接口 A	供液接口 B	泄漏口 C(3×120°)	全长 L	外径 D	孔径 d	转子外径 G	支撑定位 Q	最高压力 (bar)	最高转速 (rpm)	重量 (kg)
YQXJ46MK-241	内八角7.4 D10	G1/4"双向	ø4(12×30°)	131.5	48	8.1F9	15.9	44g6	150	24000	1.1
YQXJ46MK-242	内八角7.4 D10	Rc1/4"双向	ø4(12×30°)	131.5	48	8.1F9	15.9	44g6	150	24000	1.1
YQXJ48MK-241	内八角7.4 D10	G1/4"双向	G1/4"	131.5	48	8.1F9	15.9	48g6	150	24000	1.2
YQXJ48MK-242	内八角7.4 D10	Rc1/4"双向	G1/4"	131.5	48	8.1F9	15.9	48g6	150	24000	1.2

YQXJ58MK-24型壳体闭合式冷却接头

- 单通道内置式，冷却液或油雾，适用于加工中心、自动线高速主轴应用
- 闭合式技术，采用高硬度碳化硅密封，可实现有压冷却
- 拉杆行程可达12mm/A型19mm
- 平衡式机械迷宫密封设计，实现超高速、高压全流通运转，可靠性强
- 配备两个NSK P4级高精度角接触球轴承，高速运转平稳
- 不锈钢防腐壳体，氮化不锈钢转体轴及导向套部件，具备排液预压功能
- 此系列为轴承内置壳体安装式双向（径向、轴向）冷却旋转接头，满足左右旋转应用

• 限时干运转

工作参数

介质： 水基冷却液、 MQL（油雾）
过滤精度： ISO 4406 等级17/15/12.小于50μm
最大压力： 140 bar; （油雾）10 bar
最高转速： 24000 r/min
最大流量： 82 L/min（标准）; 24.3 L/min（高压）
最高温度： 70 ° C

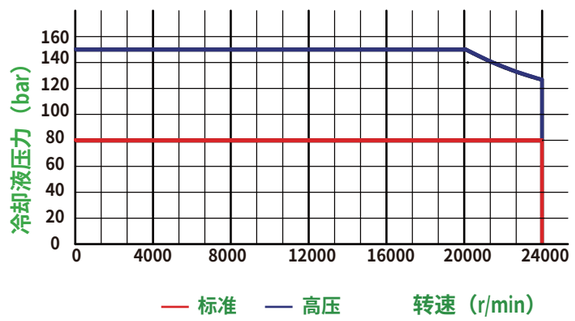

YQXJ58MK-24型双向连接

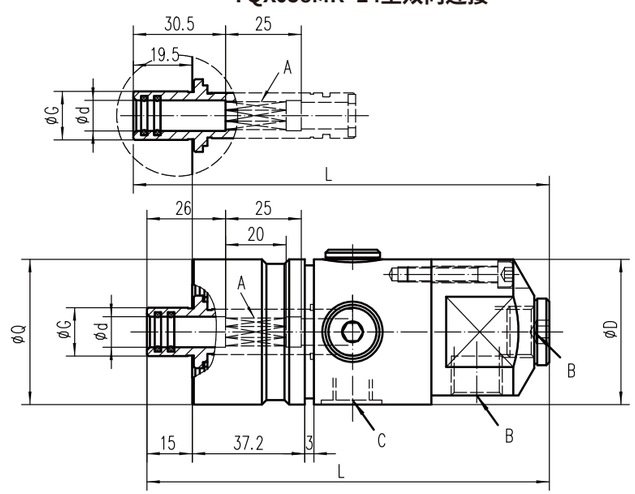

注：供液接口G3/8"用于标准压力，供液接口G1/4"用于高压。

订货型号	主轴接口 A	供液接口 B	泄漏口 C(4×90°)	全长 L	外径 D	孔径 d	转子外径 G	支撑定位 Q	最高压力 (bar)	最高转速 (rpm)	重量 (kg)
YQXJ58MK-241	内八角9.25 D10	G3/8"双向	G1/4"	133	48	10.1F9	16	48g6	140	24000	1.3
YQXJ58MK-242	内八角9.25 D10	G1/4"双向	G1/4"	133	48	10.1F9	16	48g6	140	24000	1.3
YQXJ58MK-241A	内八角9.25 D10	G3/8"双向	G1/4"	137.5	48	10.1F9	16	48g6	140	24000	1.3
YQXJ58MK-242A	内八角9.25 D10	G1/4"双向	G1/4"	137.5	48	10.1F9	16	48g6	140	24000	1.3

YQXJ54Q/56Q系列脱开式干气或真空接头

- 单通道内置式，干气或真空，适用专机、加工中心及自动线高速主轴应用
- 脱开式技术，采用高硬度碳化硅密封，可实现有压干气冷却，无压干运转
- 平衡式机械密封设计，可实现高速、高压全流通运转，可靠性强
- 配备两个NSK P4（P5）级高精度角接触球轴承，高速运转平稳
- 具有排气、散热、轴承弹性膜片预压及控制泄漏式功能，提高使用寿命
- 硬质铝制防腐蚀阳极氧化壳体，氮化不锈钢转体轴及导向套部件

• 可以干气运转,不适合冷却液运转

工作参数

介质： 气体（干气、润滑气体）、真空
过滤精度： 对干气介质颗粒精度要求小于30μm
最大压力： 10 bar
最高转速： 20000 r/min（轴向）; 15000 r/min（径向）
最大流量： 1060 L/min（1/4"）; 2200 L/min（3/8"）
最高温度： 120 ° C

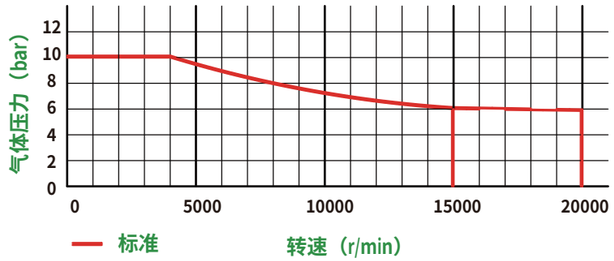

YQXJ54Q-20型轴向连接

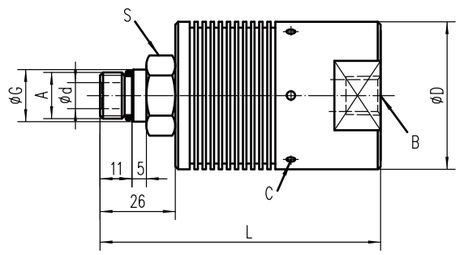

YQXJ56Q-15型径向连接

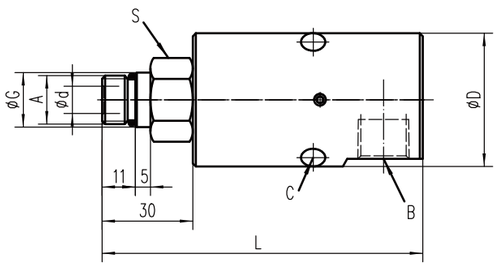

注：供气接口1/4"和3/8"用于标准压力

订货型号	主轴接口 A	供气接口 B	泄漏口 C(3×120°)	全长 L	外径 D	孔径 d	定位直径 G	扳手尺寸 S	最高压力 (bar)	最高转速 (rpm)	重量 (kg)
YQXJ54Q-201	M16×1.5左	G1/4"轴向	ø4	97	51	6	18g5	24	10	20000	0.6
YQXJ54Q-202	M16×1.5左	NPT1/4"轴向	ø4	97	51	6	18g5	24	10	20000	0.6
YQXJ56Q-151	M16×1.5左	G3/8"径向	ø8	106	44	8	18g5	24	10	15000	0.45
YQXJ56Q-152	M16×1.5左	NPT3/8"径向	ø8	106	44	8	18g5	24	10	15000	0.45

YQXJ34V/36V系列闭合式多介质旋转接头

- 单通道内置式，液压油、气体、真空，适用于加工中心、自动线或类似应用的液油、气主轴内冷设备
- 闭合式技术，采用高硬度碳化硅密封，可限时干运转
- 平衡式机械迷宫密封设计，可实现高速、中高压全流通运转，可靠性强
- 配备两个NSK P5级精密深沟球轴承，高速运转平稳
- 具有注油、排液、轴承弹性膜片预压功能，提高使用寿命

硬质铝制防腐蚀阳极氧化壳体，氮化不锈钢转体轴及导向套部件

•限时干运转

工作参数

介质： 液压油、压缩空气、 真空

过滤精度： ISO 4406 等级17/15/12.小于60μm

最大压力： 70bar（液压油）;10bar（压缩空气）；-0.95bar（真空）

最高转速： 3500 r/min

液压油最大流量： 6.7 L/min（标准）

空气最大流量： 283 L/min

最高温度： 121 ° C

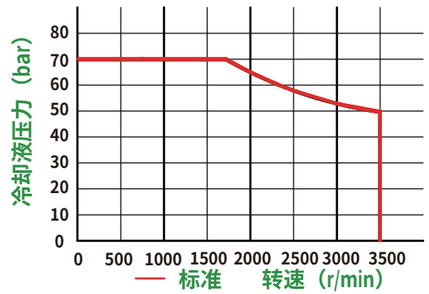

YQXJ34V-035型轴向连接

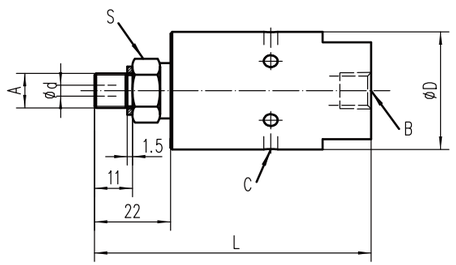

YQXJ36V-035型径向连接

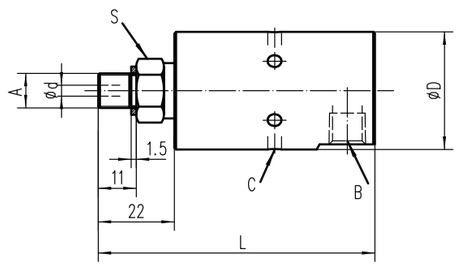

订货型号	主轴接口 A	供液接口 B	泄漏口 C(6×60°)	全长 L	外径 D	孔径 d	扳手尺寸 S	最高温度 (℃)	最高压力 (bar)	最高转速 (rpm)	重量 (kg)
YQXJ34V-0351	M10x1左旋	NPT1/8"轴向	ϕ4	80	34	3.2	17	121	70（液压油）10（气体）	3500	0.35
YQXJ34V-0352	M10x1右旋	NPT1/8"轴向	ϕ4	80	34	3.2	17	121	70（液压油）10（气体）	3500	0.35
YQXJ34V-0353	3/8-24UNF左旋	NPT1/8"轴向	ϕ4	80	34	3.2	17	121	70（液压油）10（气体）	3500	0.35
YQXJ34V-0354	3/8-24UNF右旋	NPT1/8"轴向	ϕ4	80	34	3.2	17	121	70（液压油）10（气体）	3500	0.35
YQXJ34V-0355	G1/8左旋	G1/8"轴向	ϕ4	80	34	3.2	17	121	70（液压油）10（气体）	3500	0.35
YQXJ36V-0351	M10x1左旋	NPT1/8"径向	ϕ4	80	34	3.2	17	121	70（液压油）10（气体）	3500	0.35
YQXJ36V-0352	M10x1右旋	NPT1/8"径向	ϕ4	80	34	3.2	17	121	70（液压油）10（气体）	3500	0.35
YQXJ36V-0353	3/8-24UNF左旋	NPT1/8"径向	ϕ4	80	34	3.2	17	121	70（液压油）10（气体）	3500	0.35
YQXJ36V-0354	3/8-24UNF右旋	NPT1/8"径向	ϕ4	80	34	3.2	17	121	70（液压油）10（气体）	3500	0.35
YQXJ36V-0355	G1/8左旋	G1/8"径向	ϕ4	80	34	3.2	17	121	70（液压油）10（气体）	3500	0.35

YQXJ54V/56V系列闭合式多介质旋转接头

- 单通道内置式，液压油、气体、真空，适用于加工中心、自动线或类似应用的液油、气主轴内冷设备
- 闭合式技术，采用高硬度碳化硅密封，可限时干运转
- 平衡式机械迷宫密封设计，可实现高速、中高压全流通运转，可靠性强
- 配备两个NSK P5级精密深沟球轴承，高速运转平稳
- 具有注油、排液、散热、轴承弹性膜片预压功能，提高使用寿命

硬质铝制防腐蚀阳极氧化壳体，氮化不锈钢转体轴及导向套部件

•限时干运转

工作参数

介质： 液压油、压缩空气、 真空

过滤精度： ISO 4406 等级17/15/12.小于60μm

最大压力： 70bar（液压油）;10bar（压缩空气）；-0.95bar（真空）

最高转速： 3500 r/min

液压油最大流量： 6.9 L/min（标准）

空气最大流量： 1132 L/min

最高温度： 121 ° C

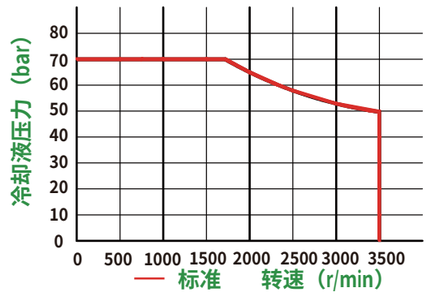

YQXJ54V-035型轴向连接

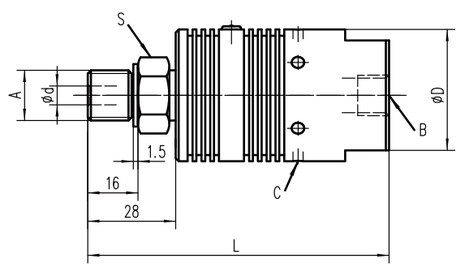

YQXJ56V-035型径向连接

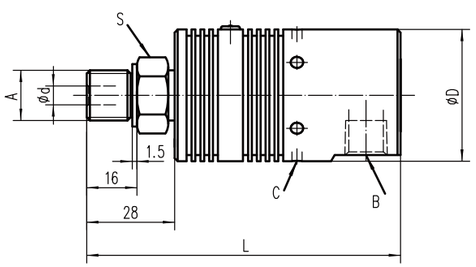

订货型号	主轴接口 A	供液接口 B	泄漏口 C(6×60°)	全长 L	外径 D	孔径 d	扳手尺寸 S	最高温度 (℃)	最高压力 (bar)	最高转速 (rpm)	重量 (kg)
YQXJ54V-0351	M16x1.5左旋	NPT1/4"轴向	ϕ4	96	42	6	21	121	70（液压油）10（气体）	3500	0.5
YQXJ54V-0352	M16x1.5右旋	NPT1/4"轴向	ϕ4	96	42	6	21	121	70（液压油）10（气体）	3500	0.5
YQXJ54V-0353	5/8-18UNF左旋	NPT1/4"轴向	ϕ4	96	42	6	21	121	70（液压油）10（气体）	3500	0.5
YQXJ54V-0354	5/8-18UNF右旋	NPT1/4"轴向	ϕ4	96	42	6	21	121	70（液压油）10（气体）	3500	0.5
YQXJ54V-0355	G3/8左旋	G1/4"轴向	ϕ4	96	42	6	21	121	70（液压油）10（气体）	3500	0.5
YQXJ56V-0351	M16x1.5左旋	NPT1/4"径向	ϕ4	100	42	6	21	121	70（液压油）10（气体）	3500	0.5
YQXJ56V-0352	M16x1.5右旋	NPT1/4"径向	ϕ4	100	42	6	21	121	70（液压油）10（气体）	3500	0.5
YQXJ56V-0353	5/8-18UNF左旋	NPT1/4"径向	ϕ4	100	42	6	21	121	70（液压油）10（气体）	3500	0.5
YQXJ56V-0354	5/8-18UNF右旋	NPT1/4"径向	ϕ4	100	42	6	21	121	70（液压油）10（气体）	3500	0.5
YQXJ56V-0355	G3/8左旋	G1/4"径向	ϕ4	100	42	6	21	121	70（液压油）10（气体）	3500	0.5

YQXJ64V/66V系列闭合式多介质旋转接头

- 单通道内置式，液压油、气体、油雾，适用于专机、自动线或类似应用的液油、气主轴内冷设备
- 闭合式技术，采用高硬度碳化硅密封，可限时干运转
- 平衡式机械迷宫密封设计，可实现高速、中高压全流通运转，可靠性强
- 配备两个NSK P5级精密深沟球轴承，高速运转平稳
- 具有注油、排液、散热、轴承弹性膜片预压功能，提高使用寿命
- 硬质铝制防腐蚀阳极氧化壳体，氮化不锈钢转体轴及导向套部件

• 限时干运转

工作参数

介质： 液压油、压缩空气、 MQL（油雾）
过滤精度： ISO 4406 等级17/15/12.小于60μm
最大压力： 70bar（液压油）;6bar（压缩空气）；10 bar（油雾）
最高转速： 3500 r/min
最大流量： 53 L/min（标准）
最高温度： 121 ° C

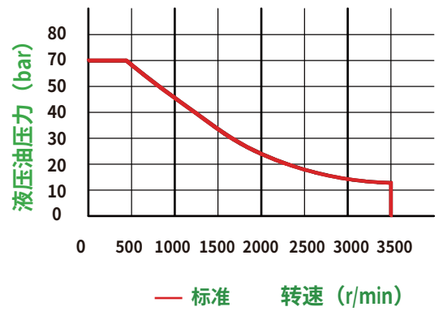

YQXJ64V-035型轴向连接

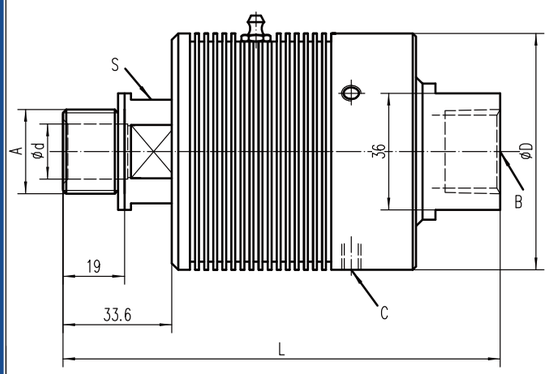

YQXJ66V-035型径向连接

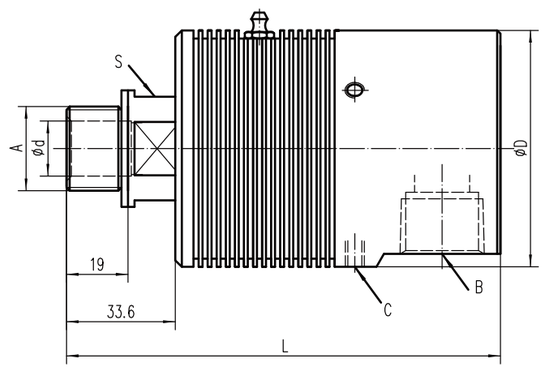

订货型号	主轴接口 A	供液接口 B	泄漏口 C(3×120°)	全长 L	外径 D	孔径 d	扳手尺寸 S	最高温度 °C	最高压力 (bar)	最高转速 (rpm)	重量 (kg)
YQXJ64V-0351	G3/4"右旋	G3/4"轴向	M6	135	73	17	32	121	70（液压油）6/10（气体/油雾）	3500	1.3
YQXJ64V-0352	G3/4"右旋	NPT3/4"轴向	M6	135	73	17	32	121	70（液压油）6/10（气体/油雾）	3500	1.3
YQXJ64V-0351A	G3/4"左旋	G3/4"轴向	M6	135	73	17	32	121	70（液压油）6/10（气体/油雾）	3500	1.3
YQXJ64V-0352A	G3/4"左旋	NPT3/4"轴向	M6	135	73	17	32	121	70（液压油）6/10（气体/油雾）	3500	1.3
YQXJ66V-0351	G3/4"右旋	G3/4"径向	M6	134	73	17	32	121	70（液压油）6/10（气体/油雾）	3500	1.3
YQXJ66V-0352	G3/4"右旋	NPT3/4"径向	M6	134	73	17	32	121	70（液压油）6/10（气体/油雾）	3500	1.3
YQXJ66V-0351A	G3/4"左旋	G3/4"径向	M6	134	73	17	32	121	70（液压油）6/10（气体/油雾）	3500	1.3
YQXJ66V-0352A	G3/4"左旋	NPT3/4"径向	M6	134	73	17	32	121	70（液压油）6/10（气体/油雾）	3500	1.3

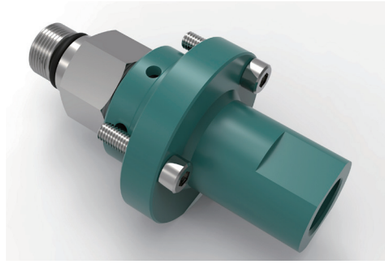

YQXJ44MF系列闭合式无轴承冷却接头

- 单通道外置式，冷却液或油雾，适用加工中心、自动线超高速主轴应用
- 闭合式技术，采用高硬度碳化硅密封，无轴承外部支撑，可实现有压冷却
- 平衡式机械密封设计，可实现高速、高压全流通运转，可靠性强
- 结构紧凑，便于安装和维修，超高速运转平稳，长久无故障使用寿命
- 硬质铝质防腐蚀阳极氧化壳体，氮化不锈钢转体轴及导向套部件
- 此系列无轴承外置法兰式轴向冷却旋转接头为经济型

• 禁止干运转

工作参数

介质： 水基冷却液、 MQL（油雾）
过滤精度： ISO 4406 等级17/15/12.小于60μm
最大压力： 140bar; （油雾）10 bar
最高转速： 30000 r/min ; A型：10000 r/min
最大流量： 82 L/min（标准）; 24.3L/min（高压）
最高温度： 70 ° C

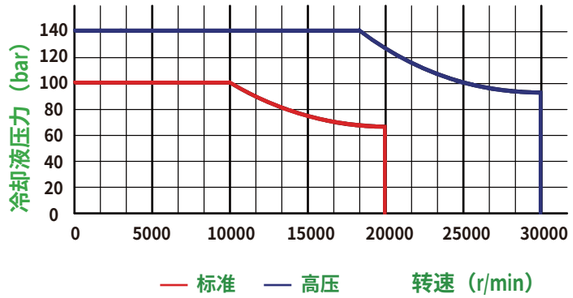

YQXJ44MF-20型轴向连接

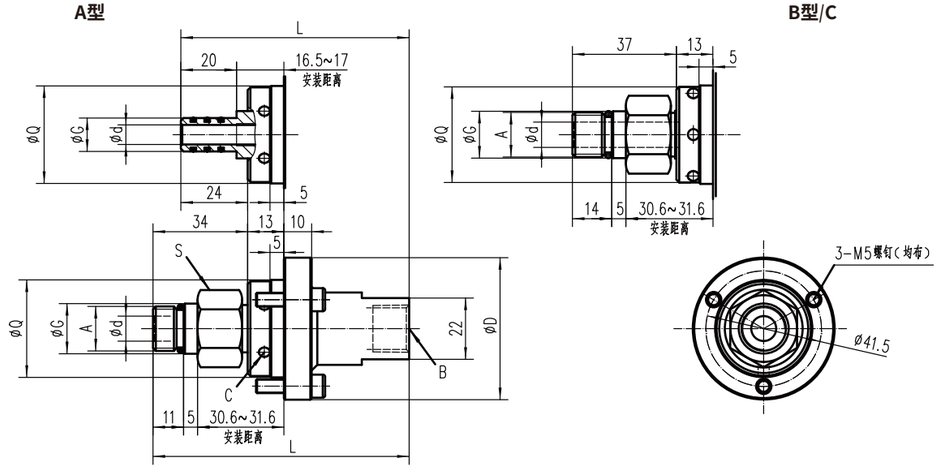

注：供液接口3/8"用于标准压力，供液接口1/4"用于高压

订货型号	主轴接口 A	供液接口 B	泄漏口 C(6×60°)	全长 L	外径 D	孔径 d	定位直径 G	支撑定位 Q	扳手尺寸 S	最高转速 (rpm)	重量 (kg)
YQXJ44MF-201	M16×1.5左	G3/8″ 轴向	ø4	92	51	9	18g5	35f7	24	30000	0.3
YQXJ44MF-202	M16×1.5左	NPT3/8″ 轴向	ø4	92	51	9	18g5	35f7	24	30000	0.3
YQXJ44MF-203	M16×1.5左	G1/4″ 轴向	ø4	92	51	9	18g5	35f7	24	30000	0.3
YQXJ44MF-201A	0	G3/8″ 轴向	ø4	82	51	7	12f7	35f7	0	10000	0.3
YQXJ44MF-202A	0	NPT3/8″ 轴向	ø4	82	51	7	12f7	35f7	0	10000	0.3
YQXJ44MF-203A	0	G1/4″ 轴向	ø4	82	51	7	12f7	35f7	0	10000	0.3
YQXJ44MF-201B	5/8"-18UNF左	G3/8"轴向	ø4	95	51	9	16.64g5	35f7	24	30000	0.3
YQXJ44MF-202B	5/8"-18UNF左	NPT3/8"轴向	ø4	95	51	9	16.64g5	35f7	24	30000	0.3
YQXJ44MF-201C	5/8"-18UNF右	G3/8"轴向	ø4	95	51	9	16.64g5	35f7	24	30000	0.3
YQXJ44MF-202C	5/8"-18UNF右	NPT3/8"轴向	ø4	95	51	9	16.64g5	35f7	24	30000	0.3

YQXJ46MF系列闭合式无轴承冷却接头

- 单通道外置式，冷却液或油雾，适用加工中心、自动线超高速主轴应用
- 闭合式技术，采用高硬度碳化硅密封，无轴承外部支撑，可实现有压冷却
- 平衡式机械密封设计，可实现高速、高压全流通运转，可靠性强
- 结构紧凑，便于安装和维修，超高速运转平稳，长久无故障使用寿命
- 硬质铝制防腐蚀阳极氧化壳体，氮化不锈钢转体轴及导向套部件
- 此系列无轴承外置法兰式径向冷却旋转接头为经济型

- **禁止干运转**

工作参数

介质： 水基冷却液、 MQL（油雾）
过滤精度： ISO 4406 等级17/15/12.小于60μm
最大压力： 140 bar; （油雾）10 bar
最高转速： 30000 r/min; A型：10000 r/min
最大流量： 82 L/min（标准）; 24.3 L/min（高压）
最高温度： 70 ° C

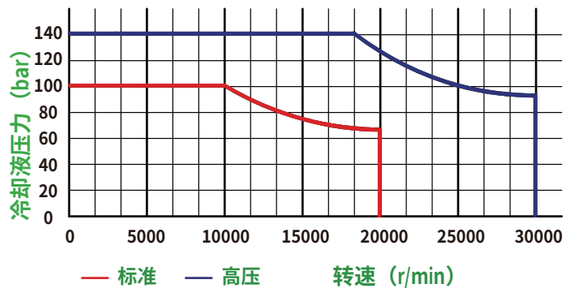

YQXJ46MF-20型径向连接

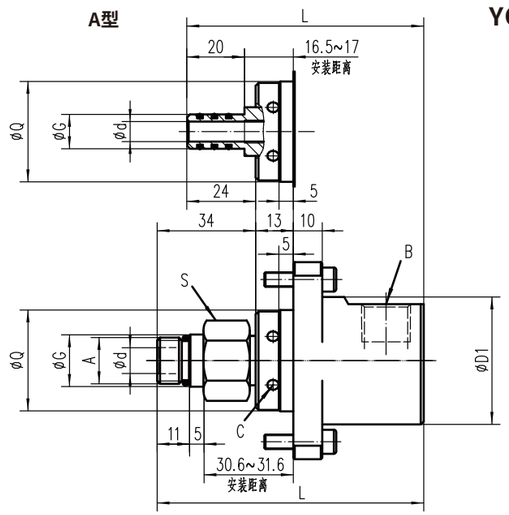

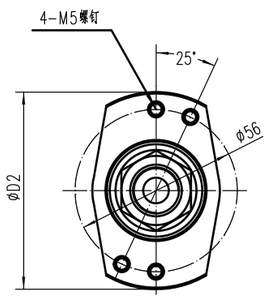

注：供液接口3/8"用于标准压力，供液接口1/4"用于高压

订货型号	主轴接口 A	供液接口 B	泄漏口 C(6×60)	全长 L	外径 D1×D2	孔径 d	定位直径 G	支撑定位 Q	扳手尺寸 S	最高转速 (rpm)	重量 (kg)
YQXJ46MF-201	M16×1.5左	G3/8″ 径向	ø4	92	44×68	9	18g5	35f7	24	30000	0.4
YQXJ46MF-202	M16×1.5左	NPT3/8″ 径向	ø4	92	44×68	9	18g5	35f7	24	30000	0.4
YQXJ46MF-203	M16×1.5左	G1/4″ 径向	ø4	92	44×68	9	18g5	35f7	24	30000	0.4
YQXJ46MF-201A	0	G3/8″ 径向	ø4	82	44×68	7	12f7	35f7	0	10000	0.4
YQXJ46MF-202A	0	NPT3/8″ 径向	ø4	82	44×68	7	12f7	35f7	0	10000	0.4
YQXJ46MF-203A	0	G1/4″ 径向	ø4	82	44×68	7	12f7	35f7	0	10000	0.4

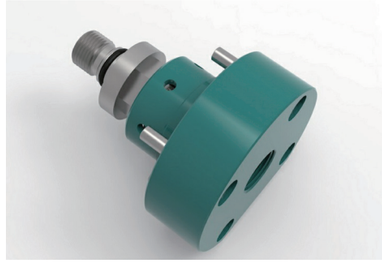

YQXJ44MF/46MF-30型闭合式无轴承冷却接头

- 单通道外置式，冷却液或油雾，适用加工中心、自动线超高速主轴应用
- 闭合式技术，采用高硬度碳化硅密封，无轴承外部支撑，可实现有压冷却
- 平衡式机械密封设计，可实现高速、高压全流通运转，可靠性强
- 结构紧凑，便于安装和维修，超高速运转平稳，长久无故障使用寿命
- 硬质铝制防腐蚀阳极氧化壳体，氮化不锈钢转体轴及导向套部件
- 此系列无轴承外置法兰式轴向和径向冷却旋转接头

- **禁止干运转**

工作参数

介质： 水基冷却液、 MQL（油雾）
过滤精度： ISO 4406 等级17/15/12.小于60μm
最大压力： 140 bar; （油雾）10 bar
最高转速： 30000 r/min
最大流量： 82 L/min（标准）; 24.3 L/min（高压）
最高温度： 70 ° C

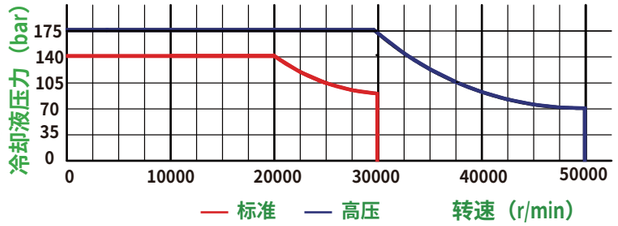

YQXJ44MF-30型轴向连接　　YQXJ46MF-30型径向连接

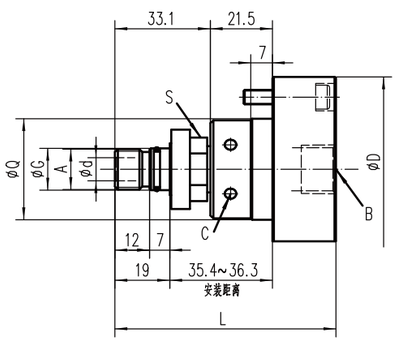

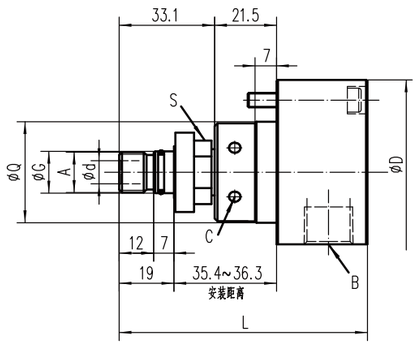

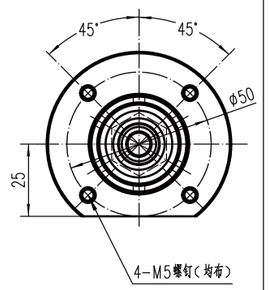

注：供液接口3/8"用于标准压力，供液接口1/4"用于高压

订货型号	主轴接口 A	供液接口 B	泄漏口 C(6×60)	全长 L	外径 D	孔径 d	定位直径 G	支撑定位 Q	扳手尺寸 S	最高转速 (rpm)	重量 (kg)
YQXJ44MF-301	M14x1左	G3/8″ 轴向	ø4	76.6	64	8	14.5g5	35f7	18	30000	0.3
YQXJ44MF-302	M14x1左	NPT3/8″ 轴向	ø4	76.6	64	8	14.5g5	35f7	18	30000	0.3
YQXJ44MF-303	M14x1左	G1/4″ 轴向	ø4	76.6	64	8	14.5g5	35f7	18	30000	0.3
YQXJ46MF-301	M14x1左	G3/8″ 径向	ø4	86.1	64	8	14.5g5	35f7	18	30000	0.35
YQXJ46MF-302	M14x1左	NPT3/8″ 径向	ø4	86.1	64	8	14.5g5	35f7	18	30000	0.35
YQXJ46MF-303	M14x1左	G1/4″ 径向	ø4	86.1	64	8	14.5g5	35f7	18	30000	0.35

旋转接头

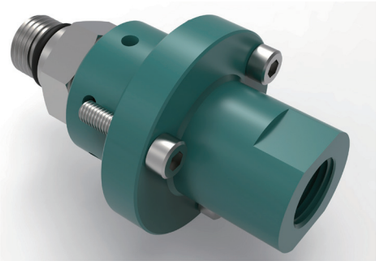

YQXJ54MF/56MF系列脱开式无轴承冷却接头

- 单通道外置式，冷却液或油雾，适用加工中心、自动线超高速主轴应用
- 脱开式技术，采用高硬度碳化硅密封，可实现有压冷却，无压干运转
- 平衡式机械密封设计，可实现高速、高压全流通运转，可靠性强
- 结构紧凑，便于安装和维修，超高速运转平稳，长久无故障使用寿命
- 硬质铝制防腐蚀阳极氧化壳体，氮化不锈钢转体轴及导向套部件
- 此系列为无轴承外置法兰式轴向和径向冷却旋转接头

• 禁止带压干运转

工作参数

介质： 水基冷却液、 MQL（油雾）
过滤精度： ISO 4406 等级17/15/12.小于60μm
最大压力： 140 bar; （油雾）10 bar
最高转速： 30000 r/min
最大流量： 82 L/min（标准）; 24.3 L/min（高压）
最高温度： 70 ° C

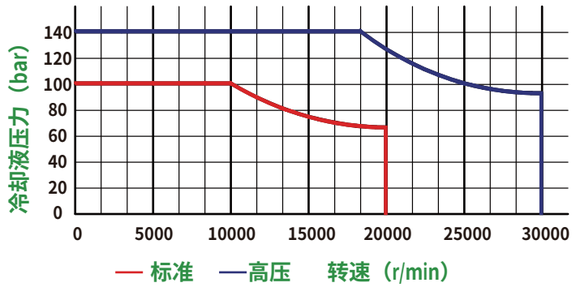

YQXJ54MF-20型轴向连接

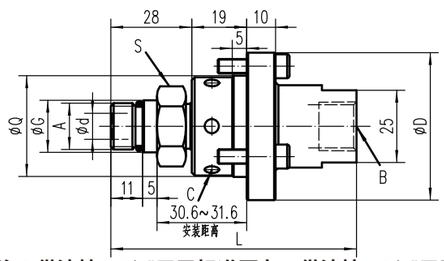

YQXJ56MF-20型径向连接

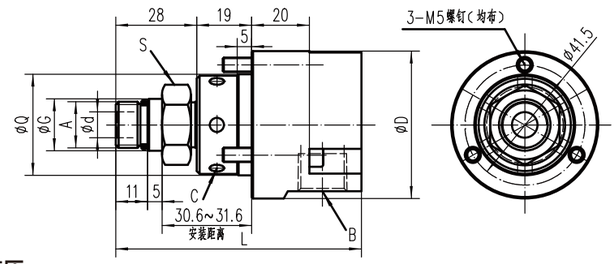

注：供液接口3/8"用于标准压力，供液接口1/4"用于高压。

订货型号	主轴接口 A	供液接口 B	泄漏口 C(6×60°)	全长 L	外径 D	孔径 d	定位直径 G	支撑定位 Q	扳手尺寸 S	最高转速 (rpm)	重量 (kg)
YQXJ54MF-201	M16×1.5左	G3/8″ 轴向	ø5	85	51	9	18g5	35f7	24	30000	0.3
YQXJ54MF-202	M16×1.5左	NPT3/8″ 轴向	ø5	85	51	9	18g5	35f7	24	30000	0.3
YQXJ54MF-203	M16×1.5左	G1/4″ 轴向	ø5	85	51	9	18g5	35f7	24	30000	0.3
YQXJ56MF-201	M16×1.5左	G3/8″ 径向	ø5	85	51	9	18g5	35f7	24	30000	0.3
YQXJ56MF-202	M16×1.5左	NPT3/8″ 径向	ø5	85	51	9	18g5	35f7	24	30000	0.3
YQXJ56MF-203	M16×1.5左	G1/4″ 径向	ø5	85	51	9	18g5	35f7	24	30000	0.3

YQXJ44MF/46MF/54MF/56MF/54VF系列主轴端和支架安装尺寸及公差要求

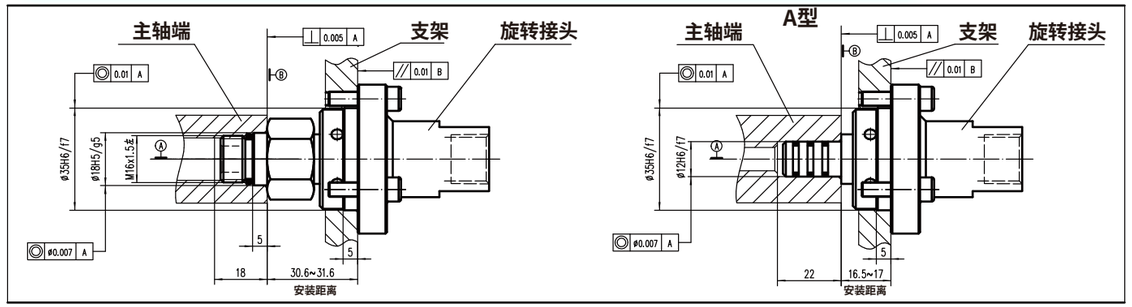

YQXJ54VF/56VF系列脱开式无轴承气液接头

- 双通道外置式，冷却液、气体、油雾、油，适用于加工中心、专机、自动线或类似应用的超高速气液主轴刀具内冷设备
- 脱开式技术，采用高硬度碳化硅密封，可实现有压冷却，无压干运转
- 平衡式机械密封设计，可实现高速、高压全流通运转，可靠性强
- 结构紧凑，便于安装和维修，超高速运转平稳，长久无故障使用寿命
- 硬质铝制防腐蚀阳极氧化壳体，氮化不锈钢转体轴及导向套部件
- 此系列为无轴承外置法兰式轴向和径向气、液冷却旋转接头

• 禁止带压干运转

工作参数

介质： 水基冷却液、 MQL（油雾）、油、气体
过滤精度： ISO 4406 等级17/15/12.小于60μm
最大压力： 140 bar; （油雾、气体）10 bar
最高转速： 20000 r/min
最大流量： 28 L/min（标准）
最高温度： 70 ° C

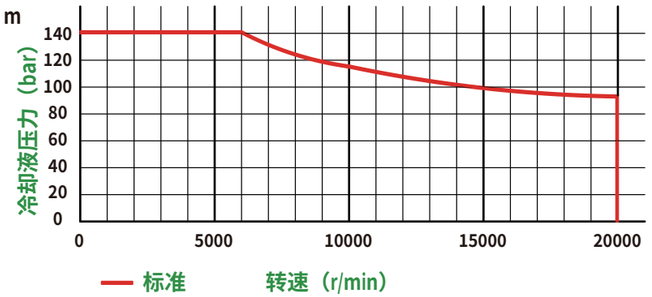

YQXJ54VF-20系列轴向连接

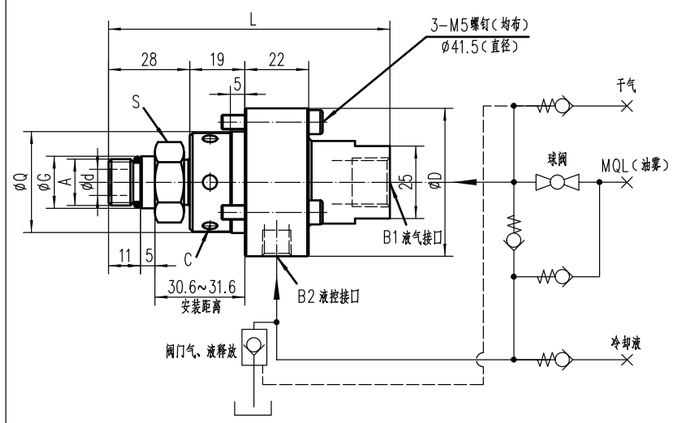

YQXJ56VF-20系列径向连接

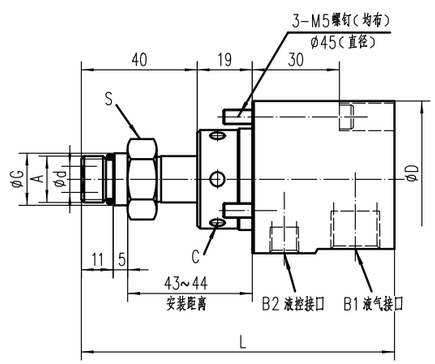

注：供液、供气接口3/8"用于标准压力，液控接口1/8"

订货型号	主轴接口 A	供液、气接口 B1	液控接口 B2	泄漏口 C(6×60°)	全长 L	外径 D	孔径 d	定位直径 G	支撑定位 Q	扳手尺寸 S	最高转速 (rpm)	重量 (kg)
YQXJ54VF-201	M16×1.5左	G3/8″ 轴向	G1/8″	ø5	97	51	9	18g5	35f7	24	20000	0.3
YQXJ54VF-202	M16×1.5左	NPT3/8″ 轴向	NPT1/8″	ø5	97	51	9	18g5	35f7	24	20000	0.3
YQXJ56VF-201	M16×1.5左	G3/8″ 径向	G1/8″	ø5	108	54	9	18g5	35f7	24	20000	0.35
YQXJ56VF-202	M16×1.5左	NPT3/8″ 径向	NPT1/8″	ø5	108	54	9	18g5	35f7	24	20000	0.35

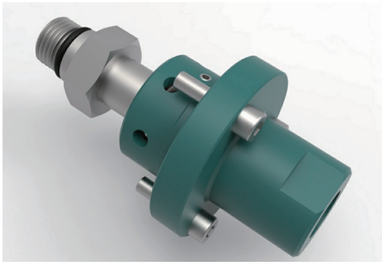

YQXJ54WF系列脱开式微行程无轴承冷却接头

- 单通道外置式，冷却液或油雾，适用于加工中心、自动线超高速主轴应用
- 脱开式技术，采用高硬度碳化硅密封，可实现有压冷却，无压干运转
- 全流通设计，0.1mm超短脱开行程间隙，控制换刀时残留液的泄漏
- 平衡式机械密封，结构紧凑，便于安装和维修，超高速运转平稳，无故障
- 硬质铝制防腐蚀阳极氧化壳体，氮化不锈钢转体轴及导向套部件
- 此系列为无轴承外置法兰式轴向冷却旋转接头

- **禁止带压干运转**

工作参数

介质： 水基冷却液、 MQL（油雾）
过滤精度： ISO 4406 等级17/15/12.小于60μm
最大压力： 140 bar; （油雾）10 bar
最高转速： 40000 r/min
最大流量： 82 L/min（标准）; 24.3 L/min（高压）
最高温度： 70 ° C

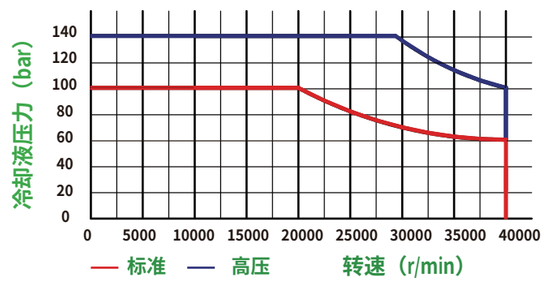

YQXJ54WF-40（B40）型轴向连接

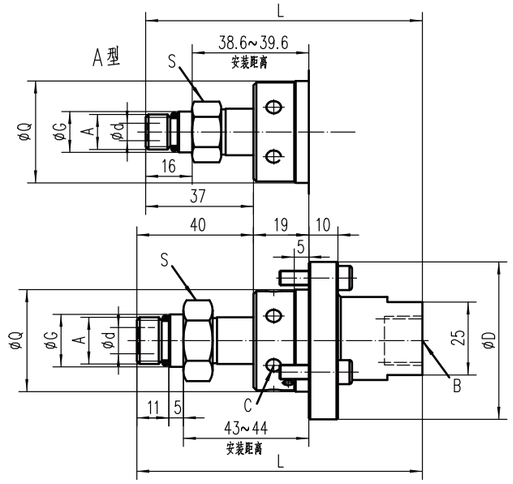

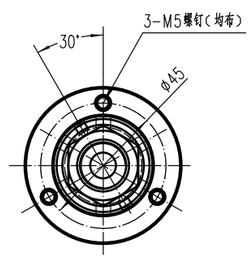

注：供液接口3/8"用于标准压力，供液接口1/4"用于高压

订货型号	主轴接口 A	供液接口 B	泄漏口 C(6×60°)	全长 L	外径 D	孔径 d	定位直径 G	支撑定位 Q	扳手尺寸 S	最高转速 (rpm)	重量 (kg)
YQXJ54WF-401	M16x1.5左	G3/8″ 轴向	ø5	98	54	9	18g5	35f7	24	40000	0.3
YQXJ54WF-402	M16x1.5左	Rc3/8"轴向	ø5	98	54	9	18g5	35f7	24	40000	0.3
YQXJ54WF-403	M16x1.5左	NPT3/8"轴向	ø5	98	54	9	18g5	35f7	24	40000	0.3
YQXJ54WF-404	M16x1.5左	Rc1/4"轴向	ø5	98	54	9	18g5	35f7	24	40000	0.3
YQXJ54WF-401A	M12x1.25左	G3/8"轴向	ø5	95	54	6	14g5	35f7	18	40000	0.3
YQXJ54WF-402A	M12x1.25左	Rc3/8"轴向	ø5	95	54	6	14g5	35f7	18	40000	0.3
YQXJ54WF-403A	M12x1.25左	NPT3/8"轴向	ø5	95	54	6	14g5	35f7	18	40000	0.3
YQXJ54WF-404A	M12x1.25左	Rc1/4"轴向	ø5	95	54	6	14g5	35f7	18	40000	0.3
YQXJ54WF-B401	M16x1.5左	G3/8"轴向	ø5	98	54	9	18g5	34.85±0.05	24	40000	0.3
YQXJ54WF-B402	M16x1.5左	Rc3/8"轴向	ø5	98	54	9	18g5	34.85±0.05	24	40000	0.3

YQXJ55WF系列脱开式微行程无轴承冷却接头

- 单通道外置式，冷却液或油雾，适用于加工中心、自动线超高速主轴应用
- 脱开式技术，采用高硬度碳化硅密封，可实现有压冷却，无压干运转
- 全流通设计，0.1mm超短脱开行程间隙，控制换刀时残留液的泄漏
- 平衡式机械密封，结构紧凑，便于安装和维修，超高速运转平稳，无故障
- 硬质铝制防腐蚀阳极氧化壳体，氮化不锈钢转体轴及导向套部件
- 此系列为无轴承外置法兰式双向冷却旋转接头

- **禁止带压干运转**

工作参数

介质： 水基冷却液、 MQL（油雾）
过滤精度： ISO 4406 等级17/15/12.小于60μm
最大压力： 140 bar; （油雾）10 bar
最高转速： 40000 r/min
最大流量： 82 L/min（标准）; 24.3 L/min（高压）
最高温度： 70 ° C

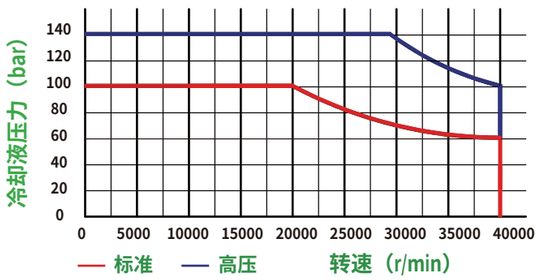

YQXJ55WF-40（B40）型双向连接

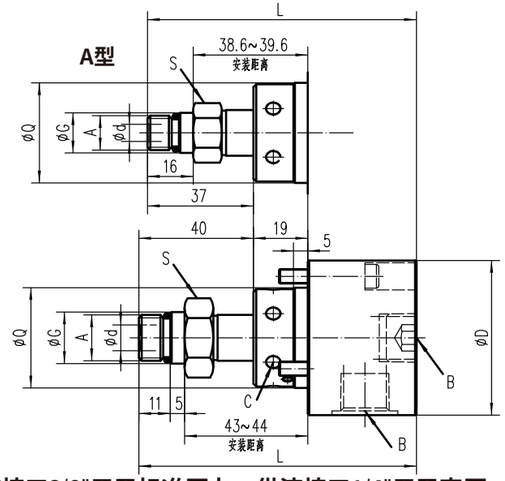

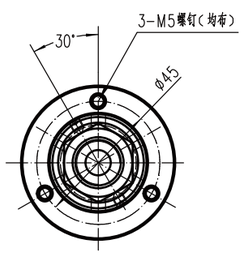

注：供液接口3/8"用于标准压力，供液接口1/4"用于高压

订货型号	主轴接口 A	供液接口 B	泄漏口 C(6×60°)	全长 L	外径 D	孔径 d	定位直径 G	支撑定位 Q	扳手尺寸 S	最高转速 (rpm)	重量 (kg)
YQXJ55WF-401	M16x1.5左	G3/8″ 双向	ø5	97	54	9	18g5	35f7	24	40000	0.35
YQXJ55WF-402	M16x1.5左	Rc3/8"双向	ø5	97	54	9	18g5	35f7	24	40000	0.35
YQXJ55WF-403	M16x1.5左	NPT3/8"双向	ø5	97	54	9	18g5	35f7	24	40000	0.35
YQXJ55WF-404	M16x1.5左	Rc1/4"双向	ø5	97	54	9	18g5	35f7	24	40000	0.35
YQXJ55WF-401A	M12x1.25左	G3/8"双向	ø5	94	54	6	14g5	35f7	18	40000	0.35
YQXJ55WF-402A	M12x1.25左	Rc3/8"双向	ø5	94	54	6	14g5	35f7	18	40000	0.35
YQXJ55WF-403A	M12x1.25左	NPT3/8"双向	ø5	94	54	6	14g5	35f7	18	40000	0.35
YQXJ55WF-404A	M12x1.25左	Rc1/4"双向	ø5	94	54	6	14g5	35f7	18	40000	0.35
YQXJ55WF-B401	M16x1.5左	G3/8"双向	ø5	97	54	9	18g5	34.85±0.05	24	40000	0.35
YQXJ55WF-B402	M16x1.5左	Rc3/8"双向	ø5	97	54	9	18g5	34.85±0.05	24	40000	0.35

旋转接头

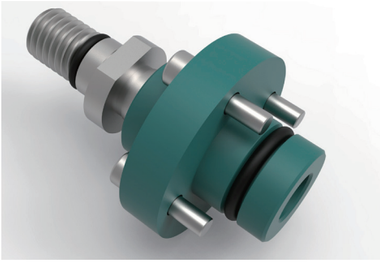

YQXJ34MF/35MF系列长行程无轴承冷却接头

- 单通道外置式，冷却液或油雾，适用于加工中心、自动线超高速主轴应用
- 闭合式技术，采用高硬度碳化硅密封，可实现有压冷却，无压干运转
- 平衡式机械密封，结构紧凑，便于安装和维修，超高速运转平稳，无故障
- YQXJ34MF具备5mm/YQXJ35MF具备8mm的轴向行程
- 旋转接头可根据夹紧机构及锁刀拉杆移动距离调整安装尺寸
- 硬质铝制防腐蚀阳极氧化壳体，氮化不锈钢转体轴及导向部件
- 此系列为无轴承外置法兰式轴向冷却旋转接头

- 禁止带压干运转

工作参数

介质： 水基冷却液、 MQL（油雾）
过滤精度： ISO 4406 等级17/15/12.小于60μm
最大压力： 140 bar; （油雾）10 bar
最高转速： 40000 r/min
最大流量： 33 L/min（标准）
最高温度： 70 ° C

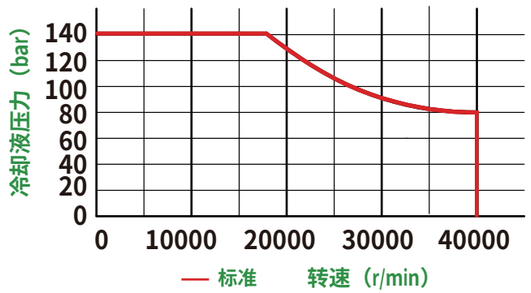

YQXJ34MF/35MF-40型轴向连接

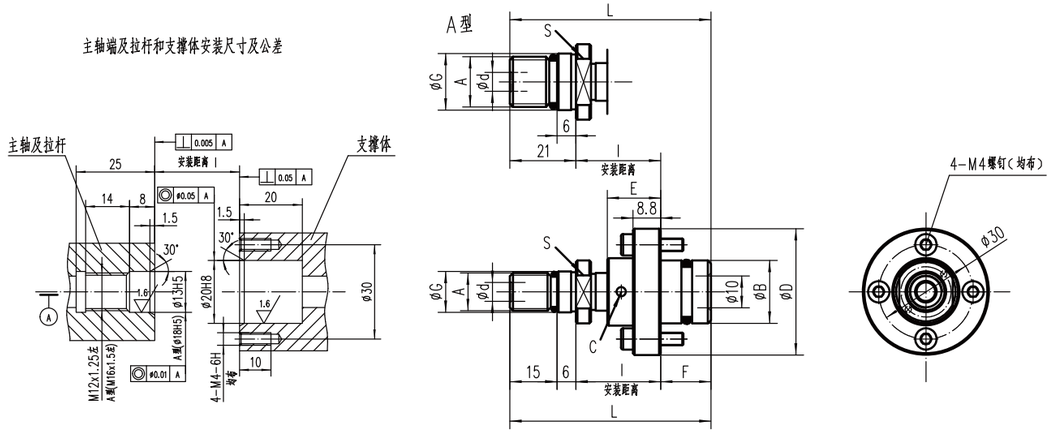

订货型号	主轴接口 A	支撑定位 B	泄漏口 C(4×90°)	全长 L	安装距离 l	外径 D	壳体长度 E	定位长度 F	定位直径 G	孔径 d	扳手尺寸 S	最高转速 (rpm)
YQXJ34MF-401	M12x1.25左	20f7	φ3	64~60	27~23	40.2	17	16	13g5	6	17	40000
YQXJ34MF-402	M12x1.25左	20f7	φ3	64~60	27~23	40.2	17	16	13g5	5	17	40000
YQXJ34MF-401A	M16x1.5左	20f7	φ3	64~60	27~23	40.2	17	16	18g5	6	19	40000
YQXJ34MF-402A	M16x1.5左	20f7	φ3	64~60	27~23	40.2	17	16	18g5	5	19	40000
YQXJ35MF-401	M12x1.25左	20f7	φ3	76~59	37~30	40.2	22.5	18	13g5	6	17	40000
YQXJ35MF-402	M12x1.25左	20f7	φ3	76~59	37~30	40.2	22.5	18	13g5	5	17	40000
YQXJ35MF-401A	M16x1.5左	20f7	φ3	76~59	37~30	40.2	22.5	18	18g5	6	19	40000
YQXJ35MF-402A	M16x1.5左	20f7	φ3	76~59	37~30	40.2	22.5	18	18g5	5	19	40000

YQXJ36MF/38MF系列长行程无轴承冷却接头

- 单通道外置式，冷却液或油雾，适用于加工中心、自动线超高速主轴应用
- 闭合式技术，采用高硬度碳化硅密封，可实现有压冷却，无压干运转
- 平衡式机械密封，结构紧凑，便于安装和维修，超高速运转平稳，无故障
- YQXJ36MF具备8mm/YQXJ38MF具备9mm的轴向行程
- 旋转接头可根据夹紧机构及锁刀拉杆移动距离调整安装尺寸
- 硬质铝制防腐蚀阳极氧化壳体，氮化不锈钢转体轴及导向部件
- 此系列为无轴承外置法兰式轴向冷却旋转接头

- 禁止带压干运转

工作参数

介质： 水基冷却液、 MQL（油雾）
过滤精度： ISO 4406 等级17/15/12.小于60μm
最大压力： 140 bar; （油雾）10 bar
最高转速： 40000 r/min
最大流量： 24.3 L/min（标准）
最高温度： 70 ° C

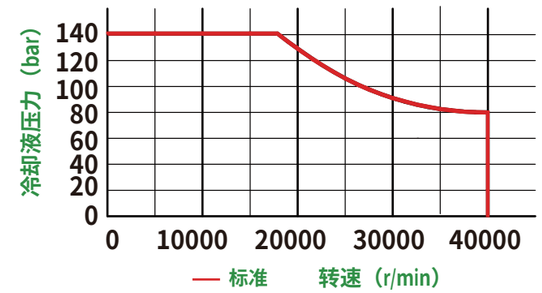

YQXJ36MF/38MF-40型轴向连接

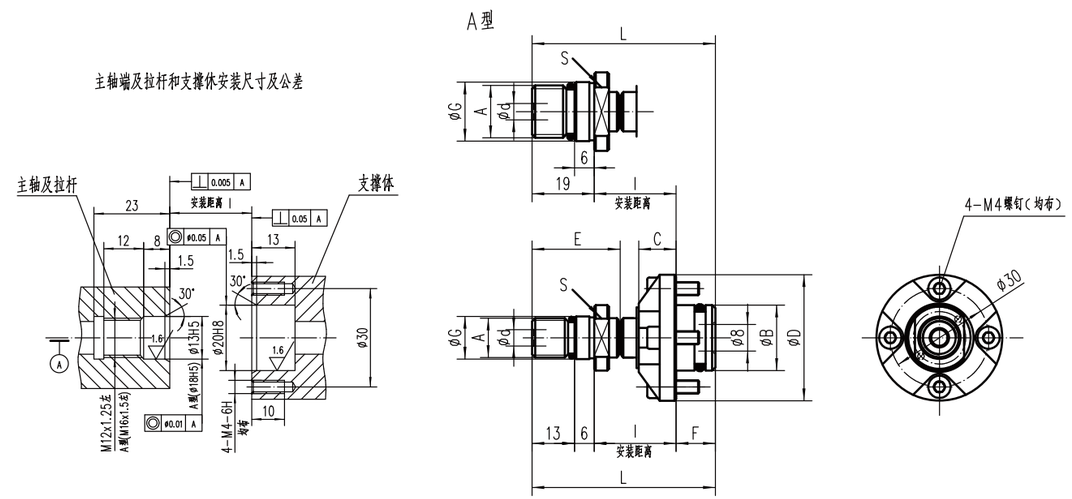

订货型号	转轴连接 A	支撑定位 B	全长 L	安装距离 l	壳体厚 C	外径 D	壳体长度 E	定位长度 F	定位直径 G	孔径 d	扳手尺寸 S	最高转速 (rpm)
YQXJ36MF-401	M12x1.25左	20f7	62~56	31~25	11.4	38.5	27	12	13g5	5	17	40000
YQXJ36MF-401A	M16x1.5左	20f7	62~56	31~25	11.4	38.5	27	12	18g5	5	19	40000
YQXJ38MF-401	M12x1.25左	20f7	71~64	40~33	11.4	38.5	36	12	13g5	5	17	40000
YQXJ38MF-401A	M16x1.5左	20f7	71~64	40~33	11.4	38.5	36	12	18g5	5	19	40000

旋转接头

YQXJ系列高速旋转接头产品型号及参数表

序号	产品系列型号	连接形式	密封面形式	主轴接口	供液（气）接口	应用介质	最大流量（L/min）	最大压力（bar）	最高转速（rpm）	重量（Kg）
1	YQXJ64M-20	内置单通道轴承式	脱开式	M16×1.5左旋	G、NPT、Rc3/8（1/4）轴向	冷却液、油雾	82标/24.3高	100	20000	0.8
2	YQXJ64M-15	内置单通道轴承式	脱开式	M16×1.5左旋	G、NPT、Rc3/8（1/4）轴向	冷却液、油雾	82标/24.3高	100	15000	0.8
3	YQXJ64M-12	内置单通道轴承式	脱开式	M16×1.5左旋	G3/8、NPT3/8、Rc3/8轴向	冷却液、油雾	82	70	12000	0.7
4	YQXJ66M-20	内置单通道轴承式	脱开式	M16×1.5左旋	G、NPT、Rc3/8（1/4）径向	冷却液、油雾	82标/24.3高	100	20000	0.8
5	YQXJ66M-15	内置单通道轴承式	脱开式	M16×1.5左旋	G、NPT、Rc3/8（1/4）径向	冷却液、油雾	82标/24.3高	100	15000	0.8
6	YQXJ66M-12	内置单通道轴承式	脱开式	M16×1.5左旋	G3/8、NPT3/8、Rc3/8径向	冷却液、油雾	82	70	12000	0.7
7	YQXJ54M-20	内置单通道轴承式	脱开式	M16×1.5左旋	G、NPT、Rc3/8（1/4）轴向	冷却液、油雾	82标/24.3高	100	20000	0.7
8	YQXJ54M-B20	内置单通道轴承式	脱开式	5/8"-18UNF左旋	NPT、Rc3/8（1/4）轴向	冷却液、油雾	82标/24.3高	100	20000	0.7
9	YQXJ54M-15	内置单通道轴承式	脱开式	M16×1.5左旋	G、NPT、Rc3/8（1/4）轴向	冷却液、油雾	82标/24.3高	100	15000	0.7
10	YQXJ54M-B15	内置单通道轴承式	脱开式	M16×1.5左旋	G3/8、NPT3/8、Rc3/8轴向	冷却液、油雾	82	100	15000	0.62
11	YQXJ54M-12	内置单通道轴承式	脱开式	M16×1.5左旋	G3/8、NPT3/8、Rc3/8轴向	冷却液、油雾	82	70	12000	0.65
12	YQXJ54M-B12	内置单通道轴承式	脱开式	M16×1.5左旋	G3/8、NPT3/8、Rc3/8轴向	冷却液、油雾	82	70	12000	0.62
13	YQXJ56M-20	内置单通道轴承式	脱开式	M16×1.5左旋	G、NPT、Rc3/8（1/4）径向	冷却液、油雾	82标/24.3高	100	20000	0.7
14	YQXJ56M-B20	内置单通道轴承式	脱开式	5/8"-18UNF左旋	G、NPT、Rc3/8（1/4）径向	冷却液、油雾	82标/24.3高	100	20000	0.7
15	YQXJ56M-15	内置单通道轴承式	脱开式	M16×1.5左旋	G、NPT、Rc3/8（1/4）径向	冷却液、油雾	82标/24.3高	100	15000	0.7
16	YQXJ56M-B15	内置单通道轴承式	脱开式	M16×1.5左旋	G3/8、NPT3/8、Rc3/8径向	冷却液、油雾	82	100	15000	0.62
17	YQXJ56M-12	内置单通道轴承式	脱开式	M16×1.5左旋	G3/8、NPT3/8、Rc3/8径向	冷却液、油雾	82	70	12000	0.65
18	YQXJ56M-B12	内置单通道轴承式	脱开式	M16×1.5左旋	G3/8、NPT3/8、Rc3/8径向	冷却液、油雾	82	70	12000	0.62
19	YQXJ44M-20	内置单通道轴承式	闭合式	M16×1.5左旋	G、NPT3/8（1/4）轴向	冷却液、油雾	82标/24.3高	100	20000	0.6
20	YQXJ44M-15	内置单通道轴承式	闭合式	M16×1.5左旋	G、NPT、Rc3/8（1/4）轴向	冷却液、油雾	82标/20高	100	15000	0.4
21	YQXJ44M-12	内置单通道轴承式	闭合式	M16×1.5左旋	G、NPT、Rc3/8（1/4）轴向	冷却液、油雾	82	70	12000	0.4
22	YQXJ46M-20	内置单通道轴承式	闭合式	M16×1.5左旋	G、NPT3/8（1/4）径向	冷却液、油雾	82标/24.3高	100	20000	0.6
23	YQXJ46M-15	内置单通道轴承式	闭合式	M16×1.5左旋	G、NPT、Rc3/8（1/4）径向	冷却液、油雾	82标/20高	100	15000	0.4
24	YQXJ46M-12	内置单通道轴承式	闭合式	M16×1.5左旋	G3/8、NPT3/8、Rc3/8径向	冷却液、油雾	82	70	12000	0.4
25	YQXJ46V-15	内置双通道轴承式	闭合式	M16×1.5左旋	G1/4、NPT1/4、Rc1/4径向	冷却液、干气、油雾	28	70	15000	0.42
26	YQXJ46V-12	内置双通道轴承式	闭合式	M16×1.5左旋	G1/4、NPT1/4、Rc1/4径向	冷却液、干气、油雾	28	70	12000	0.42
27	YQXJ34M-15	内置单通道轴承式	闭合式	M10×1左（右）旋	G1/8、NPT1/8轴向	冷却液、油雾	8	100	15000	0.35
28	YQXJ36M-15	内置单通道轴承式	闭合式	M10×1左（右）旋	G1/8、NPT1/8径向	冷却液、油雾	8	100	15000	0.35
29	YQXJ54MK-24	内置单通道轴承壳体式	脱开式	S12内六角(S9.25内八角)	G3/8、G1/4轴向	冷却液、油雾	82标/24.3高	140	24000	1.2
30	YQXJ54MK-15	内置单通道轴承壳体式	脱开式	S12内六角(S9.25内八角)	G3/8、G1/4轴向	冷却液、油雾	82标/24.3高	100	15000	1.2
31	YQXJ56MK-24	内置单通道轴承壳体式	脱开式	S12内六角(S9.25内八角)	G3/8、G1/4径向	冷却液、油雾	82标/24.3高	140	24000	1.3
32	YQXJ56MK-15	内置单通道轴承壳体式	脱开式	S12内六角(S9.25内八角)	G3/8、G1/4径向	冷却液、油雾	82标/24.3高	100	15000	1.3
33	YQXJ54MK-36	内置单通道轴承壳体式	脱开式	S7.4内八角	G3/8、G1/4轴向	冷却液、油雾	24.3	140	36000	1.1
34	YQXJ53MK-15	内置单通道轴承壳体式	脱开式	S7.4内八角	G3/8、G1/4轴向	冷却液、油雾	24.3	100	15000	1.1
35	YQXJ56MF-36	内置单通道轴承壳体式	脱开式	S7.4内八角	G1/4、Rc1/4径向	冷却液、油雾	24.3	140	36000	1.1
36	YQXJ55MF-15	内置单通道轴承壳体式	脱开式	S7.4内八角	G1/4、Rc1/4径向	冷却液、油雾	24.3	100	15000	1.1
37	YQXJ45MF-24	内置单通道轴承壳体式	闭合式	S7.4内八角	G1/4、Rc1/4径向	冷却液、油雾	24.3	80	24000	1.1
38	YQXJ46MK-24	内置单通道轴承壳体式	闭合式	S7.4内八角	G1/4、Rc1/4双向	冷却液、油雾	24.3	150	24000	1.1
39	YQXJ48MK-24	内置单通道轴承壳体式	闭合式	S7.4内八角	G1/4、Rc1/4双向	冷却液、油雾	24.3	150	24000	1.2
40	YQXJ58MK-24	内置单通道轴承壳体式	闭合式	S9.25内八角	G3/8、G1/4双向	冷却液、油雾	82标/24.3高	140	24000	1.3
41	YQXJ57MK-24	内置单通道轴承壳体式	脱开式	S7.4内八角	G1/4、Rc1/4双向	冷却液、油雾	82标/24.3高	140	24000	1.2
42	YQXJ67MK-24	内置单通道轴承壳体式	脱开式	S9.25内八角	G3/8、G1/4双向	冷却液、油雾	82标/24.3高	150	24000	1.2
43	YQXJ54Q-20	内置单通道轴承式	脱开式	M16×1.5左旋	G1/4、NPT1/4轴向	气体、真空	2200	10	20000	0.6
44	YQXJ56Q-15	内置单通道轴承式	脱开式	M16×1.5左旋	G3/8、NPT3/8径向	气体(干气或润滑气体)	2200	10	15000	0.45
45	YQXJ34V-035	内置单通道轴承式	闭合式	M10X1/3/8-24UNF	G1/8、NPT1/8轴向	液压油、气体、真空	6.7	70	3500	0.35

YQXJ系列高速旋转接头产品型号及参数表

序号	产品系列型号	连接形式	密封面形式	主轴接口	供液（气）接口	应用介质	最大流量（L/min）	最大压力（bar）	最高转速（rpm）	重量（Kg）
46	YQXJ36V-035	内置单通道轴承式	闭合式	M10X1/3/8-24UNF	G1/8、NPT1/8径向	液压油、气体、真空	6.7	70	3500	0.35
47	YQXJ54V-035	内置单通道轴承式	闭合式	M16x1.5/5/8-18UNF	G1/4、NPT1/4轴向	液压油、气体、真空	6.9	70	3500	0.5
48	YQXJ36V-035	内置单通道轴承式	闭合式	M16x1.5/5/8-18UNF	G1/4、NPT1/4径向	液压油、气体、真空	6.9	70	3500	0.5
49	YQXJ36V-035	内置单通道轴承式	闭合式	G3/4左（右）旋	G、NPT3/4（1/2）轴向	液压油、干气、油雾	53	70	3500	1.3
50	YQXJ66V-035	内置单通道轴承式	闭合式	G3/4左（右）旋	G、NPT3/4（1/2）径向	液压油、干气、油雾	53	70	3500	1.3
51	YQXJ44MF-20	外置单通道无轴承式	闭合式	M16×1.5左旋/φ12f7	G、NPT、Rc3/8；G1/4轴向	冷却液、油雾	82标/24.3高	140	30000 / 10000	0.3
52	YQXJ46MF-20	外置单通道无轴承式	闭合式	M16×1.5左旋/φ12f7	G、NPT、Rc3/8；G1/4径向	冷却液、油雾	82标/24.3高	140	30000 / 10000	0.4
53	YQXJ44MF-30	外置单通道无轴承式	闭合式	M14×1左旋	G3/8、NPT3/8、G1/4轴向	冷却液、油雾	82标/24.3高	140	30000	0.3
54	YQXJ46MF-30	外置单通道无轴承式	闭合式	M14×1左旋	G3/8、NPT3/8、G1/4径向	冷却液、油雾	82标/24.3高	140	30000	0.35
55	YQXJ54MF-20	外置单通道无轴承式	脱开式	M16×1.5左旋	G、NPT、Rc3/8；G1/4轴向	冷却液、油雾	82标/24.3高	140	30000	0.3
56	YQXJ56MF-20	外置单通道无轴承式	脱开式	M16×1.5左旋	G、NPT、Rc3/8；G1/4径向	冷却液、油雾	82标/24.3高	140	30000	0.3
57	YQXJ54VF-20	外置双通道无轴承式	脱开式	M16×1.5左旋	G3/8、NPT3/8轴向	冷却液、干气、油、油雾	28	140	20000	0.3
58	YQXJ56VF-20	外置双通道无轴承式	脱开式	M16×1.5左旋	G3/8、NPT3/8径向	冷却液、干气、油、油雾	28	140	20000	0.35
59	YQXJ54WF-40（B40）	外置单通道无轴承式	脱开式	M16×1.5左/M12×1.25左	G、NPT、Rc3/8；Rc1/4轴向	冷却液、油雾	82标/24.3高	140	40000	0.3
60	YQXJ55WF-40（B40）	外置单通道无轴承式	脱开式	M16×1.5左/M12×1.25左	G、NPT、Rc3/8;Rc1/4双向	冷却液、油雾	82标/24.3高	140	40000	0.35
61	YQXJ34MF-40	外置单通道无轴承式	闭合式	M12x1.25左/M16x1.5左	ϕ20f7定位x ϕ10孔轴向	冷却液、油雾	33	140	40000	0.25
62	YQXJ35MF-40	外置单通道无轴承式	闭合式	M12x1.25左/M16x1.5左	ϕ20f7定位x ϕ10孔轴向	冷却液、油雾	33	140	40000	0.25
63	YQXJ36MF-40	外置单通道无轴承式	闭合式	M12x1.25左/M16x1.5左	ϕ20f7定位x ϕ8孔轴向	冷却液、油雾	24.3	140	40000	0.25
64	YQXJ38MF-40	外置单通道无轴承式	闭合式	M12x1.25左/M16x1.5左	ϕ20f7定位x ϕ8孔轴向	冷却液、油雾	24.3	140	40000	0.25