产品特点

-测量范围宽、下限流速低于0.5m/s，压力损失小，叶轮抗冲击能力强；
-具有较高的抗电磁干扰和抗震动能力，采用全密封隔离保护自润滑轴承并内藏油壶，性能可靠工作寿命长；
-采用先进的超低功耗单片微机技术，整机功能强，功耗低，性能优越，具有非线性精度补偿功能的智能流量显示器。修正公式精度优于±0.02%；
-仪表系数可由按键在线设置，并可显示在LCD屏上。LCD屏直观清晰，可靠性高；
-可在被测气体压力稳定的状态下进行压力补偿。

技术参数

- ◇测量精度：1.5级
- ◇环境温度：-20℃～50℃
- ◇相对湿度：5%～95%
- ◇介质温度：-20℃～80℃
- ◇大气压力：86Kpa～106Kpa
- ◇防爆等级：ibⅡBT4

选型表

FM 150-	-	016	TP	A	说 明
FM 150					FM 150气 体 涡 轮 流 量 计
	-				（ 见 参 数 表 ）
	50				DN50
		016			1.6MPa
		025			2.5MPa
		040			4.0MPa
		063			6.3MPa
		100			10MPa
		160			16MPa
		260			26MPa
		420			42MPa
			TP		温 度 与 压 力 补 偿
				A	输 出 4-20mA/脉 冲 /RS485

尺寸图

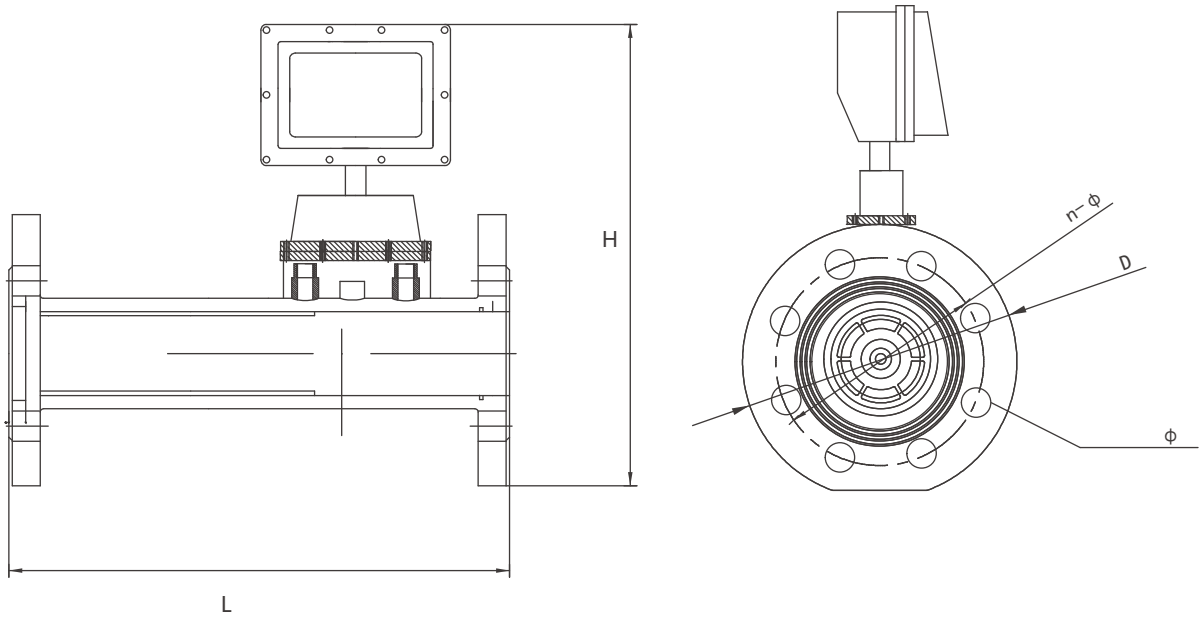

尺寸表（一）材质：铝合金

通径 DN	流量范围 m³/h	长度 L（mm）	法兰外径 D（mm）	温压高度 H（mm）	普通高度 H（mm）	孔距 n-ϕ	孔数	孔径 ϕ	螺栓规格	常规耐压 MPa
25	2.5-25 3-30	150	115	315	305	85	4	ϕ14	M12×35	1.6
50	10-100 15-150	150	165	390	380	125	4	ϕ18	M16×260	
80	13-250 20-400	150	200	415	405	160	8	ϕ18	M16×260	
100	20-400 32-650	150	220	435	425	180	8	ϕ18	M16×260	
150	50-1000 80-1600	180	285	500	490	240	8	ϕ22	M20×270	
200	80-1600 130-2500	200	340	550	540	295	12	ϕ22	M20×320	
250	130-2500 200-4000	250	405	630	620	355	12	ϕ26	M24×400	
300	200-4000 320-6500	300	460	680	670	410	12	ϕ26	M24×450	

尺寸表（二）材质：不锈钢

通径 DN	流量范围 m^3/h	长度 L（mm）	法兰外径 D（mm）	温压高度 H（mm）	普通高度 H（mm）	孔距 n-φ	孔数	孔径 φ	螺栓规格	常规耐压 MPa
25	2.5-25 3-30	150	115	370	285	85	4	M12	M12×35	1.6
32	4-40	150	140	380	295	100	4	M16	M16×40	
40	5-50 6-60	150	150		295	110	4	M16	M16×40	
50	10-100 15-150	150	165	385	300	125	4	M16	M16×40	
65	15-200	150	185	415	330	145	4	M16	M16×40	
80	13-250 20-400	150	200	420	335	160	8	M16	M16×40	
100	20-400 32-650	150	220	440	355	180	8	M16	M16×40	
125	40-800	180	250	470	385	210	8	M16	M16×40	
150	50-100 80-1600	180	285	500	490	240	8	M20	M16×40	