WLF 桥式称重传感器

weighing sensor

产品综述 Product Reviews

特性：采用双剪切桥式结构，防油、防水、防一般腐蚀性气体及介质，可适用于多种环境。

应用领域：电子汽车衡、料斗秤、轨道衡等各类电子称重设备。

Features:Adopts bi-shearing-bridge type structure, oil proof, water proof, resistant to general corrosive gas and medium. It can be used in a variety of environment.

Applications: All kinds of electronic weighing equipment, such as electric vehicle scale, vehicle testing line, hopper scale, and truck scale.

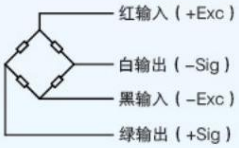

接线方式：
四芯屏蔽电缆线
标准长度5m

Connection mode:
Four-core shielding net cable
Standard length: 5m

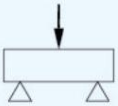

受力图
Force diagram

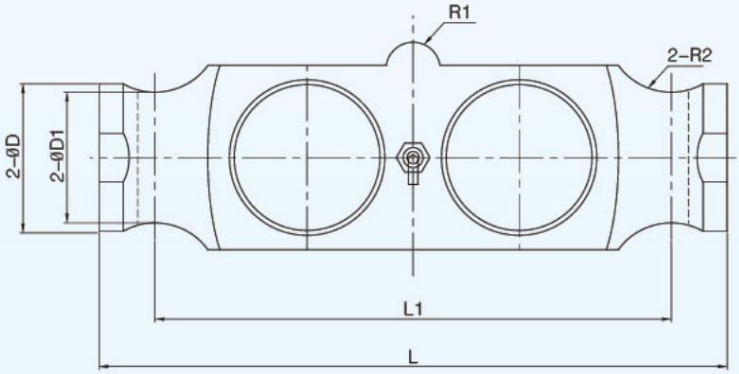

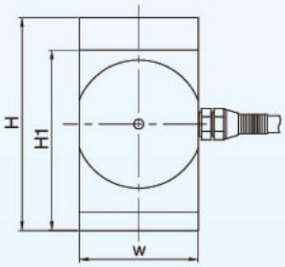

外形尺寸 External Dimension

量程Klb \ 尺寸mm	L	L1	W	H	H1	ØD	ØD1	R1	R1
10～25	203.2	180.95	36.58	58.8	49.28	Ø25.4	Ø20.32	R9.52	R9.53
40～75	215.9	184.15	49.53	76.12	62.23	Ø50.8	Ø44.45	R12.7	R19.05
50、60、75、100	292	254	49.28	88.14	74.68	Ø55.88	Ø43.18	R25.4	R19.05

技术参数 Technical Parameters

精度等级	C3	零点输出（%F.S）	±1
输出灵敏度（mV/V）	2.0±0.004	输入阻抗（Ω）	750±20
最大检定分度数（namx）	3000	输出阻抗（Ω）	700±2
最小检定分度值 (Vmin)	Emax/10000	绝缘电阻（MΩ）	≥5000（50VDC）
蠕变 (%F.S/30min)	≤±0.016	推荐使用电压（V）	5~12（DC）
温度灵敏度漂移（%F.S/10℃）	≤±0.017	安全过载（%F.S）	150
温度零点漂移（%F.S/10℃）	≤±0.015	极限过载（%F.S）	200
温度补偿范围（℃）	-20~+60	防护等级	IP67
工作温度范围（℃）	-35~+70		

安全、可靠、准确