原理结构

智能压力控制器是集压力测量，显示，输出、控制于一体的智能数显压力测控产品。该产品为全电子结构，前端采用带隔离膜充油压阻式压力传感器，由高精度的A/D转换，经微处理器运算处理，现场显示，并输出一路模拟量和四路开关量。

该智能数字压力控制器使用灵活，操作简单，调试容易，安全可靠。广泛应用于水电，自来水，石油，化工，机械，液压等行业，对流体介质的压力进行现场测量显示和控制。

产品特点

-100标准仪表安装

-4位LED数码管显示

-四路控制点继电器输出

-控制点现场设定

-4~20mA标准信号输出

-供电电源可选24VDC、220VAC

接线图

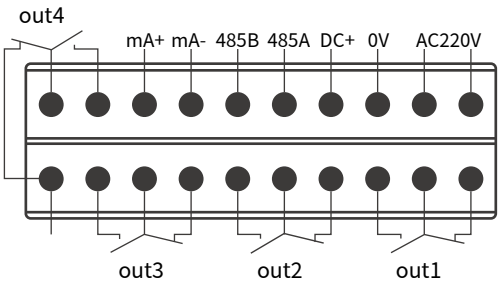

技术参数

量程范围	-0.1～100MPa	精度等级	0.5%
过载能力	200%	压力类型	表压/绝压/负压/差压
稳定性	≤0.1%/年	电源电压	24VDC/220VAC
显示方式	0.56"数码管	显示范围	-1999～9999
环境温度	-20℃～70℃	相对湿度	≤80%
安装螺纹	可选	材质	外壳：铸铝 接液：不锈钢

尺寸图（mm）

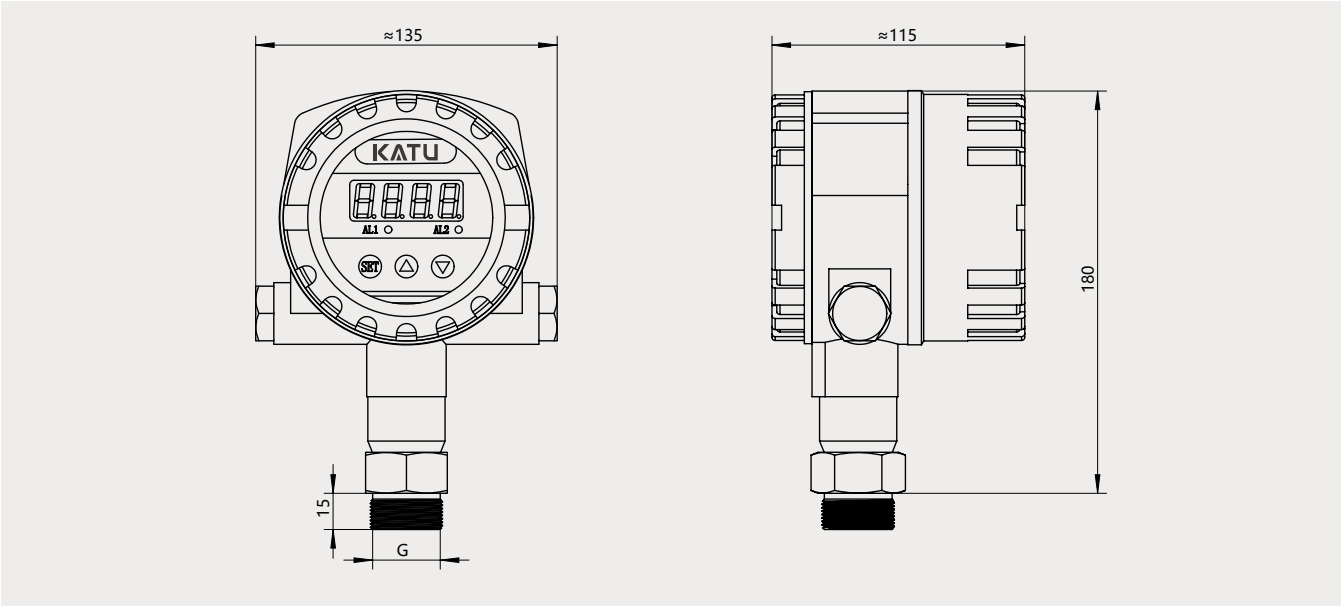

选型表

PS430	B	100	M20M	DC	详 述
PS430					PS430 智 能 压 力 控 制 器
	B				表 压
	F				负 压
		0001			测 量 范 围： -10...10KPa 或 0...10KPa
		0006			测 量 范 围： -60...60KPa 或 0...60KPa
		001			测 量 范 围： -1...1bar 或 0...1bar
		002			测 量 范 围： -1...2bar 或 0...2bar
		005			测 量 范 围： -1...5bar 或 0...5bar
		010			测 量 范 围： 0...10bar
		025			测 量 范 围： 0...25bar
		060			测 量 范 围： 0...60bar
		100			测 量 范 围： 0...100bar
		160			测 量 范 围： 0...160bar
		250			测 量 范 围： 0...250bar
		400			测 量 范 围： 0...400bar
		600			测 量 范 围： 0...600bar
		1000			测 量 范 围： 0...1000bar
			G14M		G14 外 螺 纹
			G12M		G12 外 螺 纹
			G14K		G1/4 内 螺 纹
			N14M		NPT1/4外 螺 纹
			N12M		NPT1/2外 螺 纹
			M20M		M20*1.5外 螺 纹 (常 规 螺 纹)
			D25		DN25法 兰
			D50		DN50法 兰
				DC	供 电 24VDC
				AC	供 电 220VAC