安全、可靠、准确

产品综述 Product Reviews

特性：拉压双向承载、精度高、稳定性好。

应用领域：各种自动化控制设备、称重检测设备

Features: biaxial loading for tensile and compressive, high precision, high reliability.

Applications: All kinds of automation control equipment, weighing detection device.

外形尺寸 External Dimension

型号	量程kg \ 尺寸mm	L	W	D	D1	M	Ø
WS120-A	20～150	64	70	12	16	M8×1.25	Ø74
	200～500	64	70	20	24	M12×1.75	Ø74
	500	64	70	20	/	M12×1.75	Ø74
	700～1t	64	70	25	/	M12×1.75	Ø74
	1.2t～5t	90	90	32	/	M20×2.5	Ø95
	7.5t	90	90	40	/	M24×3	Ø95
	10t	110	110	50	/	M30×2	Ø118
WS120-B	20～150	64	70	20	24	M8×1.25、M12×1.75	Ø74
	200～300	70	64	24	28	M12×1.75	Ø74
	500	70	64	24	/	M12×1.75	Ø74
	700、800、1t、1.2t、1.5t	70	64	24	/	M16×2	Ø74

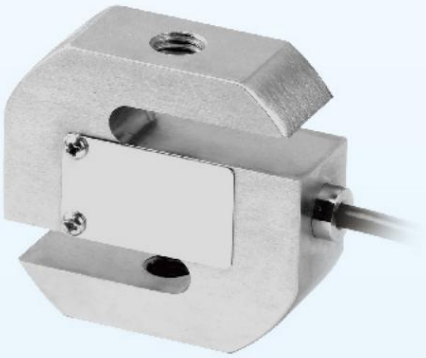

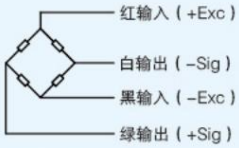

接线方式：
四芯屏蔽电缆线
标准长度5m

Connection mode:
Four-core shielding net cable
Standard length: 5m

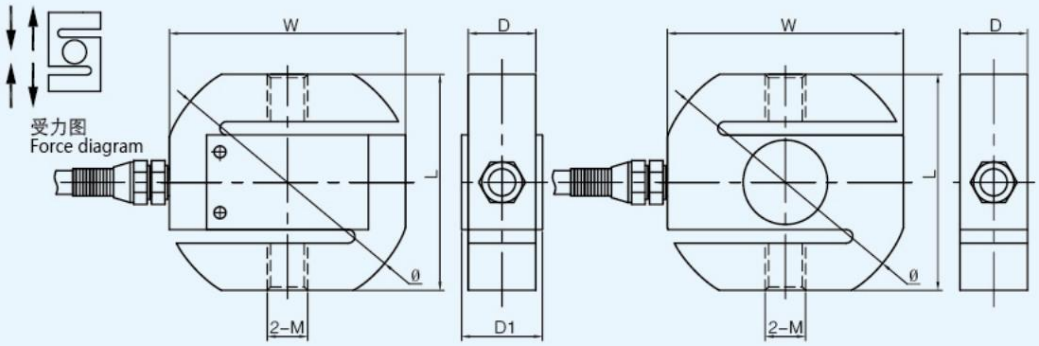

20～250kg　　500kg～10t

技术参数 Technical Parameters

精度等级	C3		±1
输出灵敏度（mV/V）	2.0±0.004	输入阻抗（Ω）	380±20
最大检定分度数（namx）	3000		352±2
最小检定分度值 (Vmin)	Emax/10000	绝缘电阻（MΩ）	≥5000（50VDC）
蠕变 (%F.S/30min)	≤±0.016		5~12（DC）
温度灵敏度漂移（%F.S/10℃）	≤±0.011	安全过载（%F.S）	150
温度零点漂移（%F.S/10℃）	≤±0.015		200
温度补偿范围（℃）	-20~+60	防护等级	IP67
工作温度范围（℃）	-35~+70		