产品原理

LT400 型电子液位/温度一体式传感器能同时输出多路信号，满足不同场所对液位与温度的监控杆，同时减少用户箱体开孔数，简易化，微型化设计，美观的外形满足设备升级需求(PNP/N-PN/0...20mA/4...20mA），全量程可扩展性模拟输出。可根据环境不同进行灵活安装，使得在调整显示器与电气输出接口时任意修改现场工况所需方向，可按照电缆布线灵活应用。

产品特点

-便于读取，坚固的LED数字显示
-全新的设计，多功能应用
-灵活的配置，输出PNP/NPN切换
-智能化菜单，变送输出量程可设置
-开关点连续可调，使用简便
-温度/液位可配置4路开关、2路模拟信号输出可选择

产品应用

机床/液压润滑系统/机械制造/自动化设备

输出信号

测量	开关输出		模拟输出
液位	OUT1	OUT2	4...20mA/0...20mA 0-10v/10-0v
	PNP/NPN	PNP/NPN	
温度	OUT3	OUT4	4...20mA/0...20mA 0-10v/10-0v
	PNP/NPN	PNP/NPN	

面板示意图

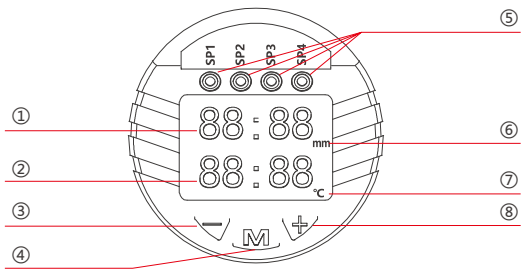

序号	功能	序号	功能
①	液位值	⑤	开关信号指示灯
②	温度值	⑥	液位单位
③	减小/向上菜单键	⑦	温度单位
④	确认键	⑧	增加/向下菜单键

技术参数

◇电源：	DC18...30V
◇测量量程：	（0-2m）可选
◇电流消耗：	最大600mA，包括开关电流
◇电气连接：	M12*1-5pin/8pin航空电缆
◇安全：	短路保护、反极性保护
◇绝缘：	DC500V
◇过压：	DC36V
◇接通时间：	＜3s
◇切换功能：	PNP/NPN、NO/NC任意切换
◇开关电流：	最大400mA
◇响应时间：	开关输出/模拟信号（0.2-5s）
◇负载：	模拟信号4...20mA≤500Ω
◇使用寿命：	100万次开关周期
◇测量精度：	10mm/5mm
◇温度	
测量量程：	可设定（出厂默认 -20...80℃）
介质温度：	-20...85℃
环境温度：	-20...80℃
存储温度：	-20...65℃
◇相对湿度：	45...75%
◇抗震性：	20g，10...2000Hz（符合IEC60068-2-6）
◇耐冲击性：	50g，6ms（符合IEC60068-2-27）
◇防护等级：	IP67
◇接液部件：	304连杆，NBR或304不锈钢浮子
◇表体外壳：	POM工程塑料

接线图

四路开关量+两路模拟量

2	棕	电源正(+)
7	蓝	电源负(-)
8	红	SP1：开关1输出默认液位开关（可切换温度开关）
4	黄	SP2：开关1输出默认液位开关（可切换温度开关）
6	粉	SP3：开关1输出默认温度开关（可切换液位开关）
1	白	SP4：开关1输出默认温度开关（可切换液位开关）
3	绿	液位模拟量：L（mA/v）
5	灰	温度模拟量：T（mA/v）

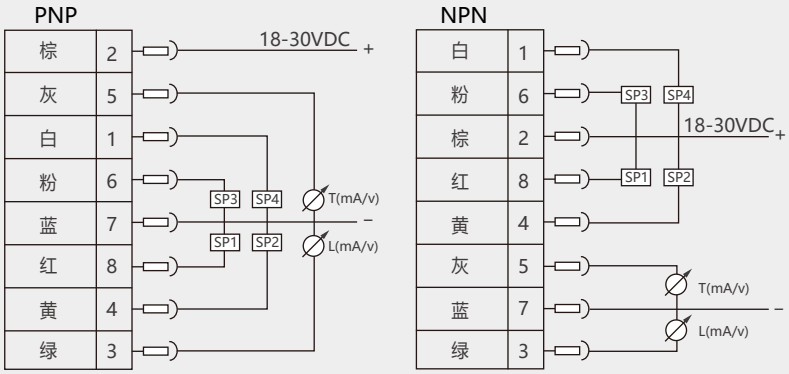

三路开关量

1	棕	电源正(+)
3	蓝	电源负(-)
4	黑	SP1：开关1输出默认液位开关（可切换温度开关）
2	白	SP2：开关1输出默认液位开关（可切换温度开关）
5	灰	SP3：开关1输出默认温度开关（可切换液位开关）

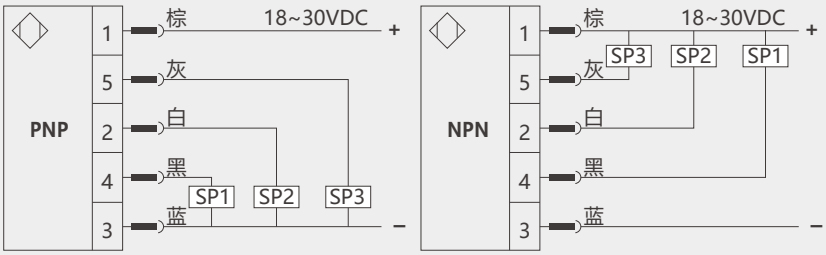

两路模拟量

1	棕	电源正(+)
3	蓝	电源负(-)
4	黑	液位模拟量：L（mA/v）
2	白	温度模拟量：T（mA/v）

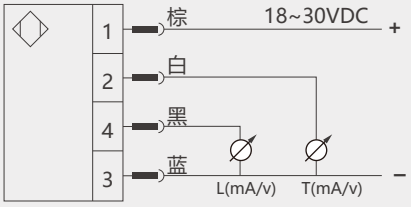

RS485通讯

1	棕	电源正(+)
3	蓝	电源负(-)
2	白	RS485(A)
4	黑	RS485(B)

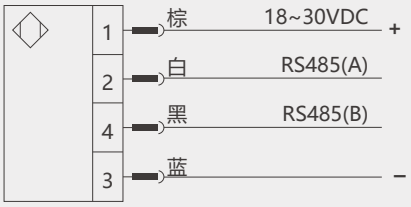

尺寸图（mm）

不锈钢浮子建议箱体开孔直接ϕ45mm

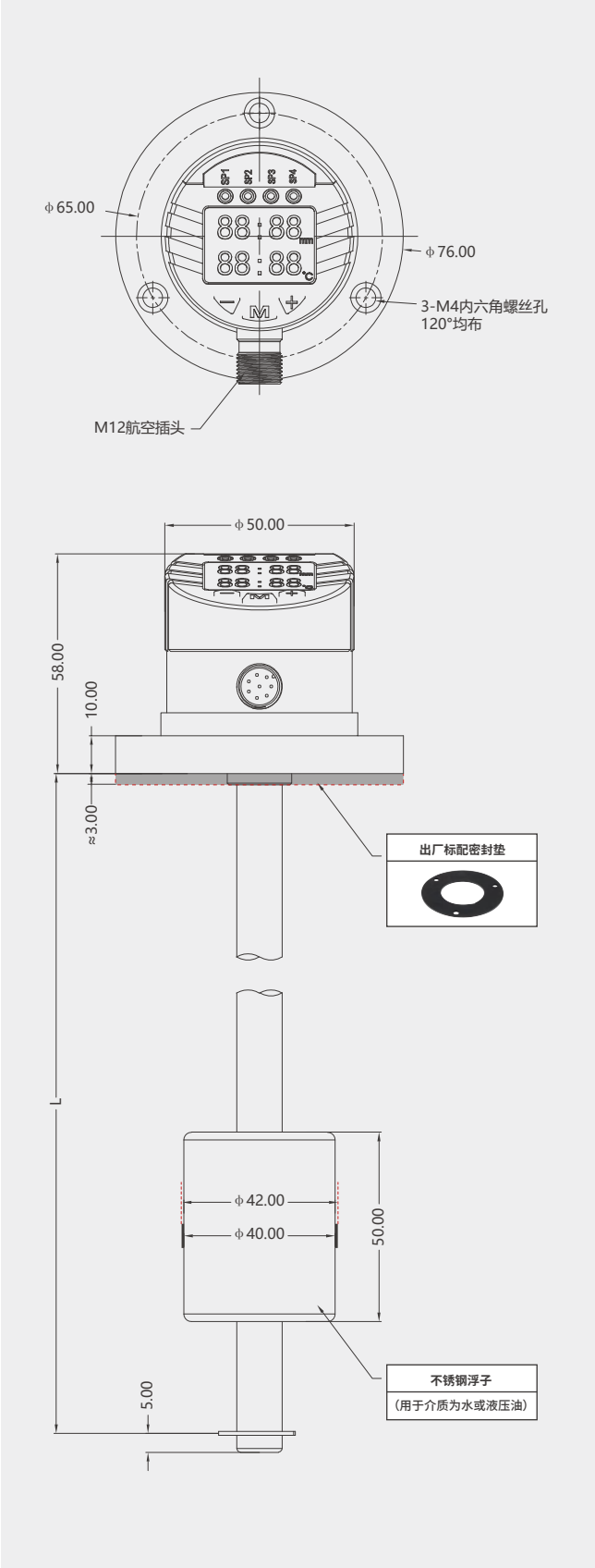

NBR浮子建议箱体直接开孔ϕ35-ϕ40mm

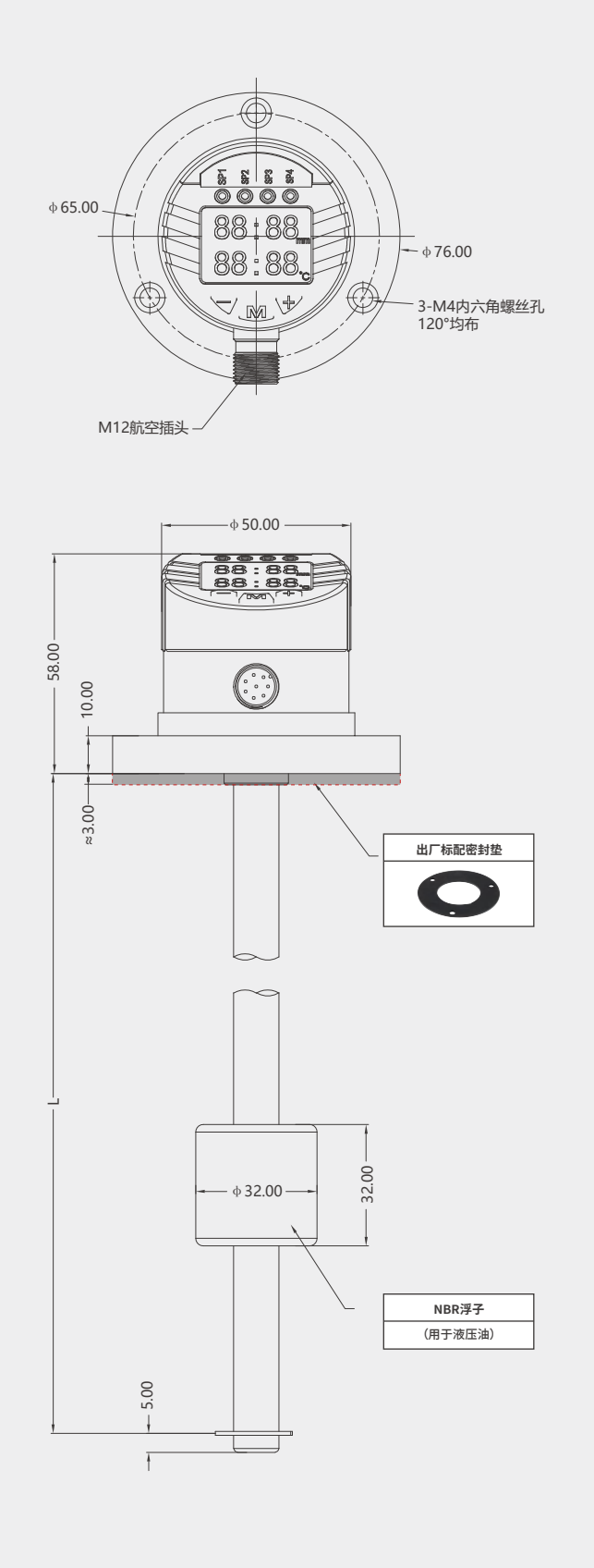

选型表

LT400-	L0100	N	-	SA	M	详述
LT400						一体式液位/温度传感器
	L0100					测量量程:100mm
	L0150					测量量程:150mm
	L0200					测量量程:200mm
	L0250					测量量程:250mm
	L0300					测量量程:300mm
	L0350					测量量程:350mm
	L0400					测量量程:400mm
	L0450					测量量程:450mm
	L0500					测量量程:500mm
	L0550					测量量程:550mm
	L0600					测量量程:600mm
	L0650					测量量程:650mm
	L0700					测量量程:700mm
	L0750					测量量程:750mm
	L0800					测量量程:800mm
	L0850					测量量程:850mm
	L0900					测量量程:900mm
	L0950					测量量程:950mm
	L1000					测量量程:1000mm
		N				浮子类型：NBR浮子(用于油)
		S				浮子类型：304浮子(用于水)
			-			测量分辨率：10mm（默认）
			5			测量分辨率：5mm
				SA		四路开关量+两路模拟量（8芯航空插头）
				S3		三路开关量（5芯航空插头）
				A2		两路模拟量（4芯航空插头）
				RS		RS485通讯（4芯航空插头）
					M	M12*1航空插头

选配附件-电气附件（M12*1-8Pin）　　出厂标配：ZL08-PC02G

名称	外形图/尺寸图（单位:mm）	材质	型号
M12*1-8Pin（2米线缆）	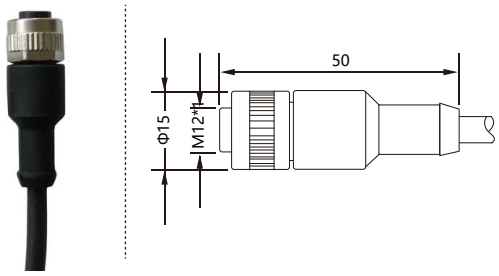	PVC	ZL08-PC02G
M12*1-8Pin（5米线缆）			ZL08-PC05G
M12*1-8Pin（10米线缆）			ZL08-PC010G
M12*1-8Pin（2米线缆）		PUR	ZL08-PU02G
M12*1-8Pin（5米线缆）			ZL08-PU05G
M12*1-8Pin（10米线缆）			ZL08-PU010G

选配附件-电气附件（M12*1-5Pin）　　出厂标配：ZL05-PC02G

名称	外形图/尺寸图（单位:mm）	材质	型号
M12*1-5Pin（2米线缆）	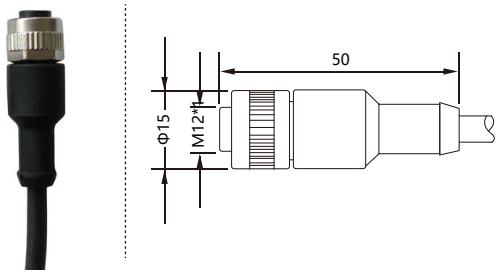	PVC	ZL05-PC02G
M12*1-5Pin（5米线缆）			ZL05-PC05G
M12*1-5Pin（10米线缆）			ZL05-PC010G
M12*1-5Pin（2米线缆）		PUR	ZL05-PU02G
M12*1-5Pin（5米线缆）			ZL05-PU05G
M12*1-5Pin（10米线缆）			ZL05-PU010G

选配附件-电气附件（M12*1-4Pin）　　出厂标配：ZL04-PC02G

名称	外形图/尺寸图（单位:mm）	材质	型号
M12*1-4Pin（2米线缆）	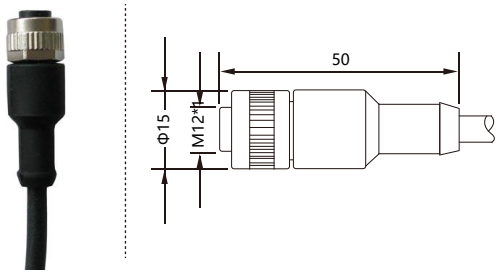	PVC	ZL04-PC02G
M12*1-4Pin（5米线缆）			ZL04-PC05G
M12*1-4Pin（10米线缆）			ZL04-PC010G
M12*1-4Pin（2米线缆）		PUR	ZL04-PU02G
M12*1-4Pin（5米线缆）			ZL04-PU05G
M12*1-4Pin（10米线缆）			ZL04-PU010G