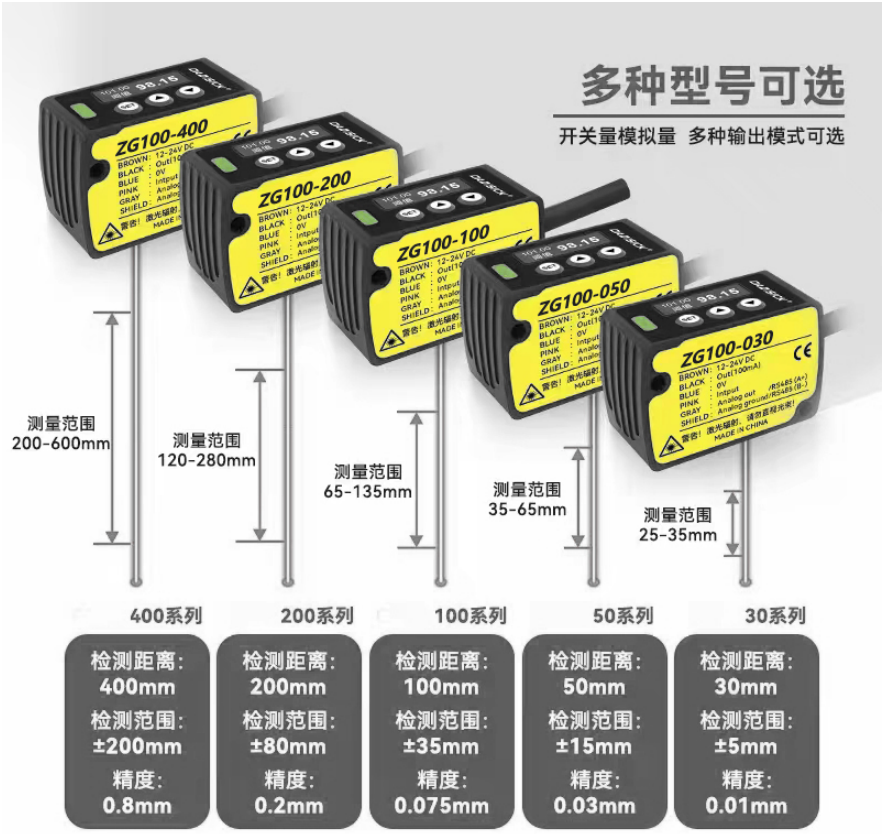

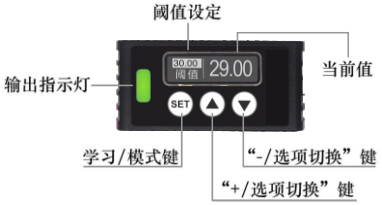

上电显示阈值和当前检测值。红色指示灯为输出指示灯，绿色为电源通电指示灯

尺寸图（mm）

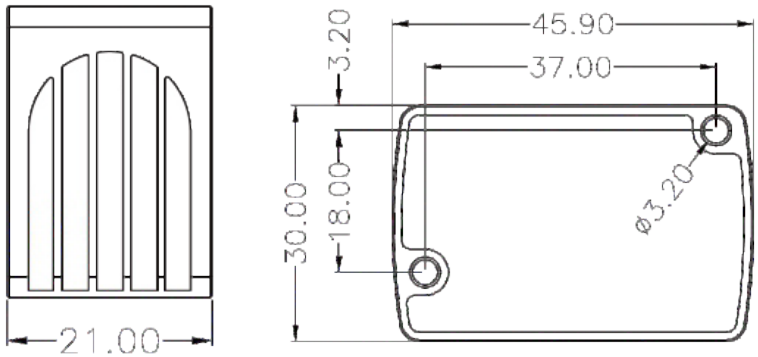
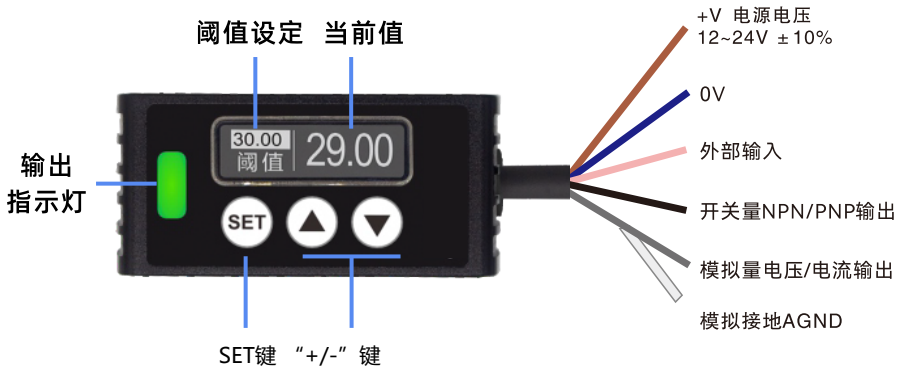
接线图