WRA 板环式称重传感器
weighing sensor

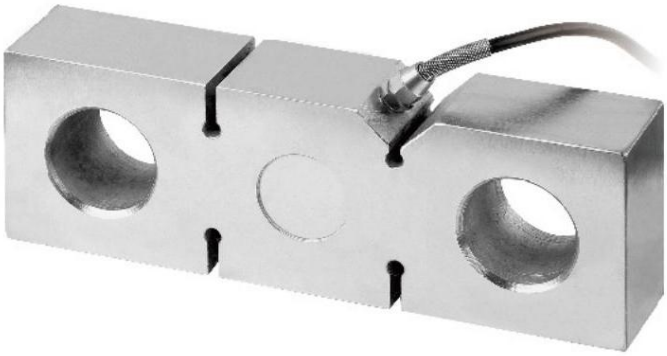

产品综述 Product Reviews

特性：典型的板环结构，也可采用双剪切式的板环结构，精度高、抗过载能力强、可靠性高。

应用领域：各种吊钩秤，起重超载保护设备等。

Features: adopt typical plate– ring structure or double shear plate–ring structure. High precision, overload capacity and reliability.

Applications: All kinds of hook scales, overload protection device of hoisting equipment.

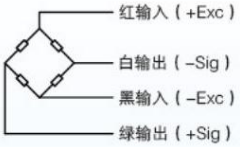

接线方式：
四芯屏蔽电缆线
标准长度5m
Connection mode:
Four–core shielding net cable
Standard length: 5m

受力图
Force diagram

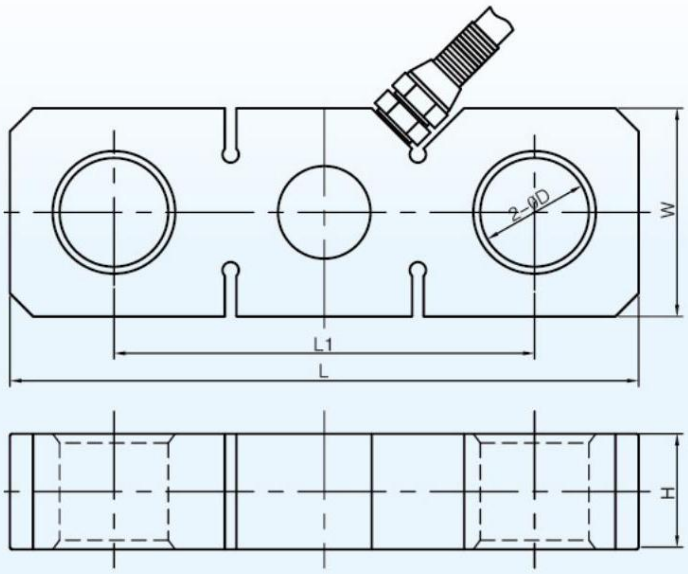

外形尺寸 External Dimension

量程t \ 尺寸mm	L	W	H	L1	ØD
1、2、3	218	64	23	140	Ø34
3、5	200	70	30	140	Ø38
8、10、12	272	90	50	182	Ø47
15、20、30	340	130	50	210	Ø63
50	364	122	70	222	Ø72
100	500	190	130	305	Ø97

技术参数 Technical Parameters

精度等级	C3	零点输出（%F.S）	±1
输出灵敏度（mV/V）	2.0±0.004	输入阻抗（Ω）	380±20
最大检定分度数（namx）	3000	输出阻抗（Ω）	352±2
最小检定分度值 (Vmin)	Emax/10000	绝缘电阻（MΩ）	≥5000（50VDC）
蠕变 (%F.S/30min)	≤±0.016	推荐使用电压（V）	5~12（DC）
温度灵敏度漂移（%F.S/10℃）	≤±0.011	安全过载（%F.S）	150
温度零点漂移（%F.S/10℃）	≤±0.015	极限过载（%F.S）	200
温度补偿范围（℃）	–20~+60	防护等级	IP67
工作温度范围（℃）	–35~+70		

安全、可靠、准确