Askar

120 APO

■ 使用说明书

警告

请勿通过本望远镜直接观测太阳，这样做可能导致瞬间失明，请购买专用太阳观测滤镜或滤膜，来获得最安全的观测指导。

www.sharpstar-optics.com

中文版（简体）

使用产品前请仔细阅读本使用说明书

Askar 120APO是一款拥有120mm口径，840mm焦距，原生焦比F/7的天文望远镜。

Askar 120APO的镜片结构秉持了锐星光学的APO镜片传统，为三片式全分离APO镜头设计，其中含有一片ED玻璃。

Askar 120APO镜筒全部使用高质量CNC加工工艺，经过阳极氧化和表面喷漆处理。主镜筒内置光阑，且内壁全部进行消光处理。
此外，遮光罩采用可伸缩设计，并配有加大的遮光罩手拧锁紧螺丝，防止遮光罩在使用过程中滑落。

在Askar 120APO的调焦器上，总共设有2个寻星镜基座，分布在调焦器的两侧。除了在更换寻星镜位置时无需拆装，还能提供更多位置接驳天文配件。

Askar 120APO 抱箍的轻量化设计，使其整体重量仅780g。提手的多功能设计，使其同样可以接驳需要使用寻星镜基座的天文配件。抱箍使用CNC定制手拧螺丝搭配蚌壳式开口设计，无需多余工具，拆卸方便。鸠尾板规格为Vixen型，可搭配同规格赤道仪或经纬仪，鸠尾板多孔的设计，便于调整鸠尾板相对抱箍的位置，其长度达到290mm，在使用时更方便在赤道仪上平衡。

Askar 120APO 采用分段式主镜筒设计，在不使用延长管时，可搭配双目进行观测。装配延长管后，即可连接0.8倍减焦镜或1.0平场镜进行拍摄，也可连接天顶镜搭配目镜进行目视观测。

在调焦器选择上，Askar 120APO 采用了双速齿轮齿条式3.3英寸刚性调焦器，CNC高精度加工，兼容大部分电动调焦设备，提供100mm调

焦行程，并搭载高精度重型360°构图旋转器，采用激光雕刻长度方向与圆周方向的标尺，便于用户调整和信息记录。360°旋转器使用加大锁紧螺丝，防止在拍摄过程中图像的位移。调焦筒内壁采用特殊消光纹并且使用高质量消光漆涂装，降低杂散光的干扰。

最后，Askar 120APO是一款非常注重观测设备兼容性的产品，无论连接1.25英寸、2英寸天顶镜或各种目镜，都能合焦并进行观测。由于分段式主镜筒设计，还可以搭载双目观测器进行观测。

有效口径：120mm
焦距：840mm
焦比：f/7
物镜类型：三片式全分离APO（包括一片ED玻璃）
全长：722mm（遮光罩缩进状态）804mm（遮光罩伸出状态）
本体重量：5.7kg
标准装重量：6.5kg
末端接口：2英寸接口、1.25英寸接口
标配：120APO本体一个，抱箍一对，提手一个，290mm Vixen窄型鸠尾板一个，牛津布箱包一个，说明书一份

尺寸及部件分布图

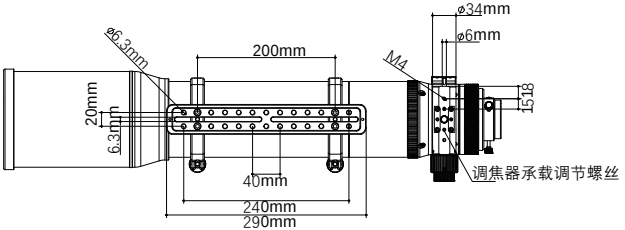

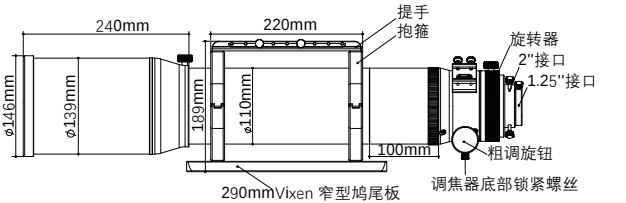

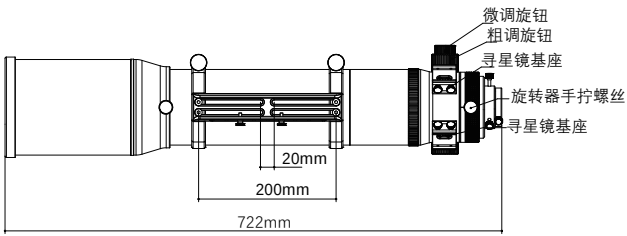

分段式镜筒拆卸操作说明

①

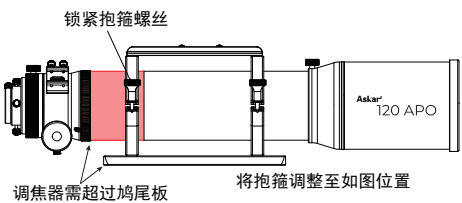

②

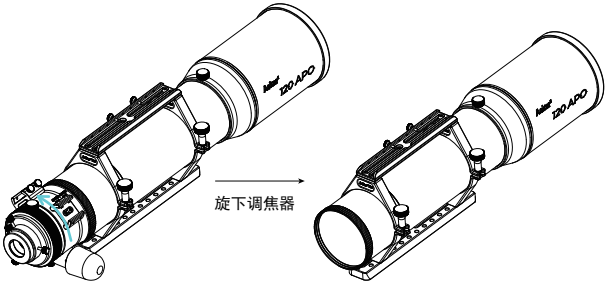
Askar
120 APO
旋下调焦器
Askar
120 APO

③

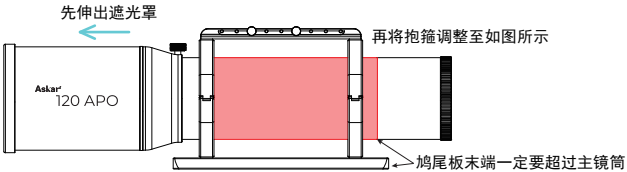
先伸出遮光罩
再将抱箍调整至如图所示
Askar
120 APO
鸠尾板末端一定要超过主镜筒

④

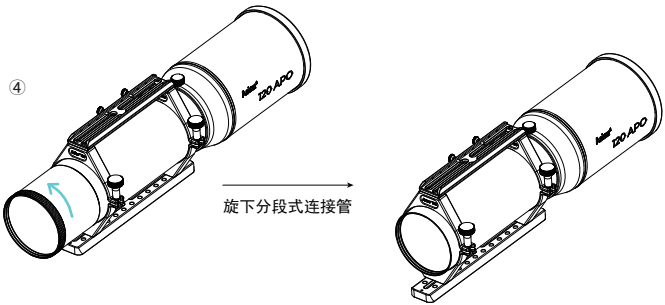
Askar
120 APO
旋下分段式连接管
Askar
120 APO

⑤

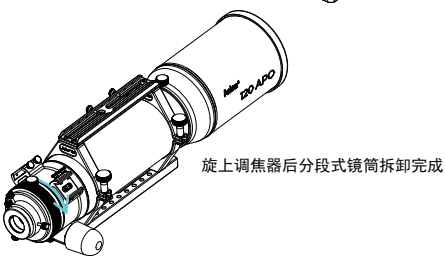
Askar
120 APO
旋上调焦器后分段式镜筒拆卸完成

锁紧螺丝示意图

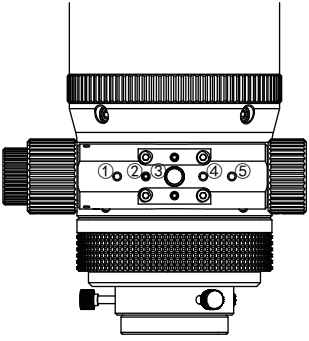

②承载螺丝

③底部锁紧螺丝

①③④⑤可用于EAF安装

包装含有

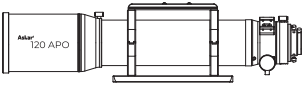

120APO本体，抱箍一对，提手一个，
290mm Vixen窄型鸠尾板一个

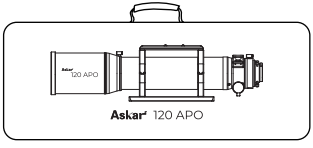

牛津布包一个

说明书

保修卡

检测单

合格证

官方网站　微信客服　微信公众号

哔哩哔哩　微博　小红书

抖音