Askar

140 APO

■ 使用说明书

警告

请勿通过本望远镜直接观测太阳，这样做可能导致瞬间失明，请购买专用太阳观测滤镜或滤膜，来获得最安全的观测指导。

www.sharpstar-optics.com

中文版（简体）

使用产品前请仔细阅读本使用说明书

Askar 140APO是一款拥有140mm口径，980mm焦距，原生焦比F7的光学镜筒。Askar 140APO的镜片结构为三片式全分离镜片设计，其中含有一片ED玻璃。

作为一款大口径长焦比望远镜，Askar 140APO在设计时充分考虑了它的便携性。整体最短尺寸仅有735mm，本体重量为9.2千克，总重量为10.9千克（含提手抱箍鸠尾板）。

Askar 140APO镜筒全部使用高质量CNC加工工艺，经过阳极氧化和表面喷漆处理。主镜筒内置光阑，且内壁全部进行消光处理。遮光罩采用可伸缩设计，并配有加大的遮光罩手拧锁紧螺丝，防止遮光罩在使用过程中滑落。

Askar 140APO的抱箍整体轻量化设计，整体重量为1.7千克。提手长度为220mm，特殊设计开槽使其同样可以接驳需要使用寻星镜基座的天文配件。抱箍使用CNC定制手拧螺丝搭配蚌壳式开口设计，无需多余工具，拆卸方便。鸠尾板规格为Losmandy型，可搭配同规格赤道仪或经纬仪，鸠尾板多孔的设计，便于调整鸠尾板相对抱箍的位置，其长度达到300mm，在使用时更方便在赤道仪上平衡。

Askar 140APO后段镜筒采用一体化伸缩设计，同时强化整体稳定性，确保光轴在镜筒伸出时不会受到影响，从而保证拍摄品质。可伸缩镜筒上还设计了船舵型锁紧圈，方便后段镜筒旋松或锁紧。

镜筒缩进状态下，140APO可搭配双目观测器使用；镜筒伸长状态下，140APO可搭载专用减焦镜或专用平场镜进行拍摄或使用天顶镜及目镜进行目视观测。

在调焦器选择上，Askar140APO 采用了双速齿轮齿条式大型3.5英寸刚性调焦器。兼容市面绝大部分电动调焦设备。提供100mm调焦行程，

并搭载高精度重型360°构图旋转器，在长度方向与圆周方向激光雕刻刻度，便于用户调整和信息记录。360°旋转器使用加大锁紧螺丝，方便锁紧，防止在拍摄过程中图像的位移。调焦筒内壁加工特殊消光纹并且使用高质量消光漆涂装，降低杂散光的干扰。

在Askar 140APO的调焦器上，总共设有2个寻星镜基座，分布在调焦器的两侧。除了在更换寻星镜位置时无需拆装，还能提供更多位置接驳天文配件。

最后，Askar 140APO是一款非常注重观测设备兼容性的产品，调焦器后部搭配1.25”/2”转接口，方便目视。无论连接1.25英寸、2英寸天顶镜或各种目镜，都能合焦并进行观测。由于伸缩式镜筒设计，Askar 140APO还可以搭载双目观测器进行观测。

有效口径：140mm
焦距：980mm
焦比：f/7
物镜类型：三片式全分离APO（包括一片ED玻璃）
全长：735mm（遮光罩缩进状态）870mm（遮光罩伸出状态）
后段可调节镜筒伸缩范围：125mm
本体重量：9.2kg
标准装重量：10.9kg
末端接口：2英寸接口、1.25英寸接口

全部缩进后，拿下端盖、重心距离前端约为280mm

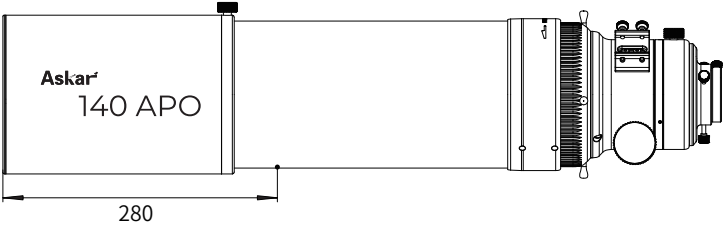

尺寸及部件分布图

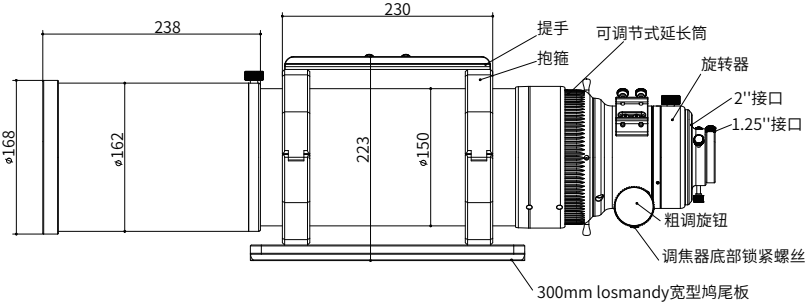
238
230
提手
抱箍
可调节式延长筒
旋转器
2''接口
1.25''接口
ø168
ø162
223
ø150
粗调旋钮
调焦器底部锁紧螺丝
300mm losmandy宽型鸠尾板

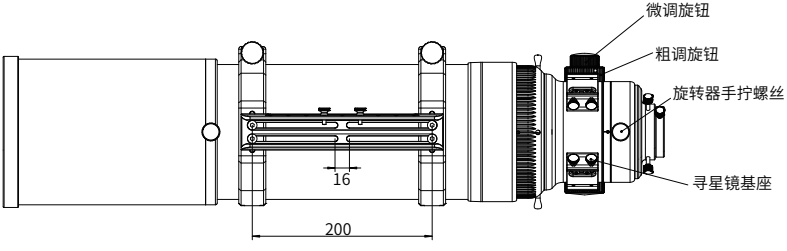
微调旋钮
粗调旋钮
旋转器手拧螺丝
16
寻星镜基座
200

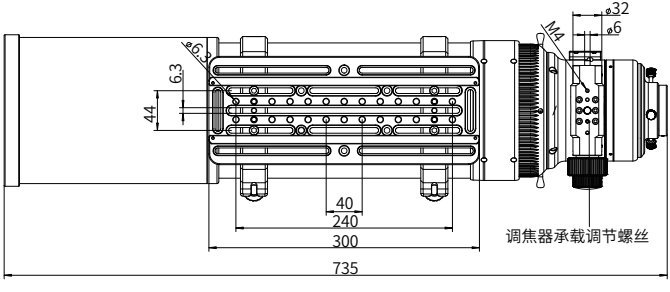
ø32
ø6
M4
ø6.3
6.3
44
40
240
300
735
调焦器承载调节螺丝

伸缩镜筒使用步骤

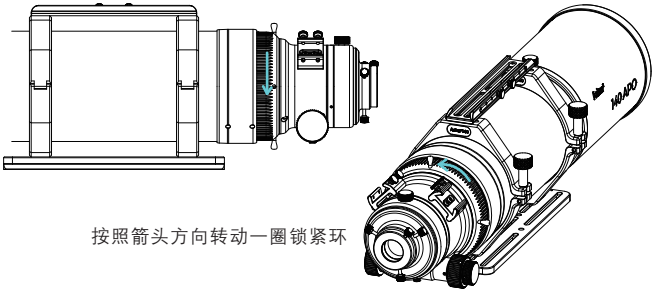

按照箭头方向转动一圈锁紧环

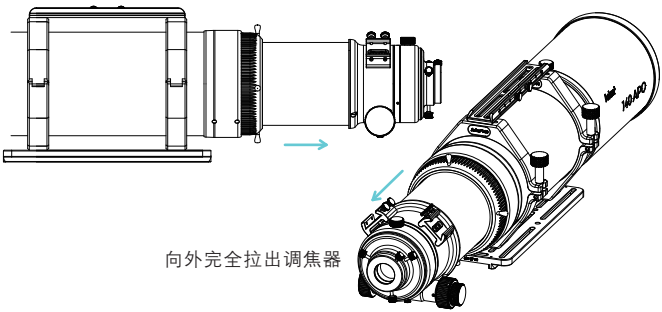

向外完全拉出调焦器

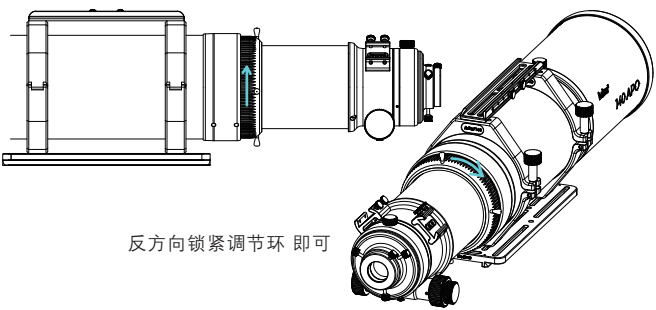

反方向锁紧调节环 即可

调焦器锁紧螺丝示意图

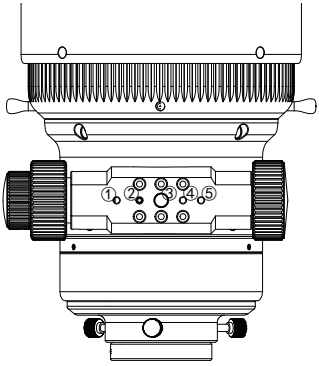

②承载螺丝

③底部锁紧螺丝

①③④⑤可用于EAF安装

包装含有

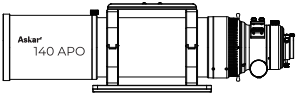

140APO本体一个，抱箍一对，提手一个，
300mm Losmandy宽型鸠尾板一个

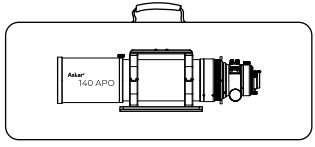

牛津布包一个

说明书

保修卡

检测单

合格证

官方网站

微信客服

微信公众号

bilibili 哔哩哔哩

微博

小红书

锐星

抖音