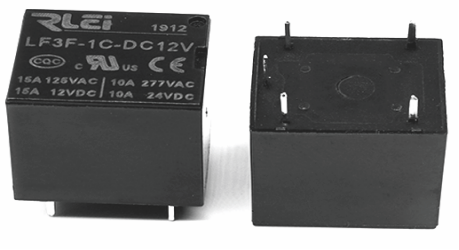

E480937

DL-20220708016C

CQC2019010303232500

产品特点

- ★ 体积小、重量轻、灵敏度高，使用寿命长
- ★ 可提供1组(10A)触点转换高触点容量: 10A、7A
- ★ 可直接焊接在印刷线路板上

型号说明

LF3F(T73) 1C - 12VDC

瑞雷企业LF系列产品	
设计代号/Design codee	
通用型号/General model	(可以省略)
触点形式/Contact form	1A：1组常开　1C：1组转换　1D：1组常闭
线圈电压/Coil voltage	DC5V 6V 9V 12V 24V 36V 48V

技术参数

外形尺寸 Dimension		19.5X15.5X16mm	
触点Contact	形式Contact form	1Z, 1H, 1D	
	负载（阻性）Rated load	15A	10A
	最大切换电压 Max switching voltage	277VAC/28VDC	
	接触电阻（初始）Contact resistance	≤100mΩ	
	触点材料 Material	银合金	
	电气寿命（频率1S通，1S断）Electrical life	≥10^5	
	机械寿命（频率300次/1分钟)Mechanical life	≥10^7	
吸合电压（23℃)Max.allowed voltage		≤75% X 额定电压	
释放电压（23℃)Release voltage		≤10% X 额定电压	
最大电压（23℃)Max.allowed voltage		110% X 额定电压	
线圈电压 Nominal voltage		DC:3V~48V	
线圈功率 Coll power		0.36W, 0.45W	
吸合时间 Operate time		≤10ms	
释放时间 Release time		≤5ms	
介质耐压 Dielictricstength	同极触点之间 Between contacts	1100VAC/1min(漏电流1mA)	
	触点与线圈间 Between contacts and coil	1800VAC/1min(漏电流1mA)	
绝缘电阻 Insulation resistance		≥1000m (500VDC)	
环境温度 Ambient temperature		-55℃ ~ +70℃(不冷凝)	
环境湿度 Ambient humidity		35%~80%RH	
大气压力 Atmospheric pressure		86~106KPa	
耐冲压 Resistance stamping		10G(正弦波半脉冲：11ms)	
耐振动 Vibration Resistance		10~55Hz 双振幅　双振幅15mm	
安装方式 Install model PCB		PCB印刷版式	
重量 Weight		约10g	
包装信息 Package	内盒数量 InnerB Box Quantity	纸盒/100只 吸塑盒/100只	
	装箱数量 Carton Quantity	纸盒/1000箱 吸塑盒/2000箱	
	外箱尺寸 Meas	2000只：400*300*290mm 1000只：340*225*170mm	
	重量 Weight	净重16.25KG /每箱　毛重17.25KG每箱	
		净重8.05KG/每箱　毛重9.05KG/每箱	

线圈参数

额定电压 DC(V)	额定电流 ±10(mA)	线圈电阻 ±10%(Ω)	最大连续外加电压 (V)	吸合电压 (Max.)	释放电压 (Min.)	额定功耗 (W)
3	120	25	额定电压 X 110%	≤额定电压 75%	≥额定电压 10%	0.36
5	72	69				
6	60	100				
9	40	225				
12	30	400				
24	15	1600				
36	10	3600				
48	7.5	6400				
12	37.5	320				0.45
24	18.8	1280				

曲线性能图

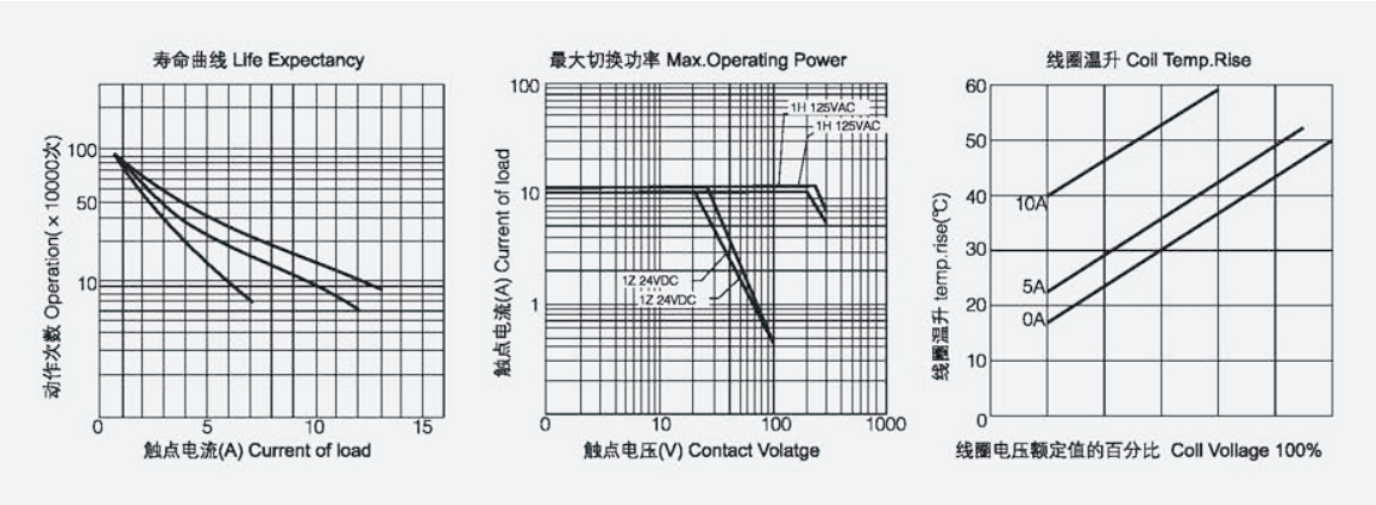

外形安装尺寸图(mm)

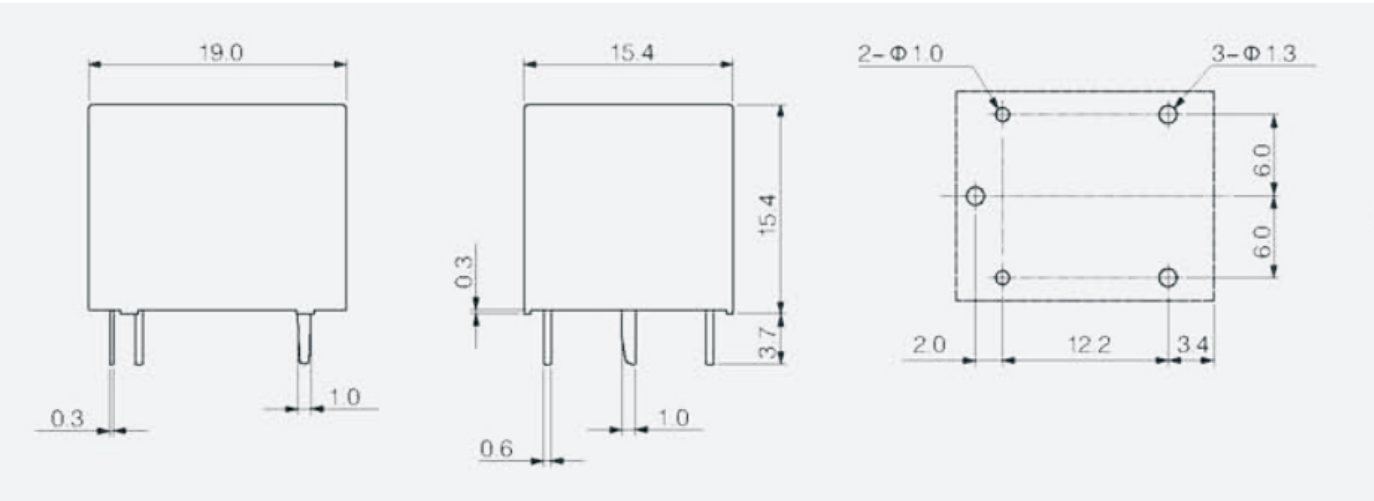

接线图

LF3F-1A

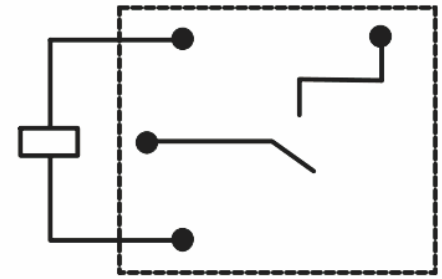

< 底视图 >

LF3F-1C

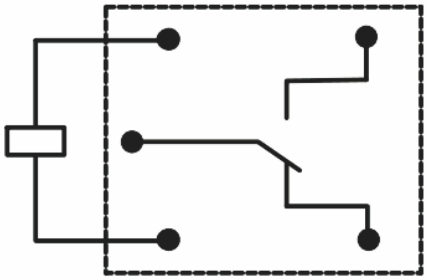

< 底视图 >

LF3F-1D

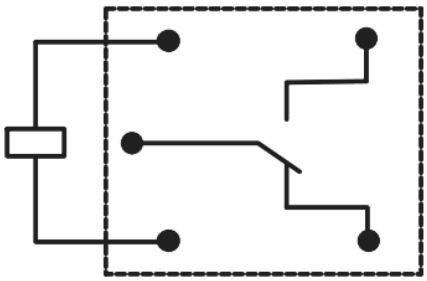

< 底视图 >

备注：

1) 产品部分外形尺寸未注尺寸公差:
当外形尺寸≤1mm, 公差±0.2mm;
当外形尺寸在1~5mm之间时，公差±0.3mm;
当外形尺寸>5mm时，公差为±0.4mm。
2) 安装孔尺寸中未注尺寸公差±0.1mm。

声明：
本产品规格书仅供客户使用参考，若有更改，恕不另行通知。
对瑞雷工业而言，不可能评定继电器在每个具体应用领域的所有性能参数要求，因而客户应根据具体的使用条件选择与之相匹配的产品，若有疑问，请与瑞雷工业联系以便获取更多的技术支持。

深圳市瑞雷工业电气有限公司
www.rlel.com.cn 咨询热线：0755-83652012

深圳市瑞雷工业电气有限公司 版权所有 2020