专业高品质继电器供应商

通用继电器 LK系列

LK2C/3C

二维码 扫一扫>
www.rlei.com.cn

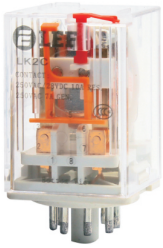

产品特点

- ★ 使用寿命长
- ★ 通用性强
- ★ 触点负载大
- ★ 插入式安装
- ★ 使用方便

型号说明

L K 2C/3C - □ -12VDC (XXX)

瑞雷企业标识	
设计代号/Design code	
触点形式/Contact form	2H: 2组常开，2D: 2组常闭，2Z: 2组转换 3H: 3组常开，3D: 3组常闭，3Z: 3组转换
结构形式/Structure form	无：无发光二级管　L：带发光二极管　B：带测试按钮
线圈电压/Coil voltage	6，12，24,48,110 VDC　6,12,24,48,100/120,220/240VAC
客户特性号/Customer characteristics	

技术参数

触点Contact	形式Contact form	2Z, 2H, 2D	3Z, 3H, 3D
	负载（阻性）Rated load	10A/240VAC　28VDC	
	接触电阻（初始）Contact resistance	≤100mΩ	
	触点材料 Material	银合金 Silver Alloy	
	电气寿命（频率1S通，1S断）Electrical life	$\geq 10^5$	
	机械寿命（频率300次/1分钟)Mechanical life	$\geq 10^7$	
吸合电压（23℃)Max.allowed voltage		DC: ≤75% X 额定电压	
		AC: ≤80% X 额定电压	
释放电压（23℃)Release voltage		DC: ≤10% X 额定电压	
		AC: ≤30% X 额定电压	
最大电压（23℃)Max.allowed voltage		110% X 额定电压	
线圈电压 Nominal voltage	直流(DC)	6V,9V,12V,24V,36V,48V,110V,220V(电压可订制)	
	交流(AC)	6V,9V,12V,24V,36V,48V,110V,220V,380V(电压可订制)	
线圈功率 Coll power	直流(DC)	DC: 1.5W	
	交流(AC)	AC: 2.7VA	
吸合时间 Operate time		≤20ms	
释放时间 Release time		≤15ms	
介质耐压 Dielictricstength	初始耐压 Initial pressure	1500VAC/1min(漏电流1mA)	
	异极触点之间 Between contacts (different pole)	1500VAC/1min(漏电流1mA)	
	触点与线圈间 Between contacts and coil	1500VAC/1min(漏电流1mA)	
绝缘电阻 Insulation resistance		≥500mΩ (500VDC)	
环境温度 Ambient temperature		-25℃ ~ +55℃	
环境湿度 Ambient humidity		45%~75%RH	
大气压力 Atmospheric pressure		86~106KPa	
耐冲压 Resistance stamping		10G(正弦波半脉冲：11ms)	
耐振动 Vibration Resistance		10~55Hz 双振幅:1.5mm	
安装方式 Install model PCB		插入式 Plug-in	
重量 Weight		约55g	
包装信息 Package	内盒数量 InnerB Box Quantity	纸盒 10/只，泡沫盒 20/只	
	装箱数量 Carton Quantity	纸盒 200只/箱, 泡沫盒 200只/箱	
	外箱尺寸 Meas	纸盒 395X198X318mm，泡沫盒 375X240X480mm	
	重量 Weight	净重：16KG/箱　毛重：15KG/箱	

线圈参数

额定电压 VDC	动作电压 VDC	释放电压 VDC	最大电压 VDC	线圈电阻 Ω
6	4.8	0.60	7.2	23.5x(1±10%)
12	9.6	1.20	14.4	95x(1±10%)
24	19.2	2.40	28.8	430x(1±10%)
48	38.4	4.80	57.6	1630x(1±10%)
100	80.0	10.0	120	6800x(1±10%)
110	88.0	11.0	132	7300x(1±10%)

额定电压 VAC	动作电压 VAC	释放电压 VAC	最大电压 VAC	线圈电阻 Ω
6	4.80	1.80	7.20	3.9x(1±10%)
12	9.60	3.60	14.4	16.9x(1±10%)
24	19.2	7.20	28.8	70x(1±10%)
48	38.4	14.4	57.6	315x(1±10%)
110/120	88.0	36.0	132	1600x(1±10%)
220/240	176.0	72.0	264	6800x(1±10%)

曲线性能图

最大切换功率

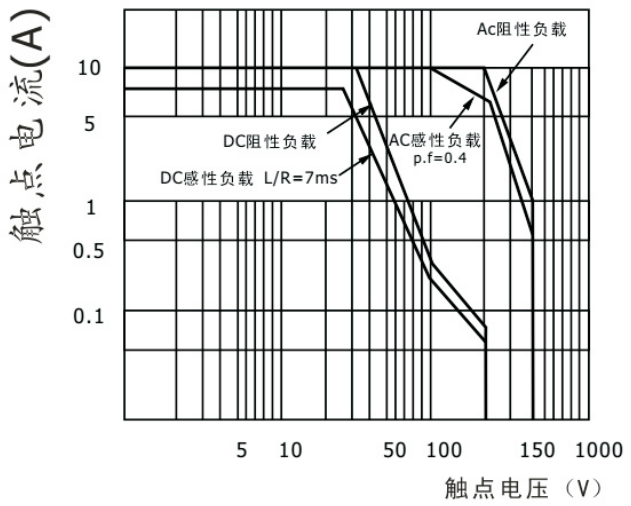

耐电久性曲线

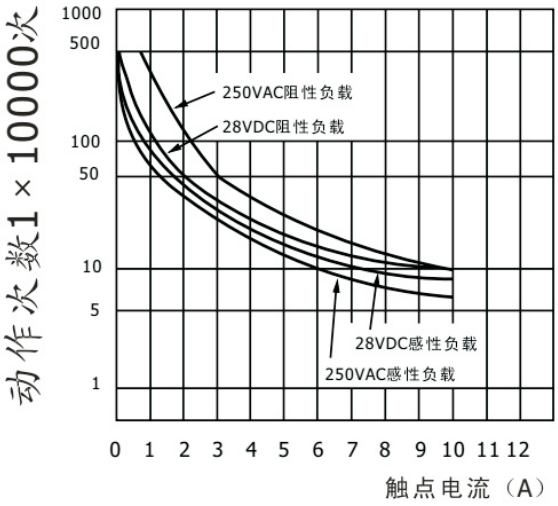

外形、安装尺寸图(mm)

[LK2C]

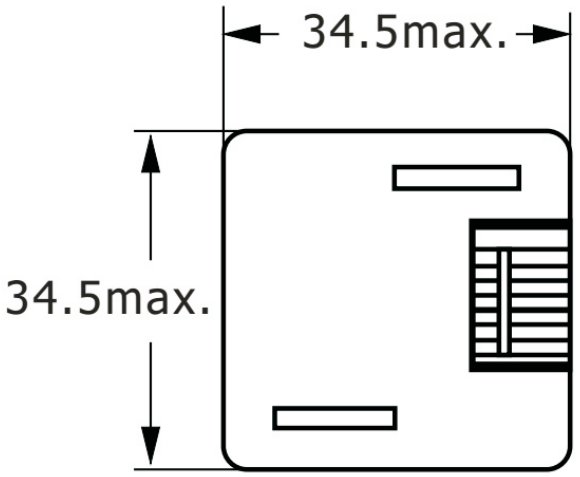

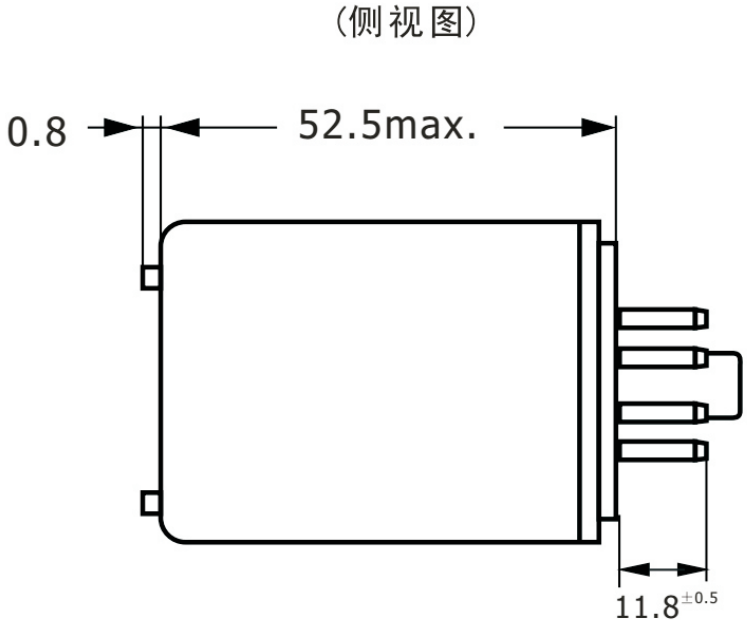

[LK3C]

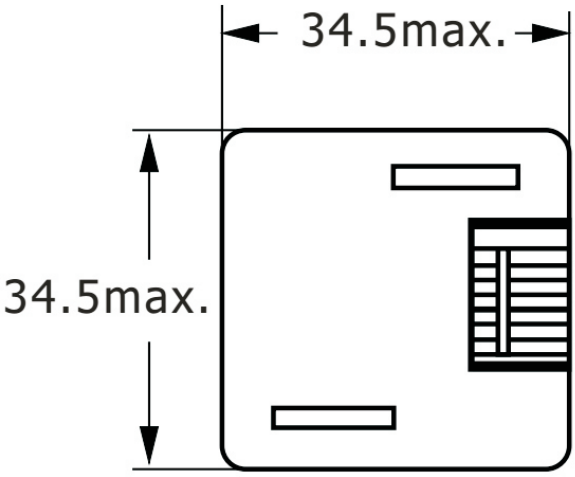

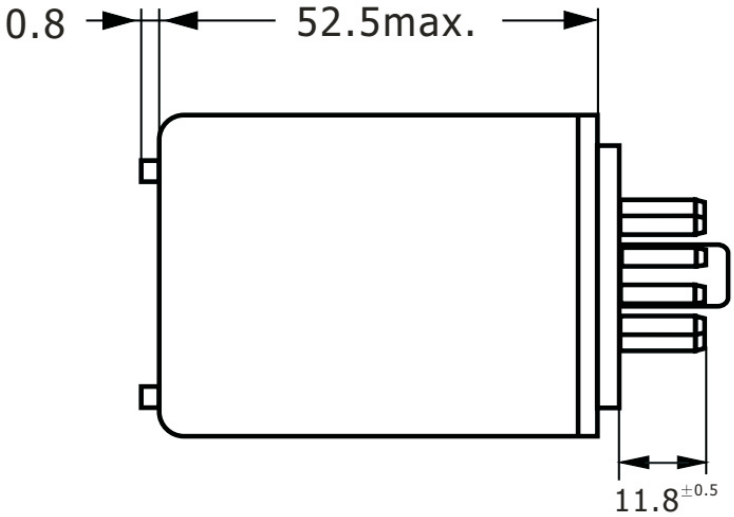

备注:

1) 产品部分外形尺寸未注尺寸公差:
当外形尺寸≤1mm, 公差±0.2mm;
当外形尺寸在1~5mm之间时，公差±0.3mm;
当外形尺寸>5mm时，公差为±0.4mm。
2) 安装孔尺寸中未注尺寸公差±0.1mm。

接线图

[LK2C]

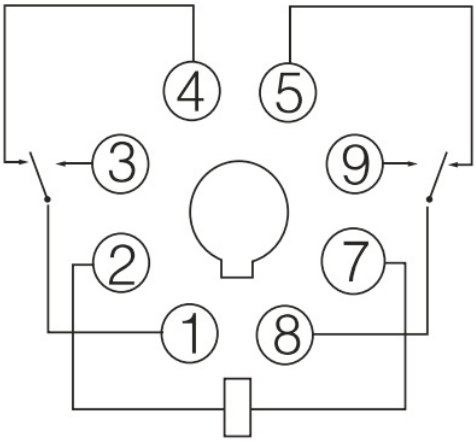

[LK2C-L]

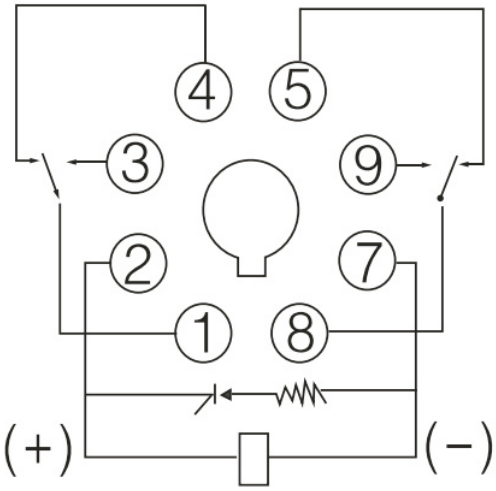

[LK3C]

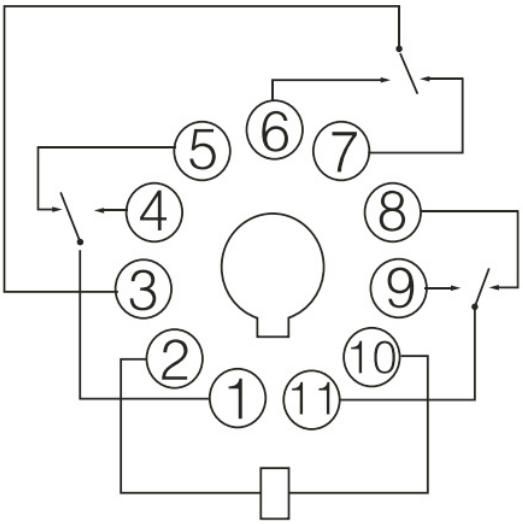

[LK3C-L]

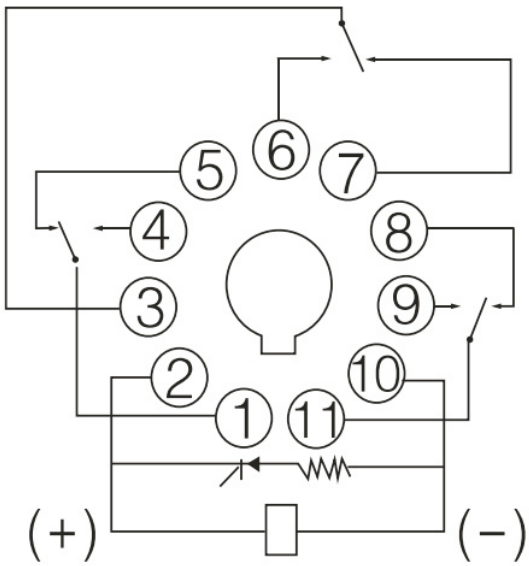

声明：

本产品规格书仅供客户使用参考，若有更改，恕不另行通知。

对瑞雷工业而言，不可能评定继电器在每个具体应用领域的所有性能参数要求，因而客户应根据具体的使用条件选择与之相匹配的产品，若有疑问，请与瑞雷工业联系以便获取更多的技术支持。

深圳市瑞雷工业电气有限公司

www.rlei.com.cn　咨询热线：0755-83652012

深圳市瑞雷工业电气有限公司　版权所有　2020