消防产品认证证书

CERTIFICATE FOR FIRE PRODUCT CERTIFICATION

证书编号：Z2020081806000947

认证委托人： 任丘市祥龙消防设备有限公司

地　　址： 河北省沧州市任丘市北汉乡魏庄村北侧燕山道东侧

生 产 者： 任丘市祥龙消防设备有限公司

地　　址： 河北省沧州市任丘市北汉乡魏庄村北侧燕山道东侧

生产企业： 任丘市祥龙消防设备有限公司

地　　址： 河北省沧州市任丘市北汉乡魏庄村北侧燕山道东侧

产品名称： 木质隔热防火门

认证单元： MFM-2225-bd5 A1.00（乙级）-2

内含： MFM-2225-bd5 A1.00（乙级）-2(主型)

MFM-2225-d5 A1.00（乙级）-2

MFM-1925-bd5 A1.00（乙级）-2-子母式

MFM-1925-d5 A1.00（乙级）-2-子母式

产品认证实施规则： CCCF-CPRZ-18：2019

产品认证基本模式： 型式试验+初始工厂检查+获证后监督

产 品 标 准 ： GB 12955-2008

上述产品符合消防类产品认证实施规则CCCF-CPRZ-18：2019**的要求，特发此证。**

首次发证日期： 2020-03-16

发（换）证日期： 2020年03月16日　**有效期至：** 2025年03月15日

本证书的有效性需依靠通过证后监督获得保持，本证书的相关信息可通过中国消防产品信息网 www.cccf.com.cn 查询

扫码查验
证书信息

中国认可
产品
PRODUCT
CNAS C073-P

发证机构名称（盖章）

应急管理部消防产品合格评定中心

中国·北京市东城区永外西革新里甲 108 号　100077

http://www.cccf.net.cn

№:2019602231

170002020425

(2017)国认监认字(043)号

中国认可
国际互认
检测
TESTING
CNAS L0698

检 验 报 告

认证委托人： 任丘市祥龙消防设备有限公司

产品型号名称： MFM-2225-bd5 A1.00(乙级)-2
木质隔热防火门

检 验 类 别： 型式试验

NFTC

国家防火建筑材料质量监督检验中心

国家防火建筑材料质量监督检验中心

检 验 报 告

№：2019602231　　共 5 页 第 1 页

产品名称	木质隔热防火门	型　号	MFM-2225-bd5 A1.00(乙级)-2
认证委托人	任丘市祥龙消防设备有限公司	检验类别	型式试验
生 产 者	任丘市祥龙消防设备有限公司	生产日期	2019.06
生产企业	任丘市祥龙消防设备有限公司	抽 样 者	/
抽样基数	/	抽样地点	/
样品数量	2樘	抽样日期	/
样品状态	完好	受理日期	2019.07.17
检验依据	GB 12955-2008 《防火门》 CCCF-CPRZ-18:2019 《消防类产品认证实施规则 火灾防护产品 建筑耐火构件产品》		
检验项目	全部适用项目		
检验结论	任丘市祥龙消防设备有限公司送检的MFM-2225-bd5 A1.00(乙级)-2型木质隔热防火门，依据GB 12955-2008《防火门》检验，按CCCF-CPRZ-18:2019 《消防类产品认证实施规则 火灾防护产品 建筑耐火构件产品》判定，合格。(以下空白) (检验专用章) 签发日期：2019年8月15日		
备注			

批准：　　审核：　　编制：

国家防火建筑材料质量监督检验中心
检验结果汇总表

№：2019602231

序号	检验项目	标准条款号	标 准 要 求	检验结果	结 论
1	材料厚度，mm	GB 12955-2008 5.2.4.2 6.3.4.2	门扇面板≥0.8	/	合格
			门框板≥1.2	/	
			铰链板≥3.0	3.0	
			不带螺孔的加固件≥1.2	/	
			带螺孔的加固件≥3.0	/	
2	尺寸极限偏差，mm	5.6 6.7	门扇高度：±2	0	合格
			门扇宽度：±2	+1	
			门扇厚度：－1～+2	+1	
			门框内裁口高度：±3	0	
			门框内裁口宽度：±2	+1	
			门框侧壁宽度：±2	+1	
3	配合公差，mm	5.8 6.9	门扇与门框搭接尺寸≥12	13	合格
			门扇与门框有合页一侧的配合活动间隙不大于设计图纸规定的尺寸公差	符合要求	
			门扇与门框有锁一侧的配合活动间隙不大于设计图纸规定的尺寸公差	/	
			门扇与上框的配合活动间隙≤3	2	
			双扇、多扇门的门扇之间缝隙≤3	2	
			门扇与下框或地面的活动间隙≤9	4	

国家防火建筑材料质量监督检验中心
检验结果汇总表

№：2019602231

序号	检验项目		标准条款号	标 准 要 求	检验结果	结 论
3	配合公差，mm		5.8 6.9	门扇与门框有合页一侧的贴合面间隙≤3 门扇与门框有锁一侧的贴合面间隙≤3 门扇与门框上框的贴合面间隙≤3 门扇与门框的平面高低差≤1	2 / 2 1	合格
4	启闭灵活性		5.9.1 6.10.1	应启闭灵活、无卡阻现象。	符合要求	合格
5	门扇开启力，N		5.9.2 6.10.2	≤80	68	合格
6	可靠性		5.10 6.11	500次启闭试验后，防火门不应有松动、脱落、严重变形和启闭卡阻现象。	符合要求	合格
7	耐火性能	耐火隔热性	5.11 6.12	A1.00（乙级）≥1.00h，试件背火表面（门扇）平均温升≤140℃，试件背火表面(除门框外)最高温升≤180℃，防火玻璃（不同隔热区域）背火表面平均温升≤140℃，门框背火表面最高温升≤360℃。	1.00h，试件背火表面（门扇）平均温升35℃，试件背火表面(除门框外)最高温升39℃，防火玻璃背火表面平均温升31℃，门框背火表面最高温升78℃。	合格
		耐火完整性		A1.00（乙级）≥1.00h，试件背火面未出现持续10s以上火焰，棉垫未着火；缝隙探棒不可以穿过（φ6mm的缝隙探棒穿过试件进入炉内，并沿裂缝方向移动150mm的长度；φ25mm的缝隙探棒穿过试件进入炉内。）。	1.00h，试件背火面未出现火焰，未点棉垫，未做探棒试验。	

备注：

国家防火建筑材料质量监督检验中心

检 验 报 告

产品图片：

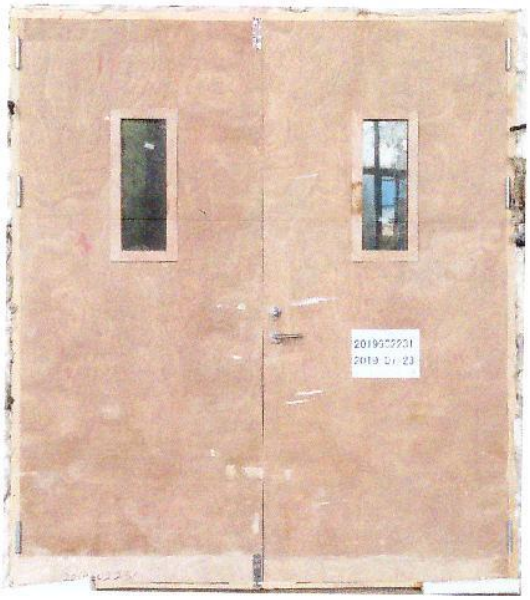

一、铭牌标志：

产品名称：木质隔热防火门；

型号规格：MFM-2225-bd5 A1.00(乙级)-2；

生产者：任丘市祥龙消防设备有限公司；

生产企业：任丘市祥龙消防设备有限公司；

二、关键原材料：

门扇内填充材料种类、型号规格、生产单位：水泥发泡门芯板，密度标称值(380±38)kg/m^3，烘干前实测密度397kg/m^3，烘干后实测密度377kg/m^3，任丘市江涛珍珠岩板加工厂；防火板，厚度5mm，天津市华安防火材料厂。

三、产品特性参数：见防火门产品立面、剖面、结构示意图及产品照片。

四、一致性核查结论：符合。

检验地点：四川省都江堰市都江村鱼嘴试验基地。(以下空白)

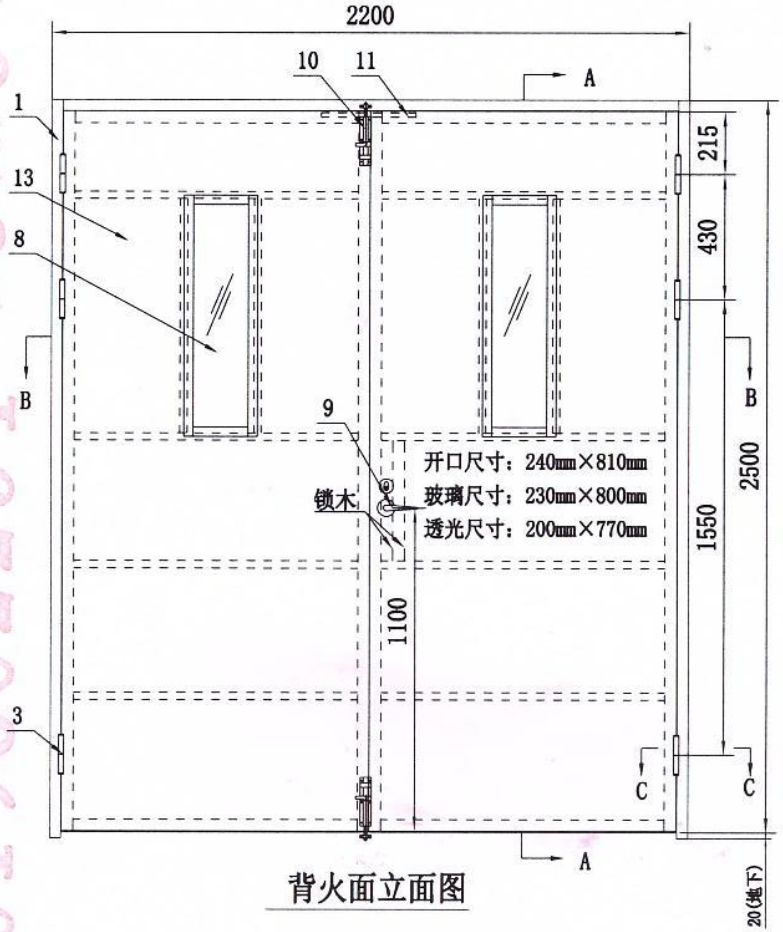

背火面立面图

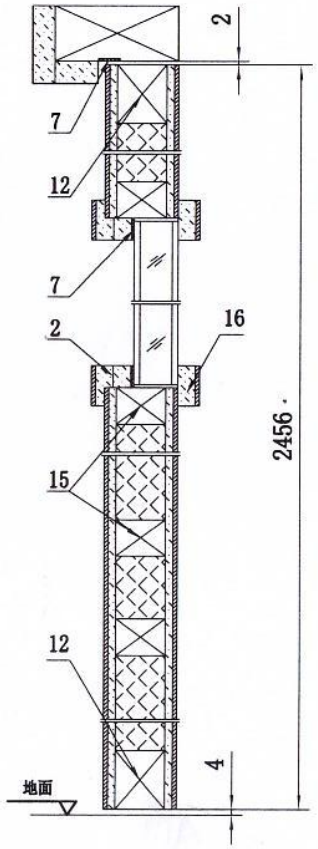

A-A

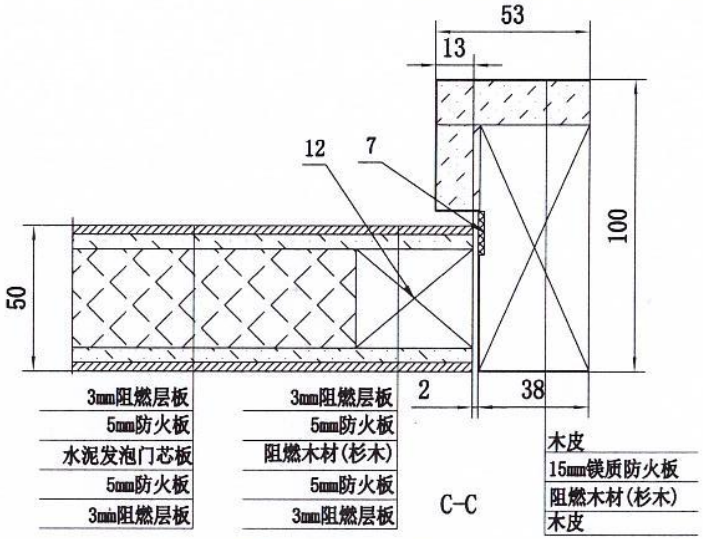

C-C

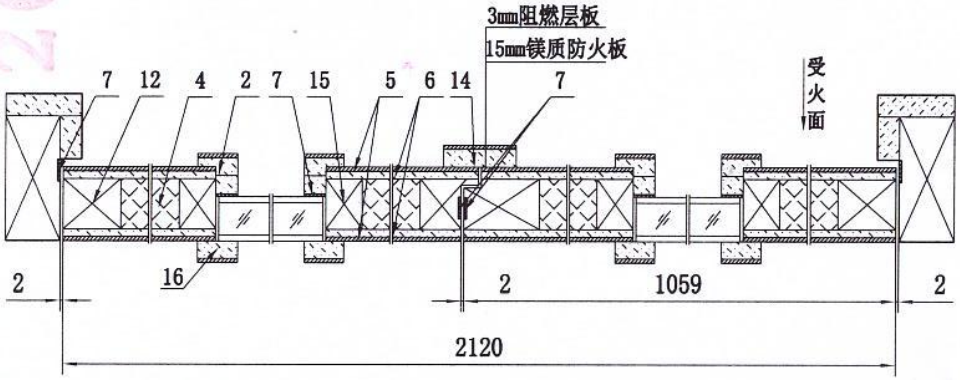

B-B

技术要求：

1、执行标准：GB12955-2008《防火门》。

2、门芯材料填充工艺为填压。

3、隔热型防火玻璃结构：4mm浮法平板玻璃+防火液+4mm浮法平板玻璃。

4、水泥发泡门芯板主要成份：水泥、发泡剂等。

序号	名称	规格	数量	备注
16	玻璃压条2	3mm阻燃层板+1层15mm镁质防火板		
15	中档骨架	25mm×34mm，阻燃木材（杉木）		
14	盖缝板	45mm×18mm		
13	门扇	厚度50mm	2	
12	边框骨架	40mm×34mm，阻燃木材（杉木）		
11	防火顺序器	Q7	1	
10	防火插销	6寸	2	
9	防火锁	CB-SIA	1	
8	隔热型防火玻璃	FFB-26-A1.00(室内)	2	
7	防火膨胀密封件	FPJ-A-15×2		
6	防火板	厚度5mm		天津市华安防火材料厂
5	门扇面板	3mm阻燃层板		
4	水泥发泡门芯板	密度(380±38)kg/m³		任丘市江涛珍珠岩板加工厂
3	防火旗型铰链	5吋	6	
2	玻璃压条1	3mm阻燃层板+2层15mm镁质防火板		
1	门框			

批准		型号	MFM-2225-bd5 A1.00(乙级)-2	
设计		名称	木质隔热防火门	任丘市祥龙消防设备有限公司
图纸比例		级别	A1.00(乙级)	

任丘市祥龙消防设备有限公司 13932100310