智芯传感
SMART SENSOR

北京智芯传感 | SMART SENSOR

Beijing Smart Sensor Technology Co.,Ltd.

ZXP4 系列

防水型压力传感器

产 品 规 格 书

ZXP4 系列　防水型压力传感器

ZXP4系列防水型压力传感器，目前主要用于医用压力泵设备，其核心是MEMS压力传感器和专用调理芯片。采用当前先进的压力传感器技术和高集成、低功耗、高精度的数字信号处理技术，提供完整的压力校准和温度补偿，可根据用户需求选择不同的输出方式。

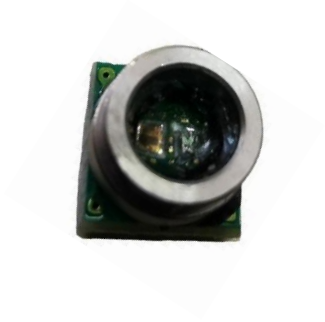

基础特性

- 贴片安装
- 高可靠性封装
- 低功耗：5uA(单次测量)

主要性能指标

- 量程：0～40atm（可定制）
- 类型：绝压、表压
- 精度：±1 %FS
- 尺寸：6.40×6.40×4.92mm
- 输出方式：I^2C 输出
- 工作电压：3.3VDC
- 工作温度：5℃～40℃（可定制）

主要应用场景

- 医疗设备
- 家用电器
- 消费电子
- 工业气动控制

技术指标

参数	最小值	典型值	最大值	单位
压力量程(1)		20/30/40		atm
供电电压	1.8	3.3	3.6	V
工作电流		1.5		mA
休眠电流		100		nA
平均电流		5		uA(@1Hz)
ADC		24		bit
精度(2)	-1		1	% FS
响应时间	1.54	2.5	42.18	mS
工作温度	5		40	℃
存储温度	-40		125	℃
温度精度(3)		1		℃
如无特别说明，本表所有数值均在电压 3.3Vdc，温度 25℃条件下测试。				

注:

1. 量程可根据客户需求定制。
2. 精度指补偿温度范围内，洁净气体环境下产品的输出精度。
3. 传感器处于恒定的温度场内，对环境温度的检测精度，检测温度区间为 5～40℃。

电气连接

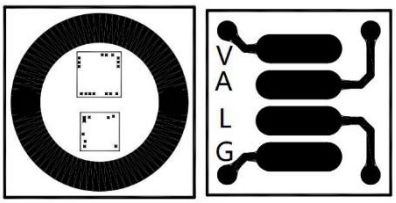

引脚号	引脚名	描述
V	VDD	电源正
G	GND	电源地
L	SCL	时钟信号
A	SDA	数据输入/出

典型电路

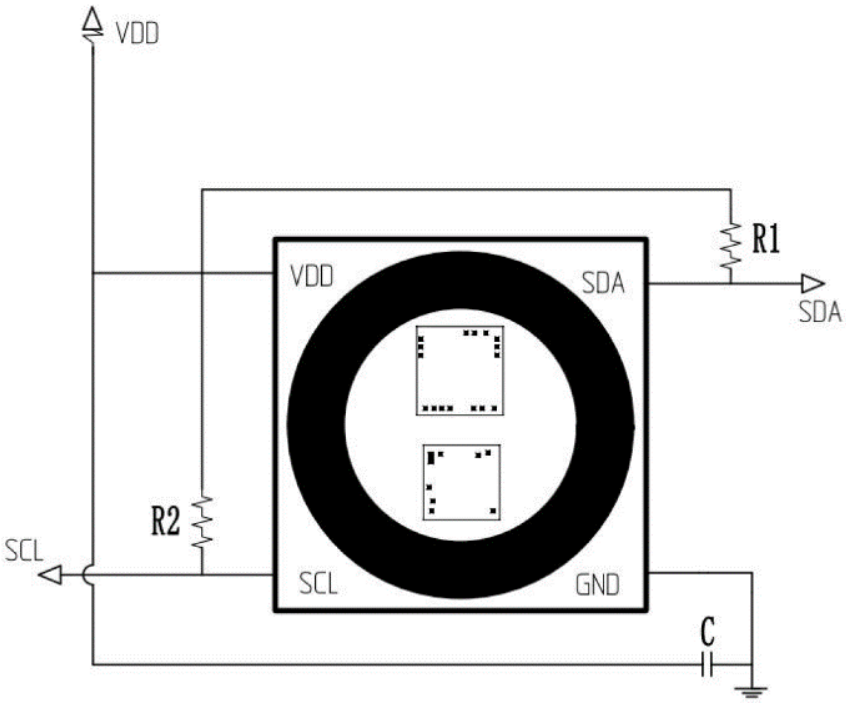

封装尺寸（单位：mm）

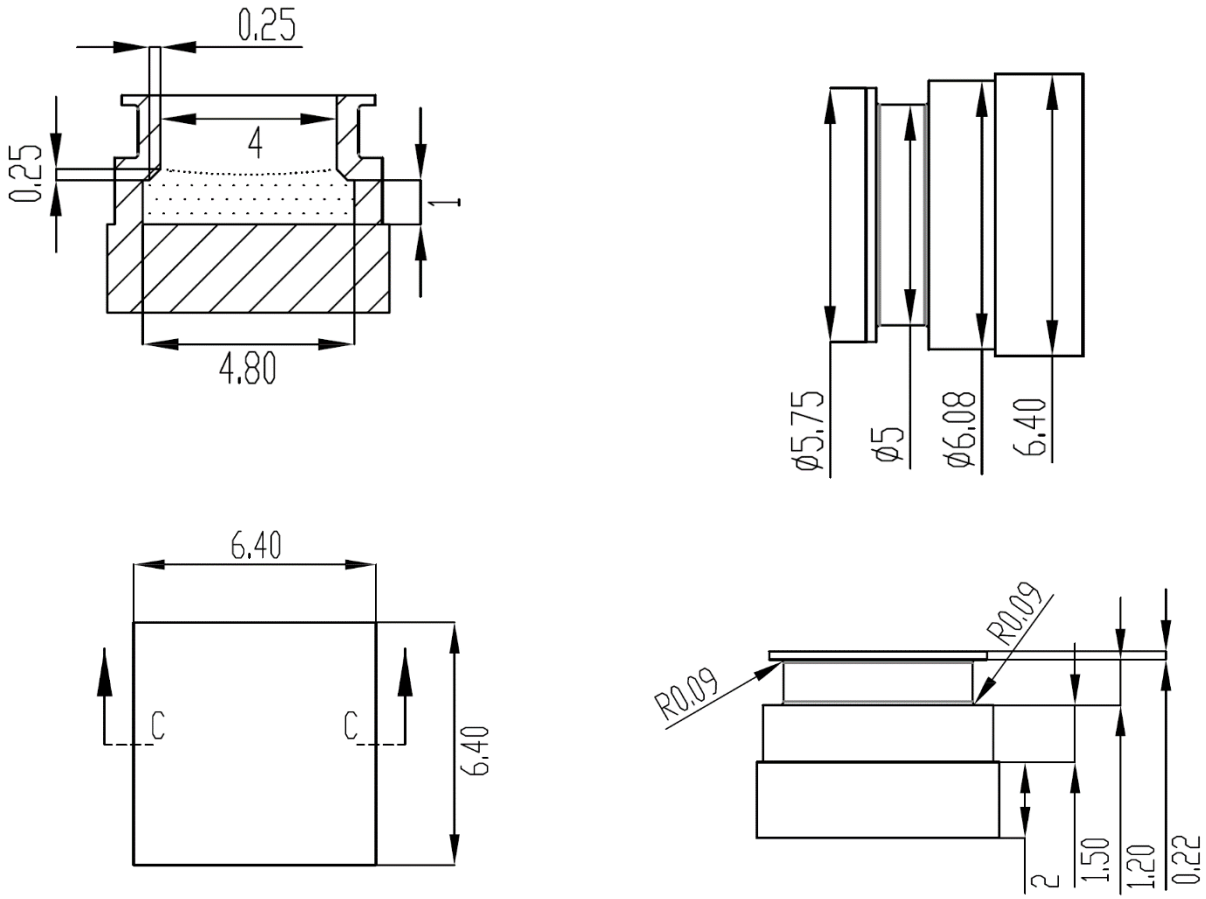

订购信息

ZX P 4 *** * * *

智芯 Sensor — ZX

压力 — P

产品代号 — 4

压力量程 — ***

001=1kPa 03M=3MPa=30atm

002, 005, 010 (kPa)

气压类型 — *

A 绝压, G 表压

输出方式 — *

D 数字输出 I²C

压力管选择 — *

E 金属ϕ5