ACEFLOW

埃斯流体

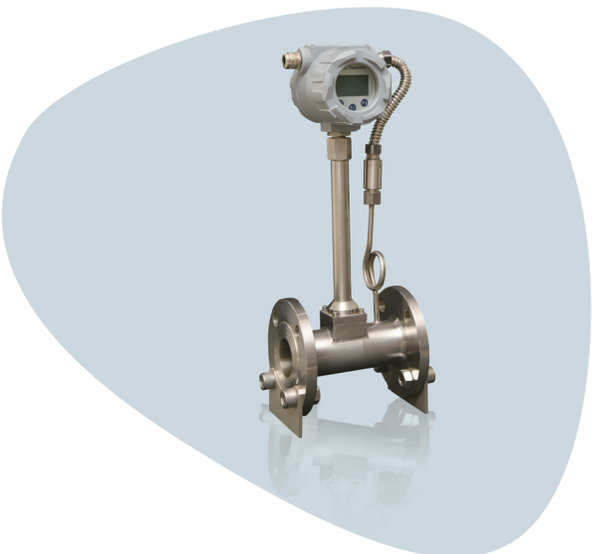

大连埃斯流体技术有限公司

DALIAN ACE FLOW TECH CO., LTD

ACEFLOW

埃斯流体

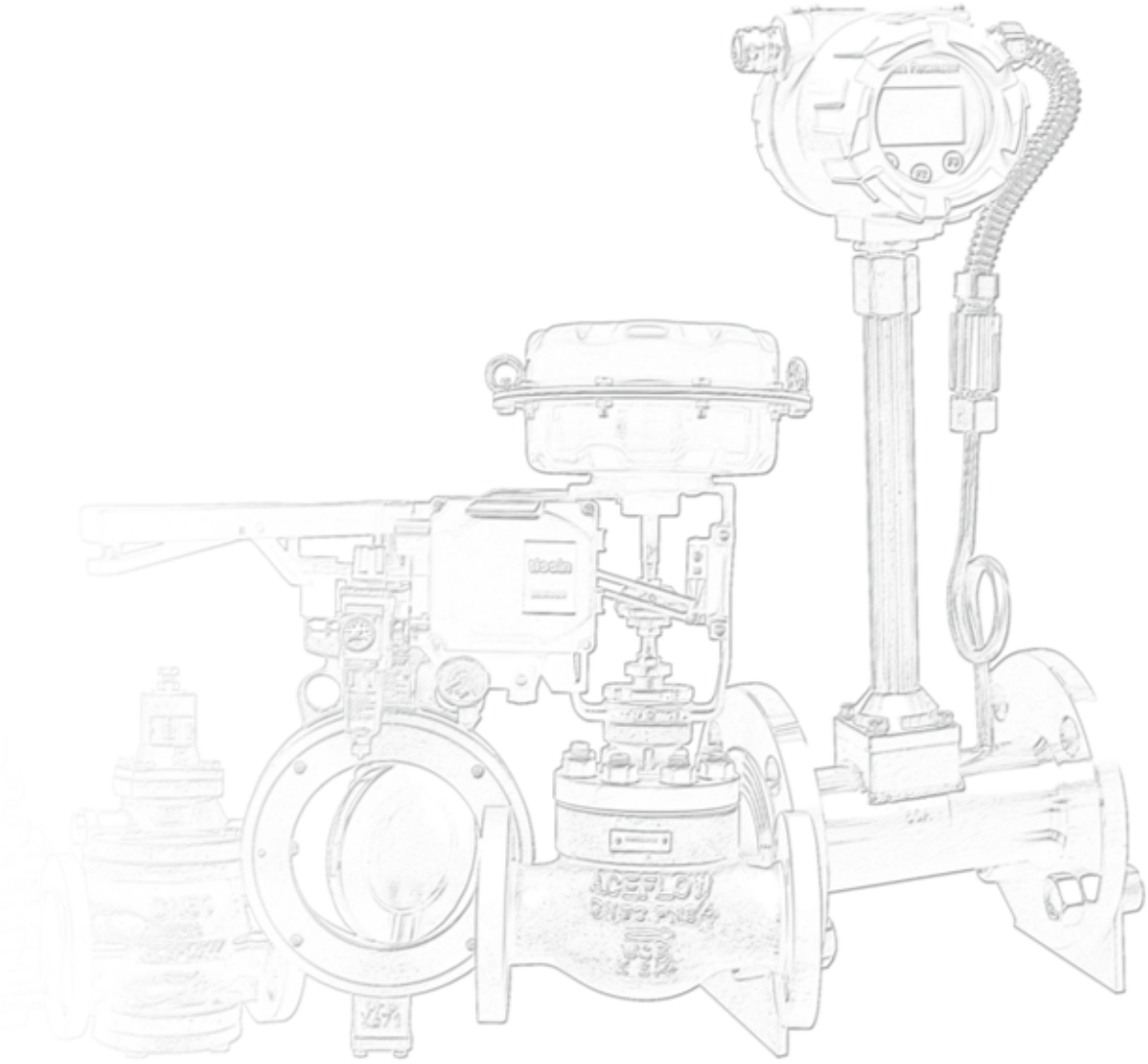

大连埃斯流体技术有限公司

目录

CONTENTS

调节阀

单座调节阀 Single Seated Type Globe Control Valve ····· 06

笼式调节阀 Balanced Cage Type Globe Control Valve ····· 11

薄膜执行机构 Diaphragm Actuator ····· 16

电动调节阀 Electric Linear Type Globe Control Valve ····· 18

减压阀

APR-2000 减压阀 (蒸汽用) APR-2000 Type Pressure Reducing Valve ····· 22

APR-1000 减压阀 (蒸汽用) APR-1000 Type Pressure Reducing Valve ····· 24

APR-R7 减压阀 (蒸汽用) APR-R7 Type Pressure Reducing Valve ····· 26

APR-2A 减压阀 (水用) APR-2A Type Pressure Reducing Valve ····· 27

APR-41 减压阀 (水 , 空气) APR-41 Type Pressure Reducing Valve ····· 29

疏水阀

AAF-14S, 14F 浮球式疏水阀 AAF-14S, 14F Type Ball Float Steam Trap ····· 30

ABT-4 倒吊桶式疏水阀 ABT-4 Type Bucket Trap ····· 31

ADT-310 热动力圆盘式疏水阀 ADT-310 Type Disc Trap ····· 32

排气阀

AAV-2, 4 排气阀 AAV-2, 4 Type Air Vent Valve ····· 33

AAV-3 排气阀 AAV-3 Type Air Vent Valve ····· 34

蝶 阀

气动蝶阀 Pneumatic Butterfly Valve ····· 35

电动蝶阀 Electric Butterfly Valve ····· 36

高性能蝶阀 GH-300 High-Performance Butterfly Valve ····· 37

低负载蝶阀 ADB-1 Light Duty Damper Type Butterfly Valve ····· 39

球 阀

气动法兰球阀 Pneumatic Flanged Ball Valve ····· 41

电动法兰球阀 Electric Flanged Ball Valve ····· 42

CONTENTS

其他自控阀门

波纹管截止阀 ABG-2 Type Bellow Globe Valve ····· 43

安全阀 ASV-1Type Safety Relief Valve ····· 44

破真空阀 AVB-S100 Type Vacuum Breaker ····· 45

汽水分离器 ASS-100 Type Steam Separator ····· 46

过滤器 AY-40 Type Strainer ····· 47

多功能止回阀 ACC-1, 2 Type Triple Duty Valve ····· 48

扩散过滤器 ASD-1, 2 Type Suction Diffuser ····· 50

压差流量控制阀 ADF-2F, 20F Type Differential Pressure & Flow Control Valve ····· 52

压差控制阀 ADP-1F, 20F Type Differential Pressure Control Valve ····· 54

气动执行器

拨叉式气动执行器 Scotch Yoke Type Pneumatic Actuator ····· 56

齿轮齿条式气动执行器 Rack&Pinion Type Pneumatic Actuator ····· 59

流量计

电磁流量计 ····· 61

液体涡轮流量计 ····· 64

气体涡轮流量计 ····· 66

涡街流量计 ····· 69

科里奥利质量流量计 ····· 74

气体质量流量计 ····· 78

便携式超声波流量计 ····· 80

手持式超声波流量计 ····· 81

超声波流量模块 ····· 82

管段式超声波流量计 ····· 83

壁挂式超声波流量计 ····· 84

叶轮式流量计 ····· 85

椭圆齿轮流量计 ····· 87

差压式流量计 ····· 88

INTRODUCTION

公司简介

Company Introduction

大连埃斯流体技术有限公司是一家集研制、开发、生产、销售于一体的自控阀门仪表企业。公司位于辽宁省大连市甘井子区毛茔子村北海工业园区，公司从国外引进先进设计理念和生产加工技术，采用精良的生产设备、完善的质量检测体系、科学的管理制度和管理体系，先后取得了 ISO9001 国际质量体系认证、CE 欧盟安全认证和 TS 认证。所有工业控制阀门和工业流量计产品均严格按照 ISO9001 的国际质量检测标准生产和组装，广泛应用于环保、冶金、石油化工和电力等行业，产品远销欧美、韩国、日本、中东及东南亚国家，并得到客户的认可。

大连埃斯流体技术有限公司致力于打造质量上乘、性价比优良的可替代进口阀门的民族品牌。我们致力于专业化的服务，满足客户日益提高的需求。公司形成了包含调节阀、蝶阀、减压阀、疏水阀、闸阀、截止阀、止回阀等工业控制阀和电动、气动阀门配件以及流量计等二十多个系列的产品格局。

专业化、精细化、高质化是我们的立足之本，生存之道；从细处为客户着想是我们的服务理念。产品领先一步是我们的宗旨。大连埃斯流体技术有限公司本着“客户第一，诚信至上”的原则，与国内外多家企业建立了长期的合作关系。热诚欢迎各界朋友前来参观、考察、洽谈业务。我们愿与社会各界精英携手共创辉煌！

单座调节阀 | Single Seated Type Globe Control Valve

套筒单座调节型

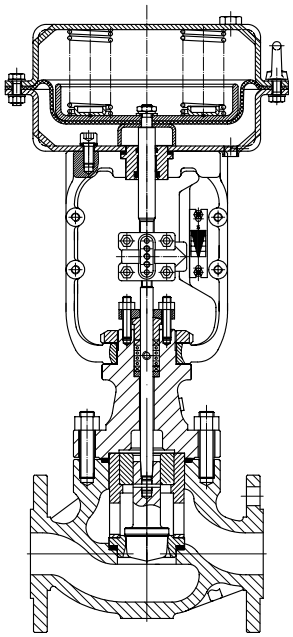

■ 概述

100 系列单座调节阀是一种套筒导向结构的调节阀，阀体流体通道呈 S 流线型，压降损失小，流量大，可调范围广，流量特性曲线精度高，阀芯导向面积大，抗震性好。

调节阀配用多弹簧式薄膜执行机构，结构紧凑，输出力大。阀体有常温型、高温型、散热片型、波纹管型、保温夹套型等，配置线性、等百分比、快开等流量特性的阀芯，可用于控制不同压力和温度的各种流体。

■ 阀芯内部结构

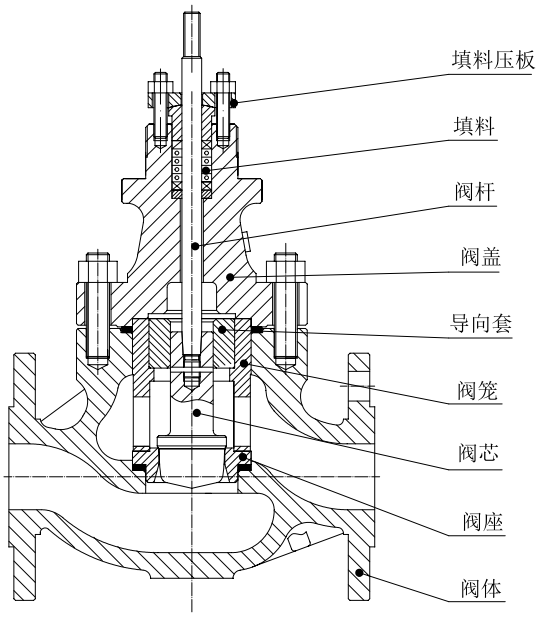

▸ 常用阀芯型式

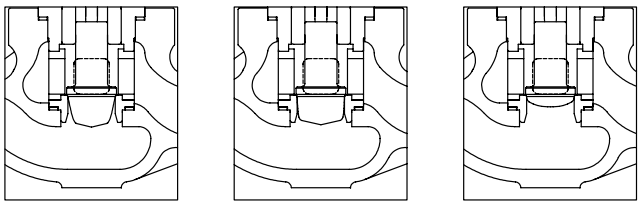

线性　　等百　　开关

■技术参数和性能

型号			ACV-100										
阀门型式			气动薄膜调节阀										
阀体	阀门尺寸	mm	15	20	25	40	50	65	80	100	125	150	200
		inch	½	¾	1	1½	2	2½	3	4	5	6	8
	公称压力		PN1.6, 2.5, 4.0 ; ANSI 150#, 300#; JIS 10K, 20K										
	连接型式		法兰式：FF, RF, RJ(标准按 GB/T9113, ANSI B16.5, JIS B2201) 焊接式：承插焊 SW, 对焊 BW										
	操作温度		常温型：-20°C ~230°C，高温型：230°C ~500°C										
	阀体材质		A216 WCB, A217 WC6, WC9, A351 CF8, CF8M										
	内件材质		304(STL), 316(STL), 420 硬化										
	填料材质		V-PTFE, 石墨										
	阀芯型式		套筒单座柱塞型阀芯										
	颜色		标准为高温漆（乳白色）/ 银粉；如果是不锈钢材质，阀体为原色										
	流量特性		等百，线性，快开										
性能	作用型式		气 - 开式，气 - 关式										
	泄漏量		金属阀座：符合标准 ANSI B16.104 IV级，小于额定 Cv 值的 0.01%										
			聚四氟乙烯阀座：符合标准 ANSI B16.104 VI级；司太莱堆焊阀座，小于额定 Cv 的 10^{-7}										
	回差		3%（不带定位器）1%（带定位器）										
	线性		±5%（不带定位器）±1%（带定位器）										
	可调范围		30:1, 50:1, 100:1										
执行机构	型号		ACD, ACR										
	型式		多弹簧式薄膜执行机构										
	执行机构尺寸（薄膜尺寸）		Φ220		Φ270			Φ352			Φ472		
	最大行程		15		38			50			75		
	供气压力		0.14-0.4MPa										
	弹簧范围		0.08-0.24MPa										
	作用型式		正作用，反作用										
	材质		薄膜：EPDM，膜片盖：Q235，支架：球墨铸铁										
	气源接头		Rc1/4”										
	环境温度		-30°C ~+70°C										
	颜色		标准为蓝色，其他颜色可按需提供										

备注 : 阀门性能体现的是填料为标准 PTFE 的情况

■流量系数 - 额定 Cv

阀尺寸	inch	½	¾	1	1½	2	2½	3	4	5	6	8
	mm	15	20	25	40	50	65	80	100	125	150	200
额定行程 (mm)		15	15	15	15 25	25	38	38	38	50	75	75
额定 Cv 值	调节型	6	6 9	6 9 14	9 14 28	28 50	50 90	90 130	130 180	180 280	280 340	340 660
	开关型	8	11	16	35	60	100	140	190	300	370	700

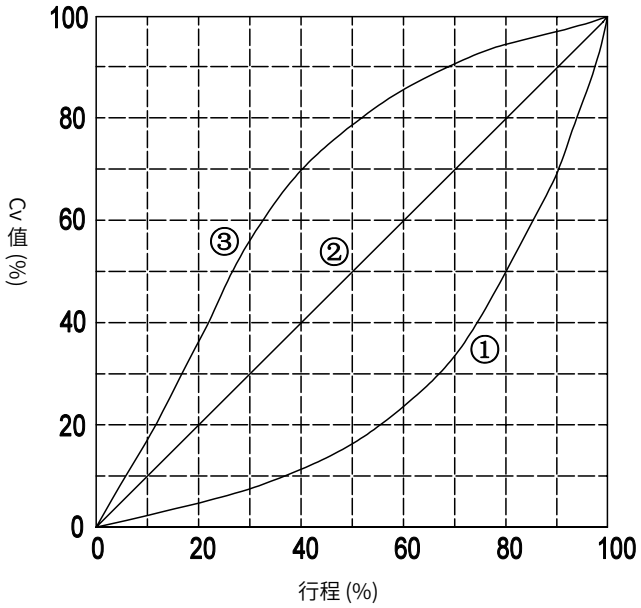

① 等百分比特性

② 线性特性

③ 快开特性

注：上述图表为典型特性曲线

■阀内件处理工艺及材料

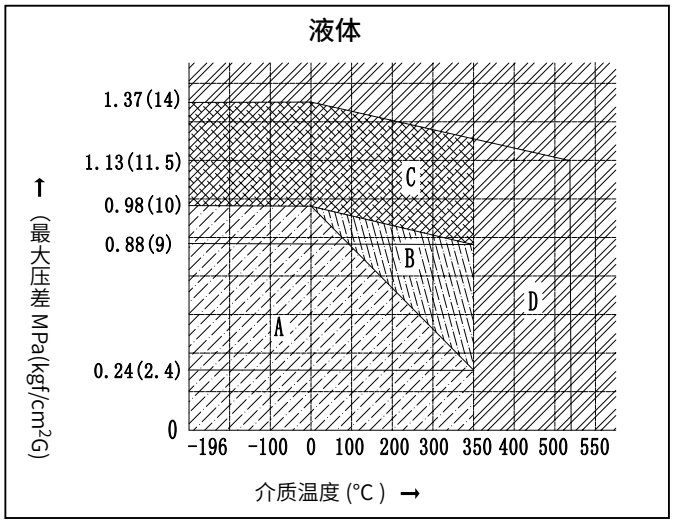

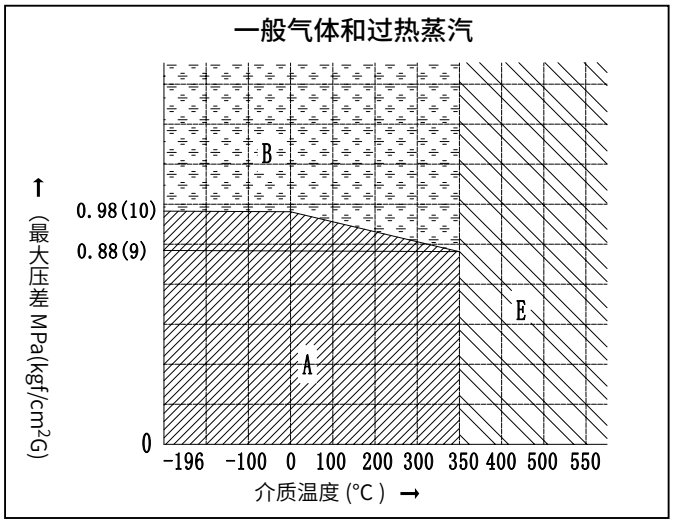

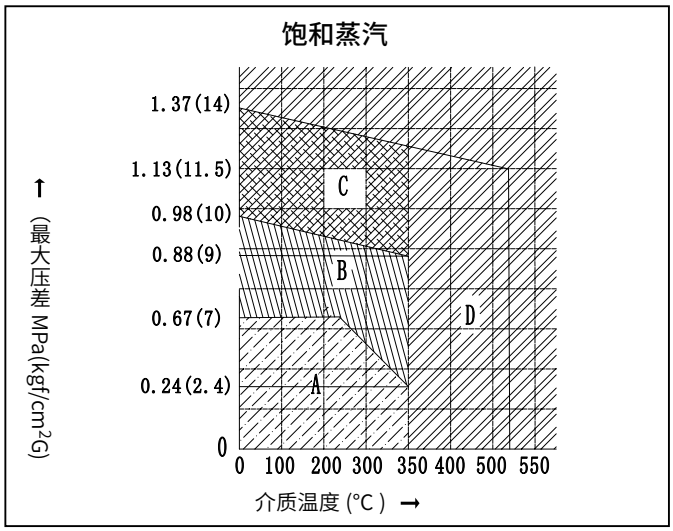

区域	描述
“A”	司太立标准硬化处理（阀芯 & 阀座）
“B”	司太立标准硬化处理 + 电镀工艺
“C”	司太立硬化处理（整面）
“D”	司太立硬化处理（整面 + 导向套）
“E”	司太立硬化处理（整面 + 导向套）

注：

(1) 需要紧密关闭的开关型调节阀和节流型调节阀的阀座环为硬化面，需要司太立处理。

(2) 如果是冲洗液，阀座环为硬化面，需要司太立处理。

(3) 介质为 350℃及以上时，导向套和导杆为硬化面，需要司太立处理。

(4) 介质为饱和蒸汽时，如果进口压力为 0.69MPa(7kgf/cm²G) 及以上，则阀座环为硬化面，需要司太立处理。

■填料操作压力及温度

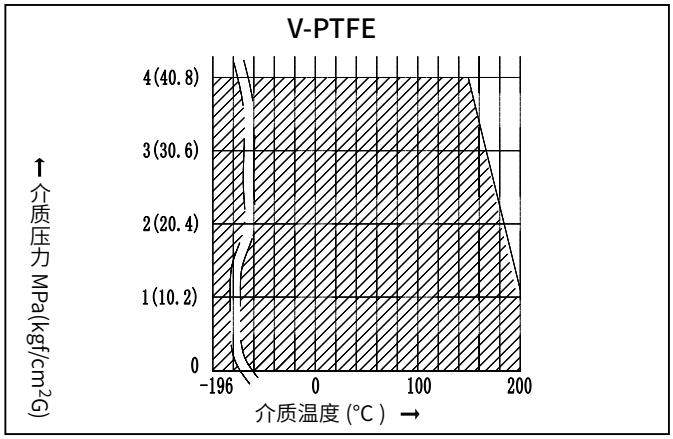

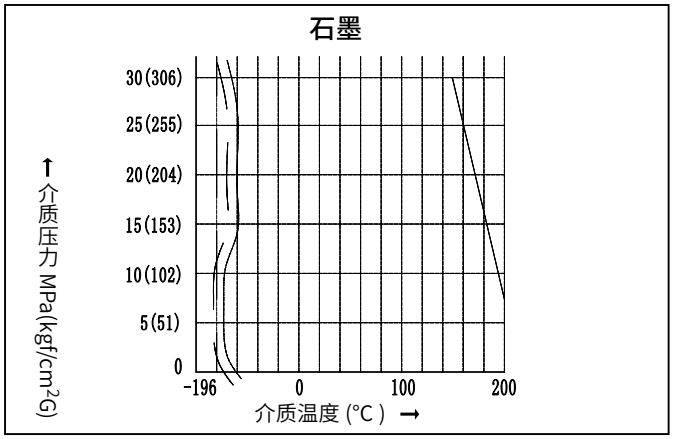

■外形尺寸

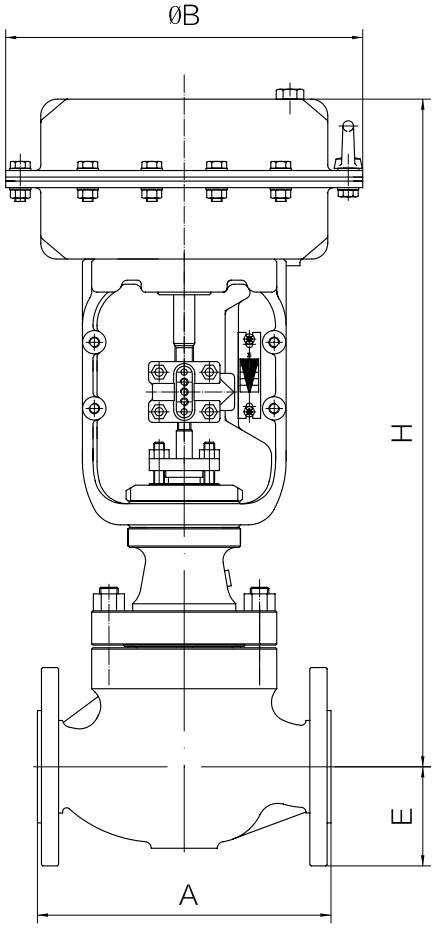

(单位 : mm)

口径		A		ΦB	E	H(约值)	
inch	mm	150LB	300LB				
½”	15	184	194	220	65	AC-1	440
¾”	20	184	194	220	65	AC-1	440
1”	25	184	197	270	65	AC-2	494
1½”	40	222	235	270	85	AC-2	526
2”	50	254	267	270	90	AC-2	526
2½”	65	276	292	352	103	AC-3	652
3”	80	298	317	352	110	AC-3	685
4”	100	352	368	352	128	AC-3	712
5”	125	403	425	472	155	AC-4	860
6”	150	451	473	472	165	AC-4	885
8”	200	543	568	472	195	AC-4	950

备注:

1. 表中 H 为调节阀不带手轮机构的尺寸， 如需配置顶装手轮机构，需分别加手轮机构尺寸，AC1/AC2 型 160mm， AC3 型 185mm，AC4 型 225mm.

2. 高温型调节阀的高度 H 值应加上 100mm.

笼式调节阀 Balanced Cage Type Globe Control Valve

平衡笼式调节型

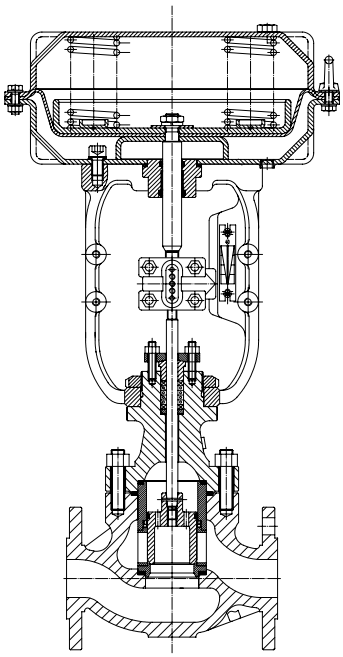

■ 概述

200 系列笼式调节阀是一种压力平衡式的调节阀，适用于较大尺寸的管路，可用于控制极端工艺管道的高温、高压差流体。

阀体流体通道呈 S 流线型，还设有一个改善套筒周围流体平稳流动的导流翼，压降损失小，流量大，可调范围大，流量特性曲线精度高，动态稳定性好，噪音低，空化腐蚀小。

调节阀配用多弹簧式薄膜执行机构，结构紧凑，输出力大。阀体有常温型、高温型、散热片型、波纹管型、保温夹套型等。

■ 阀芯内部结构

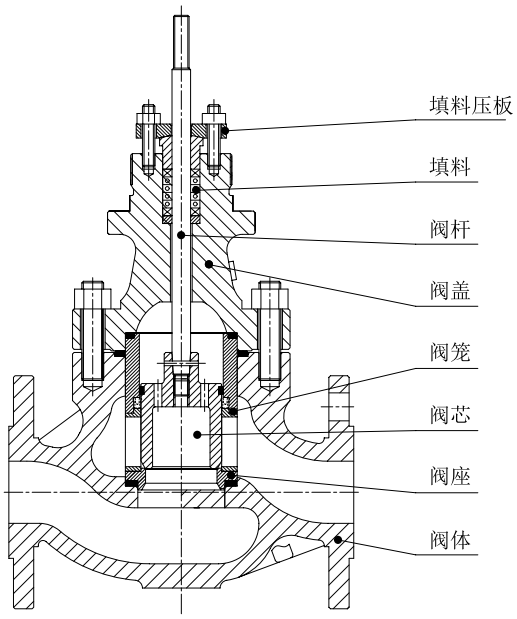

▸ 常用阀笼型式

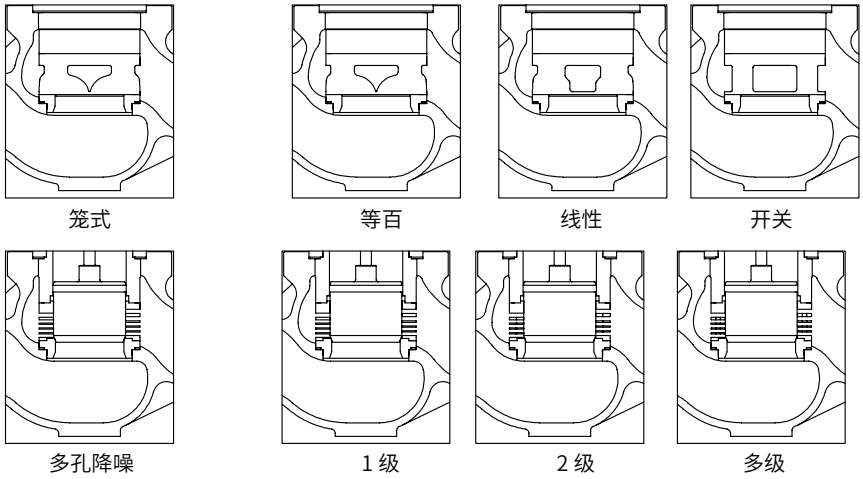

■技术参数和性能

型号			ACV-200 / ACV-200M							
阀门型式			气动薄膜调节阀							
阀体	阀门尺寸	mm	40	50	65	80	100	125	150	200
		inch	1½	2	2½	3	4	5	6	8
	公称压力		PN1.6, 2.5, 4.0 ; ANSI 150#, 300#; JIS 10K, 20K							
	连接型式		法兰式：FF, RF, RJ, 标准按 GB/T9113, ANSI B16.5, JIS B2201 焊接式：承插焊 SW, 对焊 BW							
	操作温度		常温型：-20°C ~230°C，高温型：230°C ~500°C							
	阀体材质		A216 WCB, A217 WC6, WC9, A351 CF8, CF8M							
	内件材质		304(STL), 316(STL), 420 硬化							
	填料材质		V-PTFE, 石墨							
	阀芯型式		压力平衡式阀芯							
	颜色		标准为高温漆（乳白色）/ 银粉；如果是不锈钢材质，阀体为原色							
	流量特性		等百，线性，快开							
性能	作用型式		气 - 开式，气 - 关式							
	泄漏量		金属阀座：符合标准 ANSI B16.104 IV级，小于额定 Cv 值的 0.01%							
			聚四氟乙烯阀座：符合标准 ANSI B16.104 VI级，小于额定 Cv 的 10^{-7}							
	回差		3%（不带定位器）1%（带定位器）							
	线性		±5%（不带定位器）±1%（带定位器）							
	可调范围		30:1, 50:1, 100:1							
执行机构	型号		ACD, ACR							
	型式		多弹簧式薄膜执行机构							
	执行机构尺寸（薄膜尺寸）		Φ270		Φ352			Φ472		
	最大行程		38		50			75		
	供气压力		0.14-0.4MPa							
	弹簧范围		0.08-0.24MPa							
	作用型式		正作用，反作用							
	材质		薄膜：EPDM，膜片盖：Q235，支架：球墨铸铁							
	气源接头		Rc1/4”							
	环境温度		-30°C ~+70°C							
	颜色		标准为蓝色，其他颜色可按需提供							

备注 : 阀门性能体现的是填料为标准 PTFE 的情况

■流量系数 - 额定 Cv

阀尺寸	inch	1½	2	2½	3	4	5	6	8
	mm	40	50	65	80	100	4	3	4
额定行程 (mm)		25	25	25	38	38	50	50	75
额定 Cv 值	调节型	9 14 28	28 50	50 90	90 130	130 180	180 280	280 340	340 660
	开关型	35	60	100	140	190	300	370	700

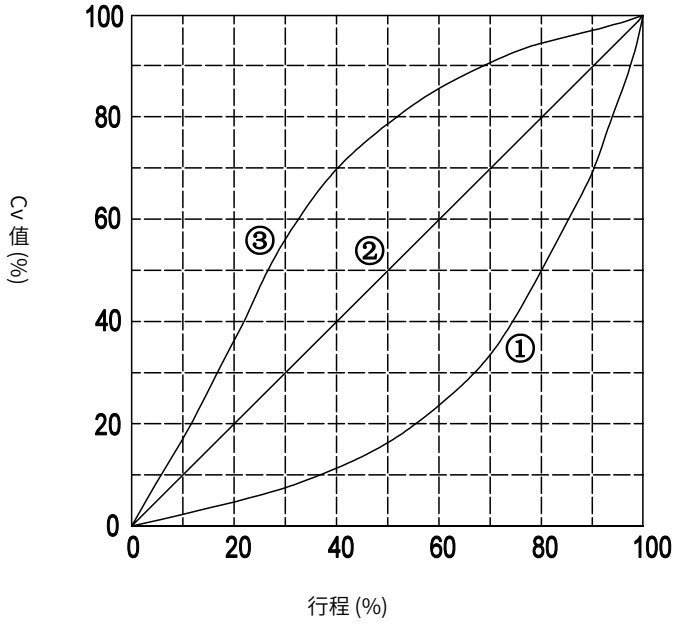

① 等百分比特性

② 线性特性

③ 快开特性

注：以上图表为典型特性曲线

■阀内件处理工艺及材料

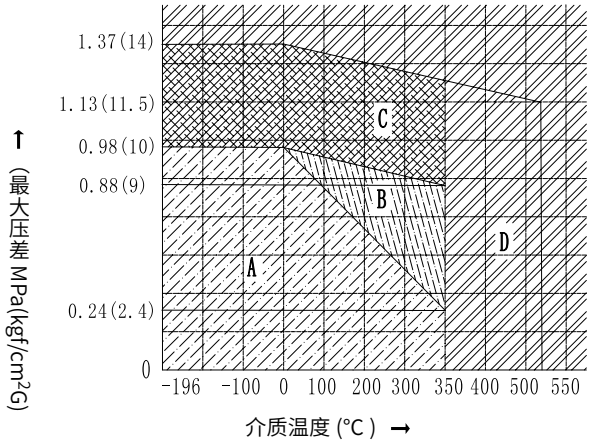

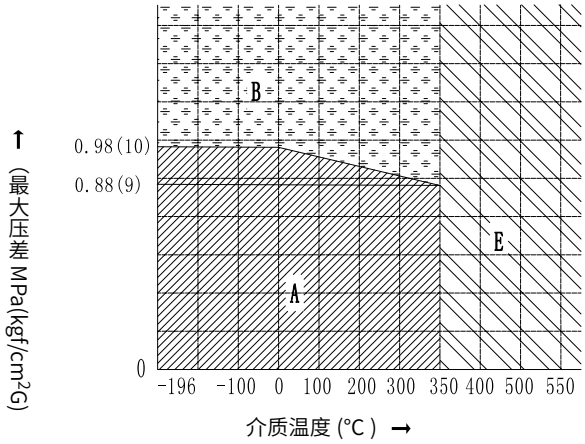

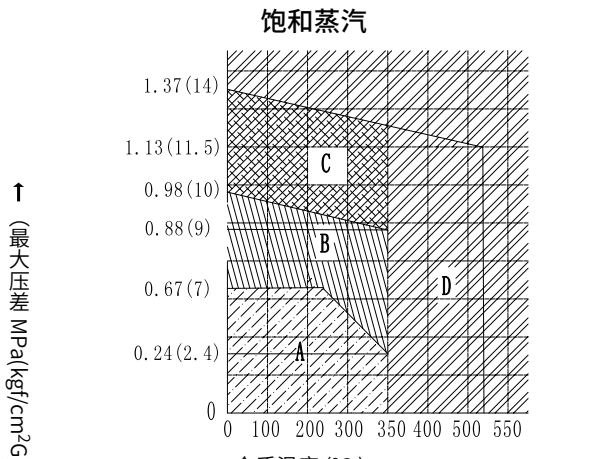

区域	描述
“A”	司太立标准硬化处理 (阀芯 & 阀座)
“B”	司太立标准硬化处理 + 电镀工艺
“C”	司太立硬化处理 (整面)
“D”	司太立硬化处理 (整面 + 导向套)
“E”	司太立硬化处理 (整面 + 导向套)

注：

(1) 需要紧密关闭的开关型调节阀和节流型调节阀的阀座环为硬化面，需要司太立处理。

(2) 如果是冲洗液，阀座环为硬化面，需要司太立处理。

(3) 介质为 350°C及以上时，导向套和导杆为硬化面，需要司太立处理。

(4) 介质为饱和蒸汽时，如果进口压力为 0.69MPa(7kgf/cm²G) 及以上，则阀座环为硬化面，需要司太立处理。

■填料操作压力及温度

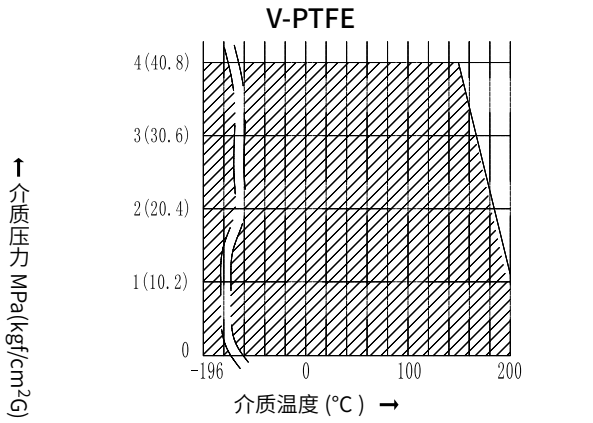

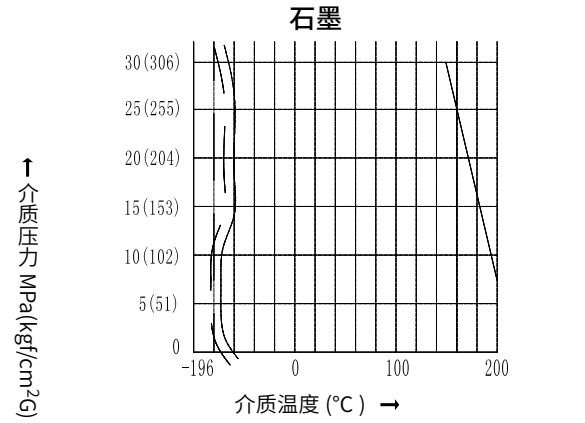

■外形尺寸

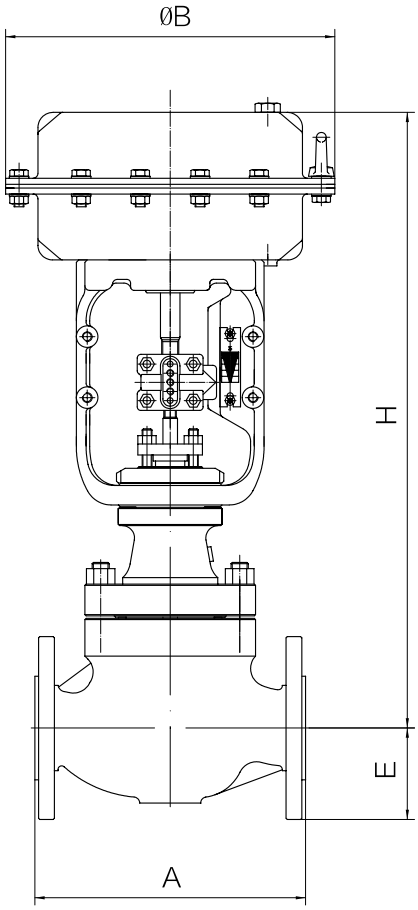

(单位 : mm)

口径		A		ΦB	E	H(约值)	
inch	mm	150LB	300LB				
1½”	40	222	235	270	85	AC-2	526
2”	50	254	267	270	90	AC-2	526
2½”	65	276	292	352	103	AC-3	652
3”	80	298	317	352	110	AC-3	685
4”	100	352	368	352	128	AC-3	712
5”	125	403	425	472	155	AC-4	860
6”	150	451	473	472	165	AC-4	885
8”	200	543	568	472	195	AC-4	950

备注:

1. 表中 H 为调节阀不带手轮机构的尺寸， 如需配置顶装手轮机构，需分别加手轮机构尺寸，AC1/AC2 型 160mm， AC3 型 185mm，AC4 型 225mm.

2. 高温型调节阀的高度 H 值应加上 100mm.

薄膜执行机构 | Diaphragm Actuator

多弹簧式薄膜执行机构

■ 概述

AC 系列多弹簧式薄膜执行机构把气动调节仪表的输出压力转变成推杆位移的变化。因此，它与调节阀的阀体部分相连接，就可把阀芯移到与输入信号相对应的位置。

该执行机构采用多弹簧式薄膜，结构紧凑，输出力大。

■ACR/ACD 薄膜式执行机构

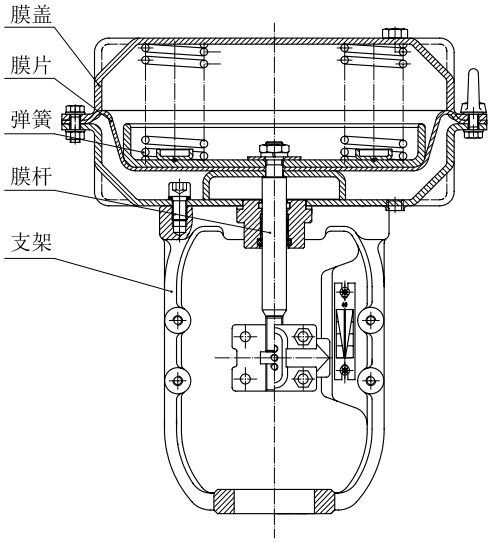

ACR(反作用)

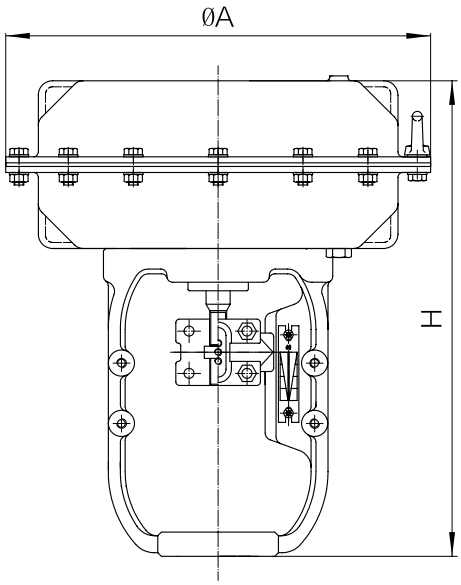

ACD(正作用)

型号	行程 (mm)	ϕA (mm)	H (mm)	薄膜有效面积 (cm^2)	重量 (kg)
ACR/ACD1	15	220	295	198	7
ACR/ACD2	38	270	345	308	16
ACR/ACD3	50	352	415	642	27
ACR/ACD4	75	472	520	1052	72

弹簧范围	0.08-0.24MPa	材质	膜片盖	Q235
供气压力	0.14- 0.4MPa		薄膜	EPDM
气源接头	Rc1/4”		推杆	SS304
环境温度	-30°C ~+70°C		支架	球墨铸铁
颜色	标准为蓝色，其他颜色可按需提供			
附件	手轮机构，定位器，空气过滤减压阀，电磁阀等（可选）			

■ACRH/ACDH 薄膜式执行机构 (带手轮)

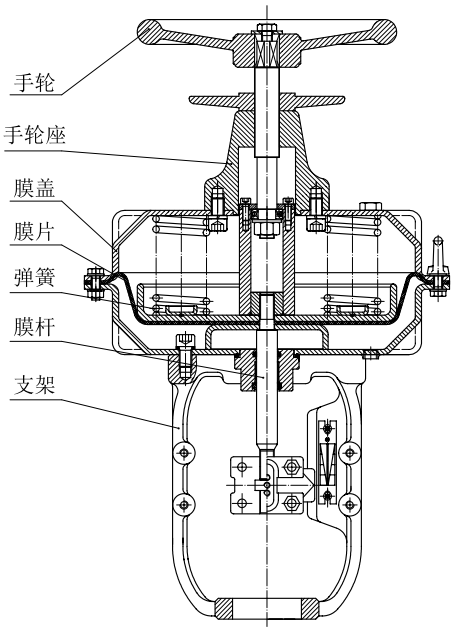

ACRH(反作用)

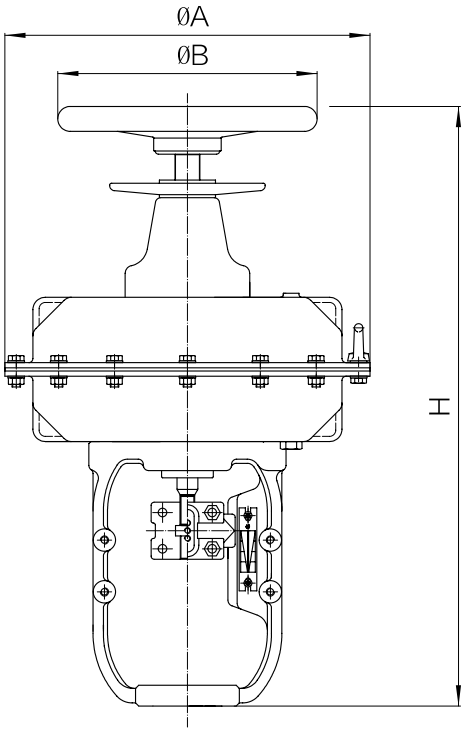

ACDH(正作用)

型号	行程 (mm)	ϕA (mm)	ϕB (mm)	H (mm)	薄膜有效面积 (cm^2)	重量 (kg)
ACRH/ACDH1	15	220	200	433	198	11
ACRH/ACDH2	38	270	200	481	308	23
ACRH/ACDH3	50	352	250	580	642	46
ACRH/ACDH4	75	472	320	722	1052	95

弹簧范围	0.08-0.24MPa	材质	膜片盖	Q235
供气压力	0.14- 0.4MPa		薄膜	EPDM
气源接头	Rc1/4”		推杆	SS304
环境温度	-30°C ~+70°C		支架	球墨铸铁
颜色	标准为蓝色，其他颜色可按需提供		手轮	Q235
附件	手轮机构，定位器，空气过滤减压阀，电磁阀等（可选）			

电动调节阀 | Electric Linear Type Globe Control Valve

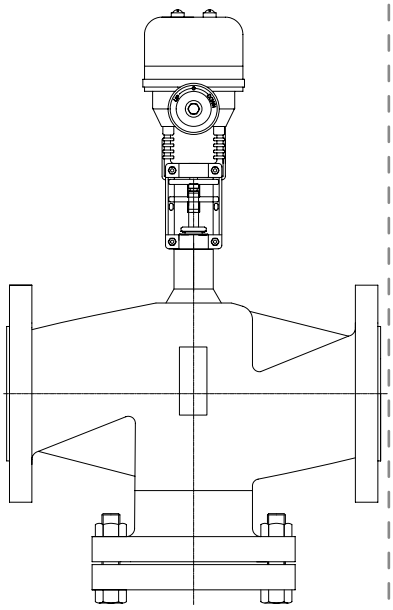

■ 概述

300 系列电动调节阀是球墨铸铁法兰式两通温度控制阀，与 GEA 系列执行器组装使用，性能优良，坚固耐用，密封性好，操作准确，维修方便，适用于供热、暖通空调系统的温度调节。

■技术参数和性能

型号			ACV-300										
阀门型式			电动两通调节阀										
适用介质			常温水，高温水，乙二醇溶液，饱和蒸汽，过热蒸汽										
阀体	阀门尺寸	mm	15	20	25	40	50	65	80	100	125	150	200
		inch	½	¾	1	1½	2	2½	3	4	5	6	8
	公称压力		PN16										
	操作温度		-25°C ~180°C										
	连接型式		法兰 HG20592-2009, ISO7005										
	阀体材质		QT450										
	阀芯材质		304										
	阀杆材质		2Cr13										
	密封		氟橡胶										
	流量特性		DN15-DN20：线性；DN25-DN200：等百										
	泄漏率		Kvs 值的 0.01~0.02%										
执行机构	型式		比例调节型										
	型号		GEA-10P									GEA-35P	
	行程 (mm)		20									40	
	推力 (N)		1000									3500	
	动作时间 (Sec)		50(0.4mm/s)									100(0.4mm/s)	
	电源 (V)		24V (220V) AC. ±10%										
	频率 (Hz)		60 / 50										
	输入信号		0 ~ 10V, 2 ~ 10V, 4 ~ 20mA DC										
	输出信号		0 ~ 10V, 2 ~ 10V, 4 ~ 20mA DC										
	操作温度		-15°C ~50°C										
	环境湿度		5 ~ 95% RH										
	防护等级		IP 54										
	接线端口		PF 1/2” × 2 EA										

■设计特点

- 执行机构和阀门安装简单，无需特殊工具即可完成
- 内置扭矩开关保护阀门和执行机构，以防止过载
- 常开 / 常关之间简单转换
- 自动设定功能
- 电机更换简单，维修方便
- 离合机构可实现手动操作

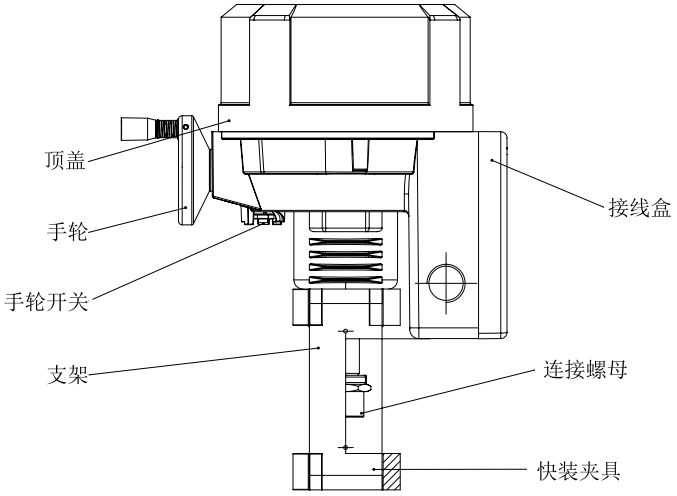

■接线图

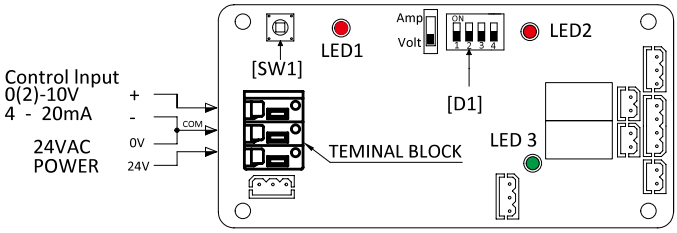

基本型： 0 ~10 V DC / 4 ~ 20mA / 2 ~ 10V DC

GEA-10P (24V DC)

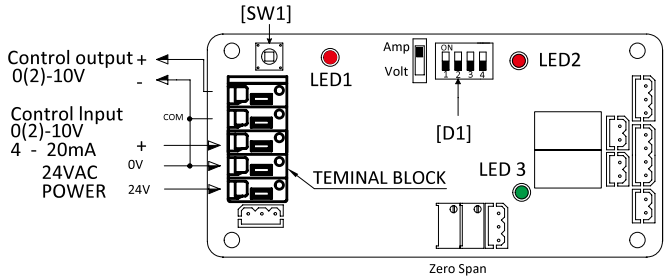

(可选) 输出型： 0 ~10 V DC / 2 ~ 10V DC

GEA-10P (24V DC)

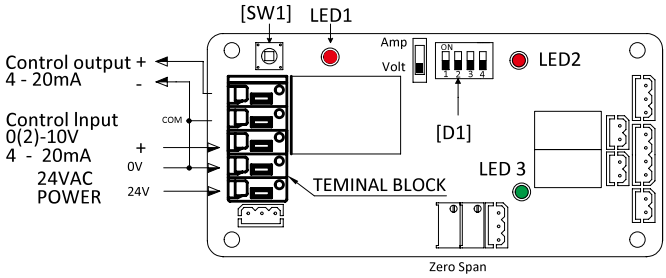

(可选) 输出型： 4 ~ 20mA

GEA-10P (24V DC)

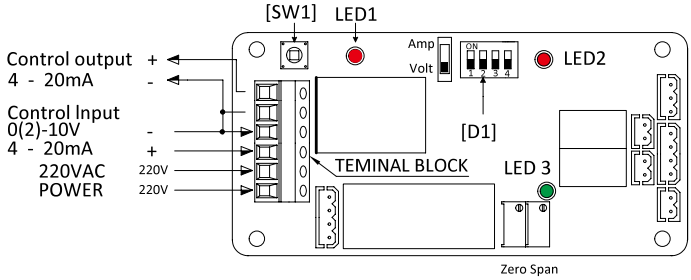

(可选) 输出型： 4 ~ 20mA

GEA-10P (220V AC)

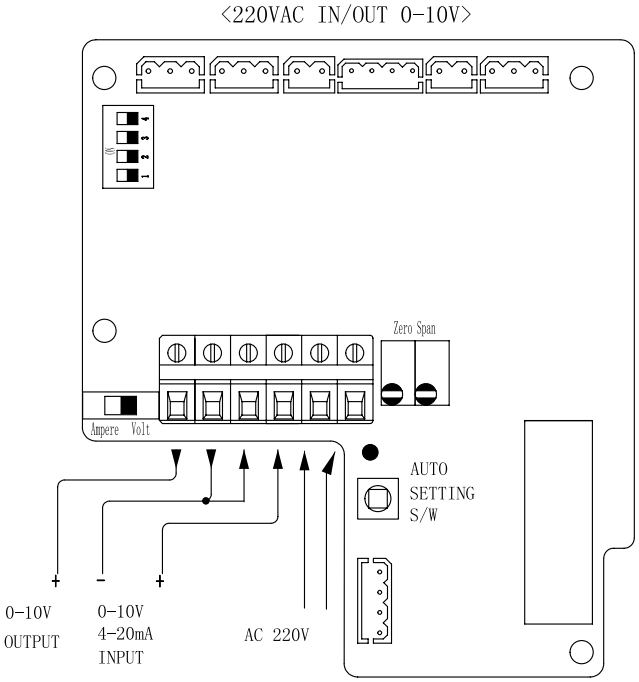

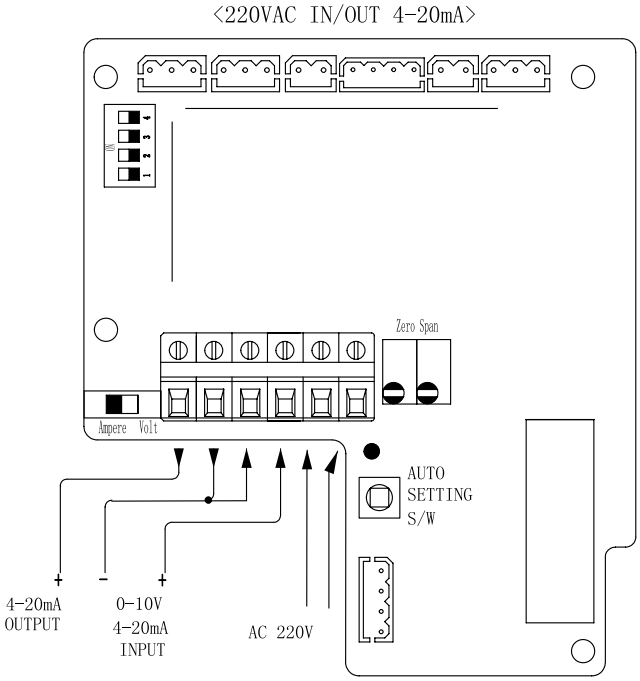

基本型 GEA-20P, 35P (220V AC)

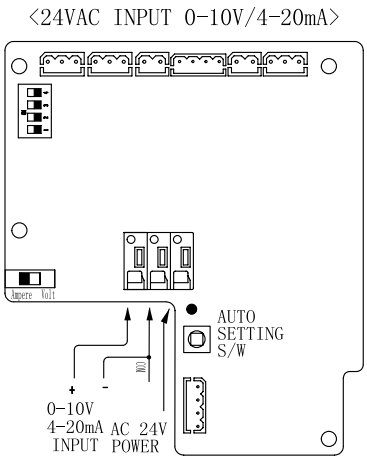

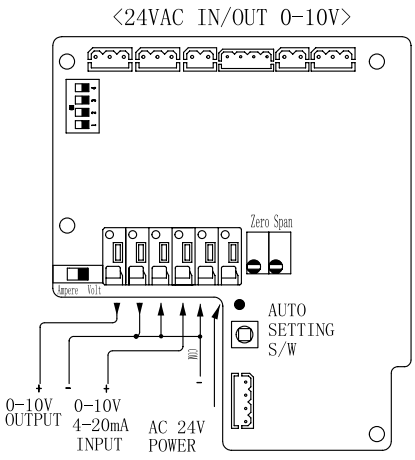

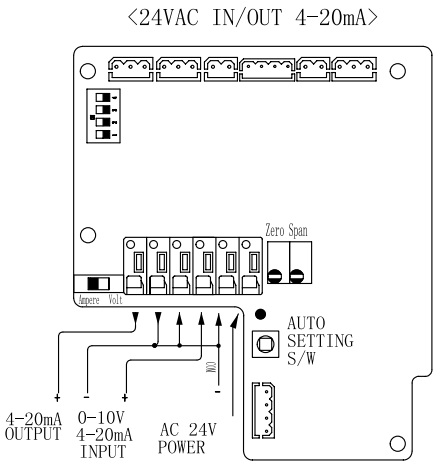

基本型 GEA-20P, 35P (24V DC)

■外形尺寸

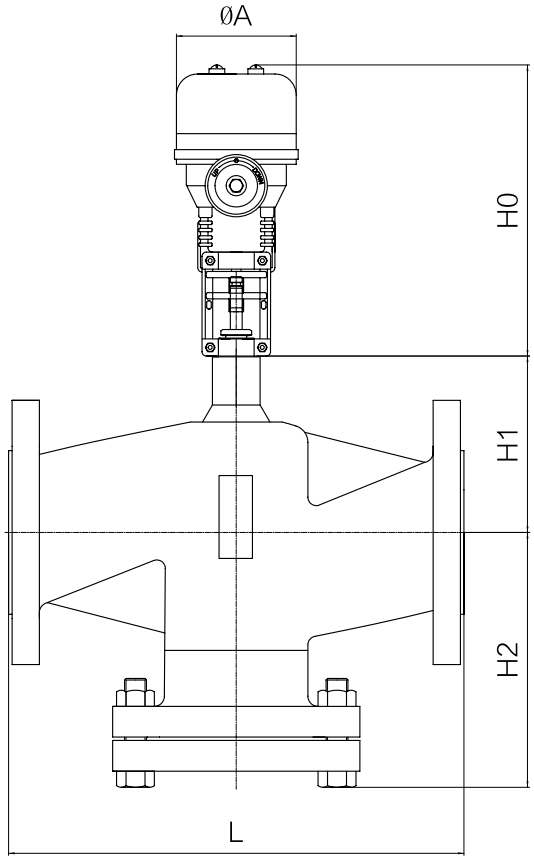

(单位 : mm)

DN	流量系数 Kvs 值 (m^3/h)	行程	执行机构	L	H0	H1	H2	ΦA	重量 (kg)
15	4	20	GEA-10P	130	208	65	88.5	124	6.8
20	6.3	20	GEA-10P	150	208	63	102.5	124	8.5
25	10	20	GEA-10P	160	208	62	105.5	124	9.5
32	16	20	GEA-10P	180	208	60	120	124	12.6
40	25	20	GEA-10P	200	208	60	130	124	14.2
50	40	20	GEA-10P	230	208	101	148	124	18.8
65	49	20	GEA-10P	290	208	115	175	124	25.2
80	80	20	GEA-10P	310	208	115	187	124	32.2
100	100	20	GEA-10P	350	208	146	192	124	40.8
65	63	40	GEA-28P	290	269	115	175	138	26
80	100	40	GEA-28P	310	269	115	187	138	33
100	150	40	GEA-28P	350	269	146	192	138	41.6
125	180	40	GEA-35P	400	297	159	211	138	59.1
	250								
150	300	40	GEA-35P	480	297	185	247.5	138	82.3
	360								
200	400	40	GEA-35P	495	297	186	268.5	138	115.3
	550								
250	480	40	GEA-35P	622	297	205	324	138	178.3
	550								

APR-2000 减压阀（蒸汽用）| APR-2000 Type Pressure Reducing Valve (For Steam)

该阀为先导膜片式减压阀；Cv 值高，在进口压力大及蒸汽使用负荷大的场合下，也能发挥其优秀性能。

■结构图

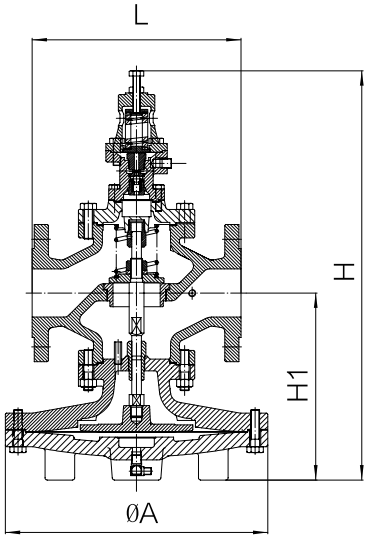

■特 点

- 最大减压比为 20:1, 一次减压即可，而无需花费两次的成本
- 采用大尺寸膜片，使主阀体受压面积增大，流量大，可控性显著
- 球形主阀密封性良好，大大减少阀座泄漏
- 主要活动部件采用坚固的不锈钢材质，结构简单，维修及检查方便

■参 数

型号		APR-2000
适用介质		蒸汽
进口压力		1.6MPa 以下
出口压力		0.1~1.4MPa
最大减压比		20:1
最小压差		0.05MPa
允许泄漏量		额定流量的 0.01% 以下
介质温度		最高 220°C
材质	阀体	球墨铸铁
	阀瓣、阀座	不锈钢
	膜片	不锈钢
连接方式		PN16 RF 法兰
水压测试		2.4MPa

► 建议减压阀入口处安装过滤器（大于 80 目）。
► 建议减压阀入口处安装水分离器，以保证排除冷凝水。

■尺寸表

(mm)

尺寸	L	ΦA	H1	H	重量 (kg)
15(½”)	146	200	170	398	15.5
20(¾”)	146	200	170	398	16
25(1”)	156	226	175	408	21
40(1½”)	196	226	192	437	24.5
50(2”)	222	276	215	498	36
65(2½”)	282	354	252	552	64.5
80(3”)	302	354	266	575	71.5
100(4”)	342	400	324	660	111
150(6”)	465	500	411	796	234
200(8”)	469	500	411	796	242

■管路连接

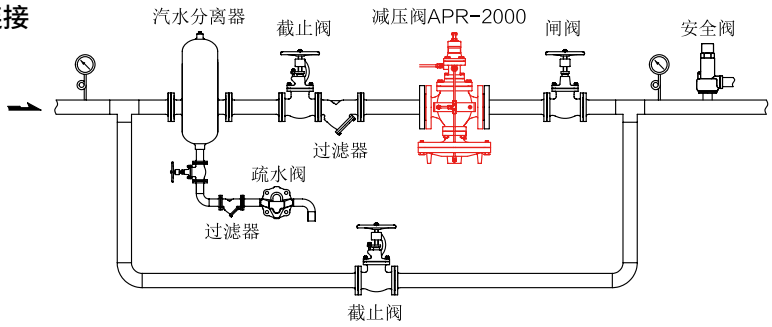

■APR-2000 型 减压阀选型图

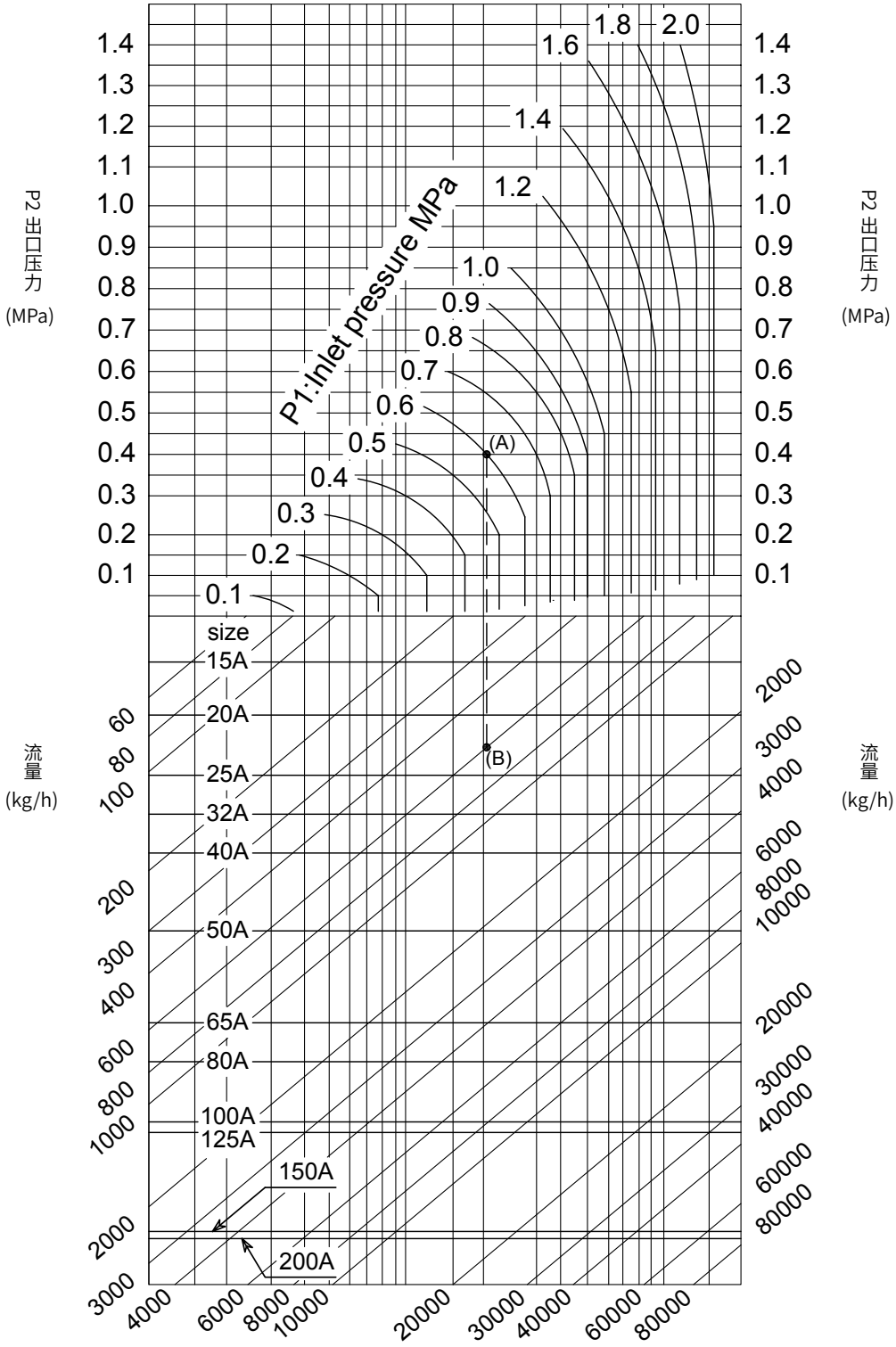

看图选型方法

例 进口压力 (P1) 为 0.6MPa，出口压力 (P2) 为 0.4MPa，流量为 600kg/h

1) 进口压力 0.6MPa 和出口压力 0.4MPa 的交点为 (A)。从 (A) 点垂直向下与 600kg/h 的交点为 (B)。

2) 交点 (B) 位于 20A 和 25A 之间，所以应选择更大的口径 25A。

APR-1000 减压阀（蒸汽用）| APR-1000 Type Pressure Reducing Valve (For Steam)

该阀为先导活塞式减压阀，适用于从小流量到大流量使用频率高的地方，广泛应用于建筑设备、空调设备以及其他工业设备。

■特 点

- 容量大，精度高
- 以活塞作为受压元件，确保控制的稳定性和优异的耐久性
- 球形主阀密封性良好，大大减少阀座泄漏
- 主要活动部件采用坚固的不锈钢材质，结构简单，安装简便灵活度高

■参 数

型号		APR-1000
适用介质		蒸汽
进口压力		1.0MPa 以下
出口压力		0.05~0.8MPa
最大减压比		20:1
最小压差		0.05MPa
允许泄漏量		额定流量的 0.01% 以下
介质温度		最高 220°C
材质	阀体	灰铁，球墨铸铁
	阀瓣、阀座	不锈钢
	活塞	黄铜
	膜片	不锈钢
连接方式		JIS 10K FF / PN16 RF 法兰
水压测试		1.5MPa

► 建议减压阀入口处安装过滤器（大于 80 目）。
► 建议减压阀入口处安装水分离器，以保证排除冷凝水。

■尺寸表

(mm)

尺寸	L	H1	H	重量 (kg)
15(½”)	150	64	285	8
20(¾”)	155	64	285	8.5
25(1”)	160	67	304	10
32(1¼”)	190	82	323	14
40(1½”)	190	82	330	14.5
50(2”)	220	94	352	20
65(2½”)	245	109	380	30
80(3”)	290	124	406	35
100(4”)	330	149	456	52.5
150(6”)	420	192	555	135

■结构图

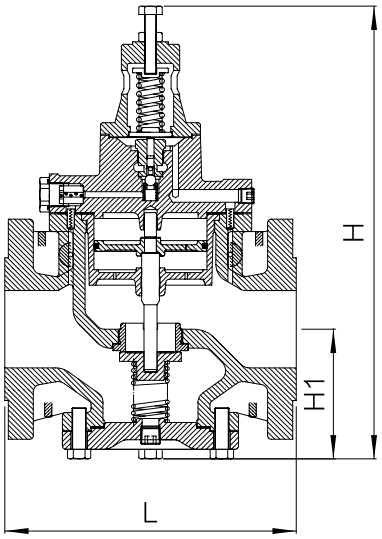

■管路连接

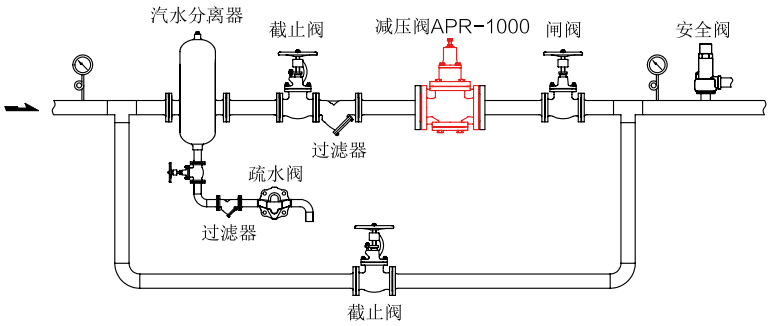

■ APR-1000 型 减压阀选型图

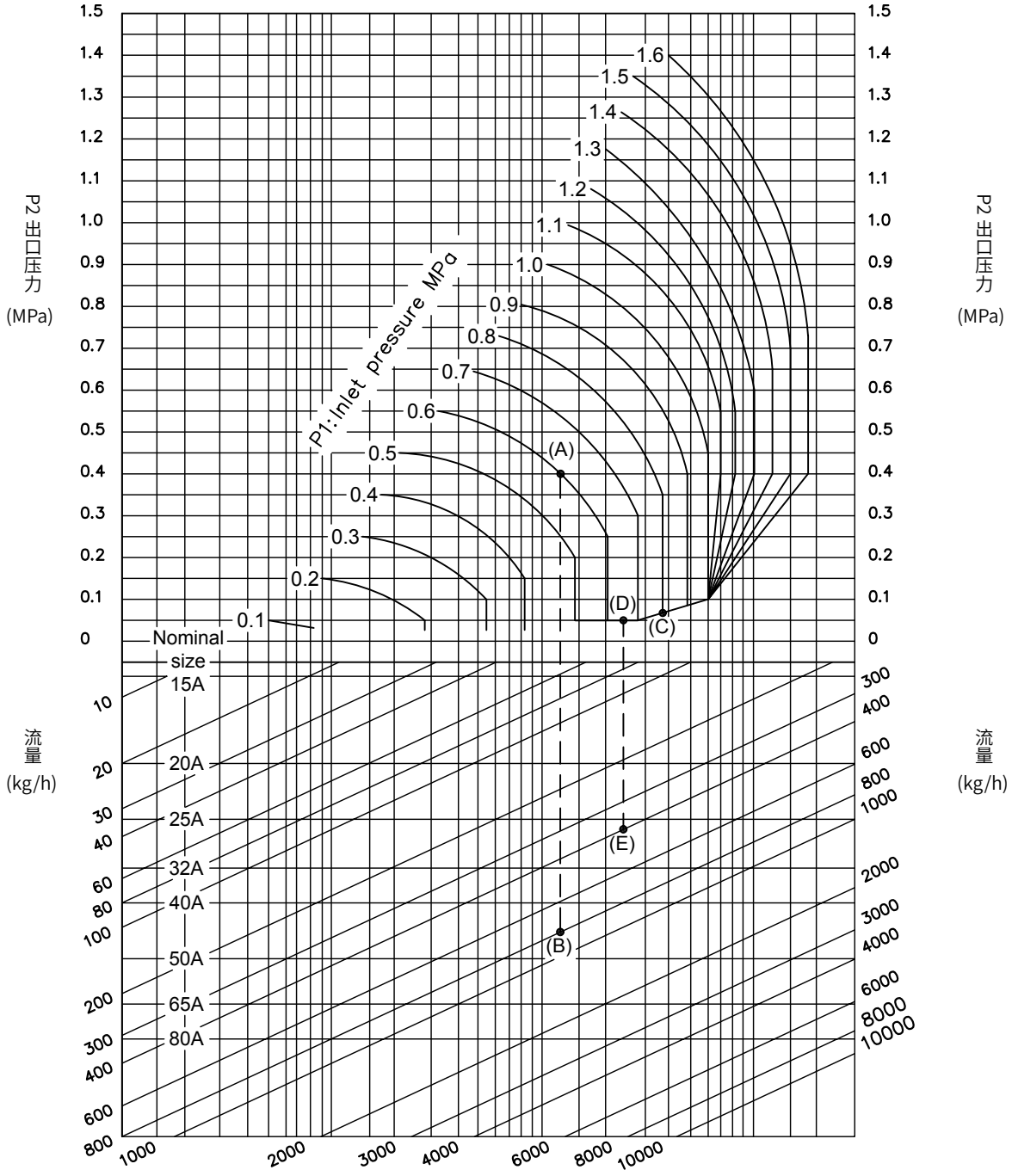

看图选型方法

例 1 进口压力 (P1) 为 0.6MPa，出口压力 (P2) 为 0.4MPa，流量为 800kg/h

1) 进口压力 0.6MPa 和出口压力 0.4MPa 的交点为 (A)。从 (A) 点画一条垂直线，与流量 800kg/h 的交点为 (B)。

2) 交点 (B) 位于 40A 和 50A 之间，所以应选择更大的口径 50A。

例 2 进口压力 (P1) 为 0.8MPa，出口压力 (P2) 为 0.05MPa，流量为 600kg/h

1) 进口压力 0.8MPa 和斜线的交点为 (C)。斜线和出口压力 0.05MPa 的交点为 (D)。 从 (D) 点画一条垂直线，与流量 600kg/h 的交点为 (E)。

2) 交点 (E) 位于 32A 和 40A 之间，所以应选择更大的口径 40A。

APR-R7 减压阀（蒸汽用） | APR-R7 Type Pressure Reducing Valve (For Steam)

自动调节蒸汽流量，保持稳定的压力，从而满足多种需求。

■工作原理

- 波纹管根据阀后压力的变化扩展或者收缩。
- 弹簧根据波纹管的运动开启或关闭主阀，从而保证阀后压力稳定在一定水平。

■参 数

型号		APR-R7
适用介质		蒸汽
进口压力		0.2-1.6MPa
出口压力		0.05-1.0MPa
最大减压比		10:1
流体温度		204°C以下
连接方式		NPT 螺纹
材质	阀体	STS
	内件	STS
水压试验		3.0MPa

■尺寸表

(mm)

尺寸	L	H1	H2	W	重量 (kg)
15(½”)	80	137	46	65	1.4
20(¾”)	90				1.6
25(1”)	105	144	58		1.9

■结构图

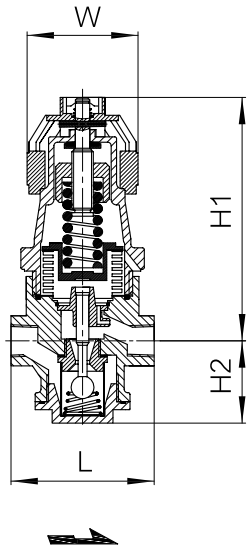

■性能图

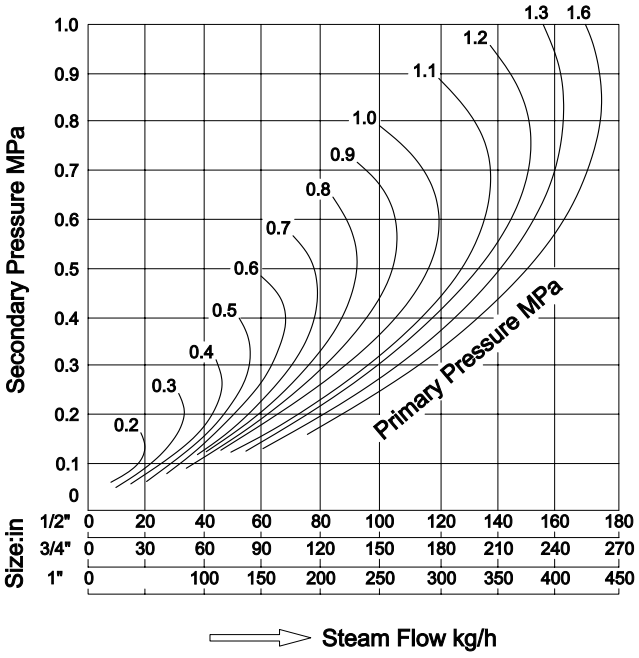

APR-2A 减压阀（水用）| APR-2A Type Pressure Reducing Valve (For Water)

该阀压力变化幅度小，适用于小流量到大流量，是直动式冷、温水减压阀。广泛应用于调节从中高层建筑的高压水管向各层供水压力的调节；或用于调节与泵直接连接的供水压力的调节及其他锅炉供水压力的调节。

螺纹式

法兰式

■特 点

- 适用于从高层建筑的高压水管向各层供水压力的调节。
- 小型轻量，安装方便。
- 可水平、垂直安装。
- 设定好之后，始终保持一定的压力。
- 可调节压力范围广，始终保持稳定的流量。
- 可通过拆卸阀盖，即可在小的空间上维修。
- 内部装有防止水锤的弹簧式小孔。
- 采用线型流通方式，可降低动作噪音。

■参 数

适用介质	水	
进口压力	1.0MPa 以下	
出口调节压力	外弹簧	0.05~0.35MPa
	内 + 外弹簧	0.3~0.7 MPa
最大减压比	10:1	
阀前阀后最小压差	0.05 MPa	
最小可调节流量	水 2~5 升 / 分	
流体温度	5~80°C	
连接方式	PT 螺纹 (15~25A), JIS 10K/PN16 RF 法兰 (32~150A)	
材质	阀体 : 灰铁	
	阀瓣、阀座 : NBR, BC6	
水压试验	1.5 MPa	

■尺寸表

(mm)

规格	L	A	H1	H2	Cv	重量 (kg)
15(½”)	100	116	50	184	2.9	3.7
20(¾”)	100	116	50	184	3.5	3.7
25(1”)	120	142	68	224	6.2	6.9
32(1¼”)	190	174	81	327	12.8	17.0
40(1½”)	190	174	81	327	13.7	17.0
50(2”)	190	174	81	327	13.8	18.6
65(2½”)	250	228	100	374	40.2	36.3
80(3”)	250	228	100	374	41.9	37.4
100(4”)	290	250	125	490	64.7	67.0
150(6”)	390	340	165	655	109.5	150

■结构图

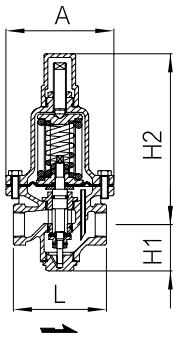

螺纹连接 (15~25A)

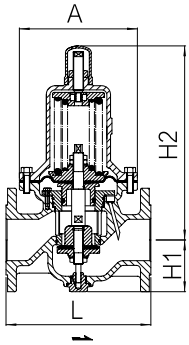

法兰连接 (32~150A)

■APR-2A 型 减压阀选型图

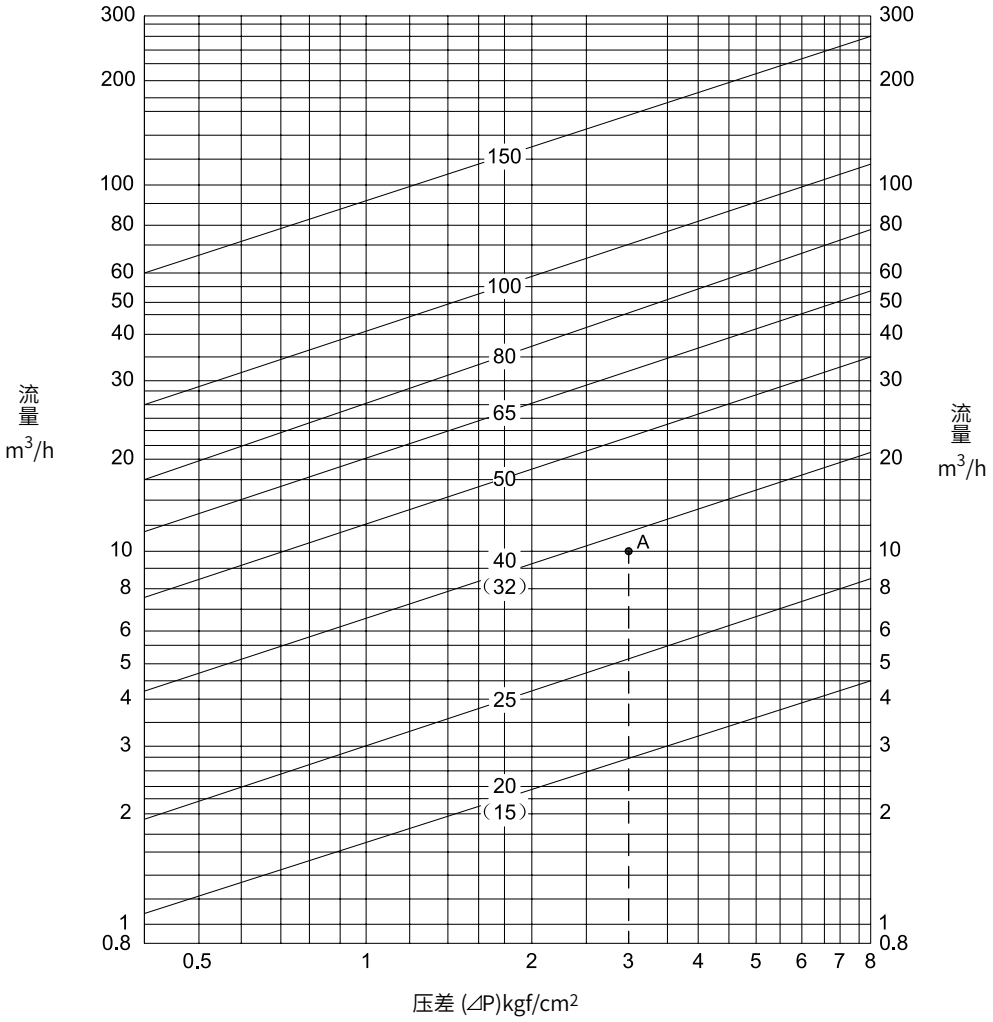

看图选型方法

例) 进口压力为 5kgf/cm²g, 出口压力为 2 kgf/cm²g, 流量为 10m³/h 时

1) 进口压力为 5 kgf/cm²g, 出口压力为 2 kgf/cm²g, 所以压差（⊿ P =P1-P2）为 3 kgf/cm².

2) 压差 3kgf/cm², 流量 10m³/h 的垂直交点为 A 点

3) “A”点在口径 25A 和 40A 之间，所以选择 40A

■管路连接

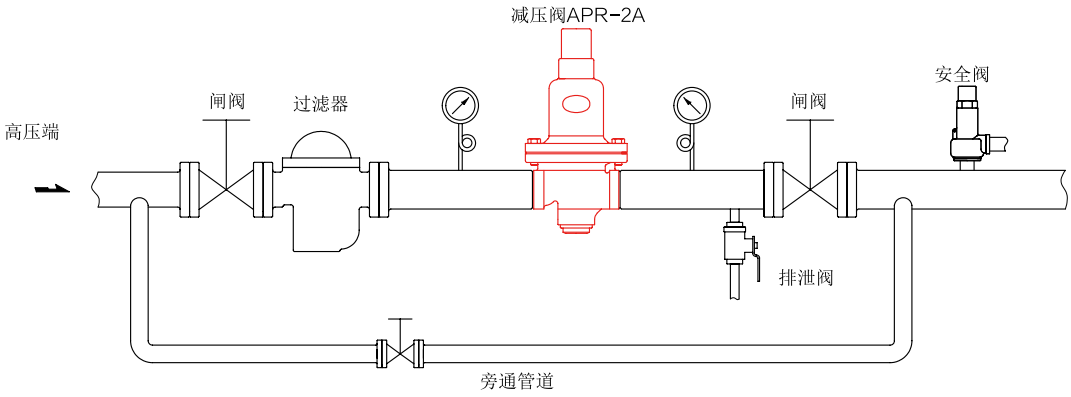

APR-41 减压阀（水，空气）| APR-41 Type Pressure Reducing Valve (For Water and Air)

■特 点

- 可水平、垂直安装。
- 设定好之后，始终保持一定的压力。
- 可调节压力范围广，始终保持稳定的流量。
- 可用于消防用减压阀。

■参 数

适用介质	水、空气
进口压力	2.0MPa 以下
出口调节压力	0.05~0.7MPa (标准压), 0.7~1.2 MPa (中压)
最大减压比	10:1
阀前阀后最小压差	0.05 MPa
流体温度	80°C以下
连接方式	JIS 20K /150Lb/ PN16RF 法兰
材质	阀体 : WCB, STS
	阀瓣、阀座 : NBR, STS
水压试验	3.5MPa

■尺寸表

(mm)

规格	L	H1	H2	重量（kg）
15(½”)	130	62	227	8.2
20(¾”)	150	65	235	8.5
25(1”)	197	72	264	10.4
32(1¼”)	180	83	274	15.1
40(1½”)	235	91	345	25.5
50(2”)	267	107	365	27.2
65(2½”)	292	132	425	47.4
80(3”)	318	140	430	56.0
100(4”)	368	150	535	100.0
125(5”)	400	175	704	162.0
150(6”)	473	210	734	225.0

■结构图

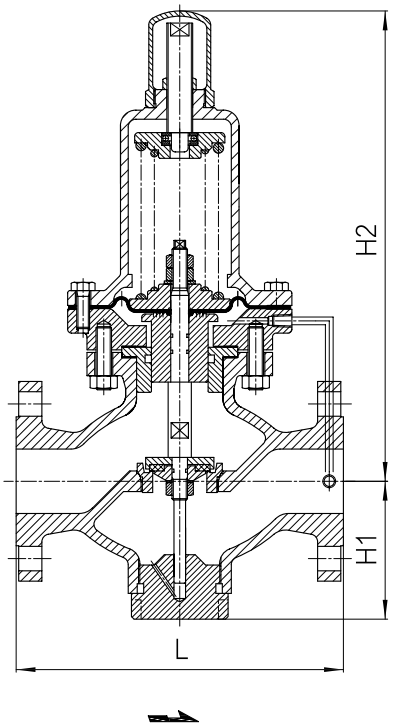

■管路连接

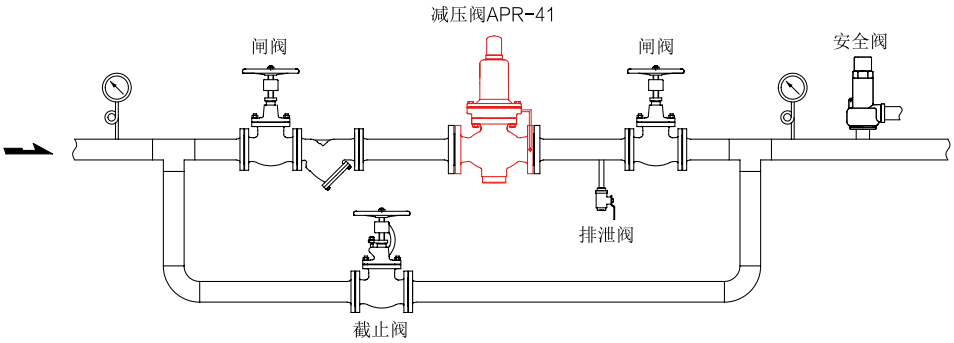

AAF-14S, 14F 浮球式疏水阀 | AAF-14S, 14F Type Ball Float Steam Trap

主要使用于热交换器、供暖设备、空调等发生大量冷凝水或压力高的场合的杠杆浮球式疏水阀。

AAF-14S

AAF-14F

■特 点

- 不受背压影响，可连续排放。
- 内部装有自动排气阀，无气堵现象。
- 浮球安装在阀盖上，所以拆卸阀盖就可以方便维修。

■参 数

型　号		AAF-14S	AAF-14F
适用压差		0.45,1.0,1.4MPa	
适用温度		220°C以下	
连接方式		PT 螺纹	PN16 RF 法兰
材质	阀体	球墨铸铁	
	阀座	STS	
	浮球	STS	
	排气阀	双金属	
水压试验		适用压力的 1.5 倍	

■最高使用压差

形式	压差 (MPa)
AAF-14(4.5)	0.45
AAF-14(10)	1.0
AAF-14(14)	1.4

■尺寸表

(mm)

规格	L	H1	H2	A	重量 (kg)
15(½”)	122(150)	61	61	147	2.9
20(¾”)	122(150)	61	61	147	2.9
25(1”)	122(160)	67.5	108	223	6.8
32(1¼”)	160(230)	67.5	108	238	7.2
40(1½”)	270(230)	80.5	125.5	285	17.5
50(2”)	300(230)	78	129	295	22.0

- 括号内尺寸适用于 AAF-14F

■结构图

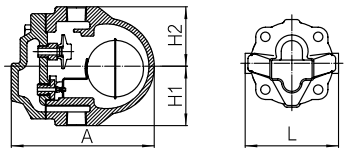

15、20A

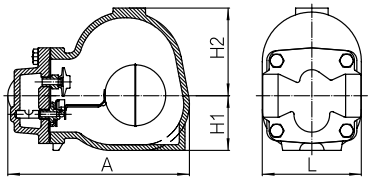

25、32A

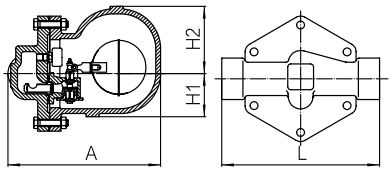

40、50A

■选型图

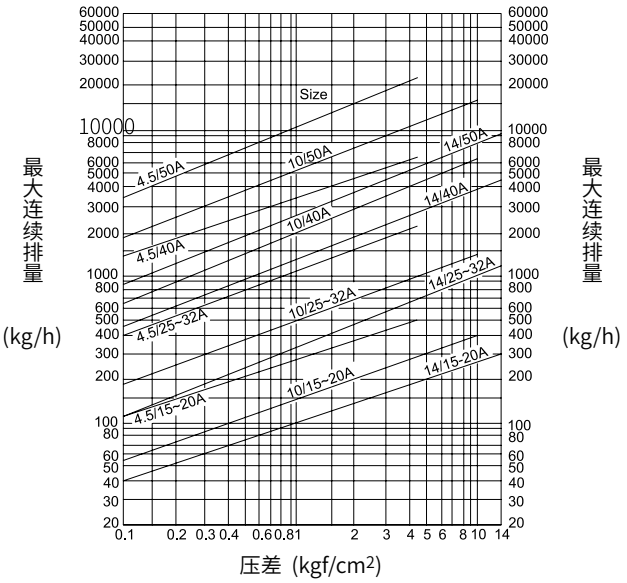

ABT-4 倒吊桶式疏水阀 | ABT-4 Type Bucket Trap

该产品能很好地用于蒸汽管道的排水。结构简单，维护方便

螺纹式

法兰式

■特 点

- 可水平、垂直安装。
- 设定好之后，始终保持一定的压力。
- 可调节压力范围广，始终保持稳定的流量。
- 可用于消防用减压阀。

■参 数

型号	ABT-4
适用压力	0.035~0.7 MPa
适用温度	220°C以下
连接方式	PT 螺纹 , PN16 RF 法兰
材质	阀体 : 灰铁
	阀瓣、阀座 : STS
水压试验	适用压力的 1.5 倍

■最高使用压差

尺寸	压差 (psi)
15(½”)	80 / 125 / 230
20(¾”)	
25(1”)	

■尺寸表

(mm)

规格	L	H1	H2	d	重量 (kg)
15(½”)	127/150	78	65	½”	2.1
20(¾”)	127/160	78	65	¾”	2.1
25(1”)	127/160	100	65	1”	3.5

■安装须知

- 安装完旁通管道后，需在操作疏水阀之前清除杂物。
- 水平安装。
- 该疏水阀需安装于设备最低位置或位于管道末端。若出口端管道为垂直方向，则疏水阀所处高度应该处于允许的背压范围之内。

■结构图

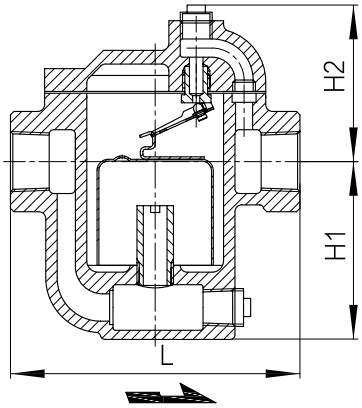

■流量性能曲线

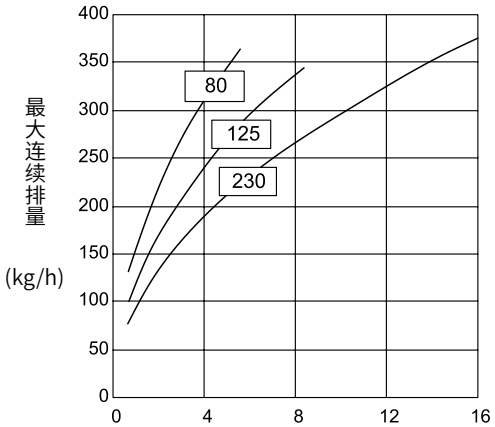

ADT-310 热动力圆盘式疏水阀 | ADT-310 Type Disc Trap

该热动力圆盘式疏水阀性能优越，抗腐蚀性强，动作可靠，经久耐用，依靠通过疏水阀的闪蒸汽动力效应来工作。

■特 点

- ●结构紧凑，重量轻，体积小，安装方便
- ● 排放性能优越，使用寿命长
- ● 采用不锈钢材质，使用压力范围大，防腐性能强

■参 数

型号		ADT-310
尺寸		1/2”，3/4”，1”
适用压力		2.1MPa
适用温度		220°C以下
连接方式		NPT 螺纹，PN16 RF 法兰
材质	阀体	STS420
	阀瓣	STS420

■尺寸表

(mm)

规格	L	H	H1
15(½”)	75	66.5	44.5
20(¾”)	75	74.5	48.5
25(1”)	80	82.5	52.5

■ 安装须知

- ● 安装完旁通管道后，需在操作疏水阀之前清除管道内杂物。
- ● 该疏水阀唯一的活动部件为体盖之间的阀瓣，所以不需要从蒸汽管路上取下阀门而只需打开阀盖即可，非常便于维护。

■结构图

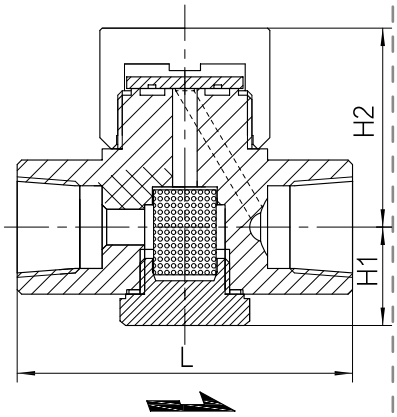

■管路连接

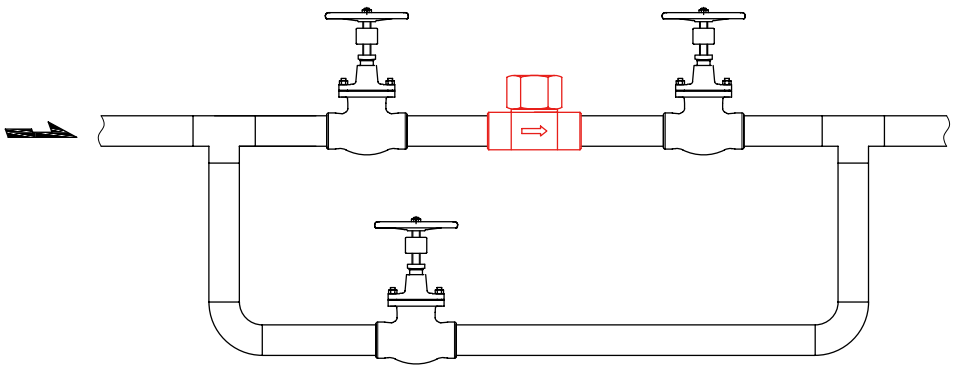

AAV-2, 4 排气阀 | AAV-2, 4 Type Air Vent Valve

自动排放存于管道或压力容器内的空气，保证介质平缓流动。

AAV-2

AAV-4

■结构图

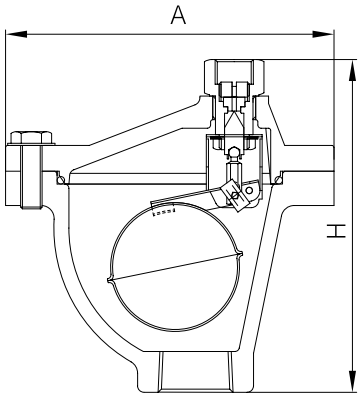

■特 点

- 排放容量大，压力可达 1.0-2.0MPa。
- 阀瓣拆卸容易，操作灵活。
- 阀座材质为 NBR，保证密封效果。
- 维修护理简单方便。

■参 数

型号		AAV-2	AAV-4
适用介质		冷、热水	
进口适用压力		2.0MPa 以下	1.0MPa 以下
流体温度		5~170°C	5~80°C
连接方式		PT 螺纹	
材质	阀体	球墨铸铁	灰铁
	阀瓣，阀座	EPDM, STS	
水压试验		3.0 MPa	1.5 MPa

■尺寸表

◆ AAV-2 (mm)

规格	A	H	重量 (kg)
15(½”)	153	155	4.9
20(¾”)	153	155	4.9
25(1”)	153	155	4.9

◆ AAV-4 (mm)

规格	A	H	重量 (kg)
15(½”)	115	155	3.1
20(¾”)	115	155	3.1
25(1”)	115	155	3.1

■排气性能曲线图

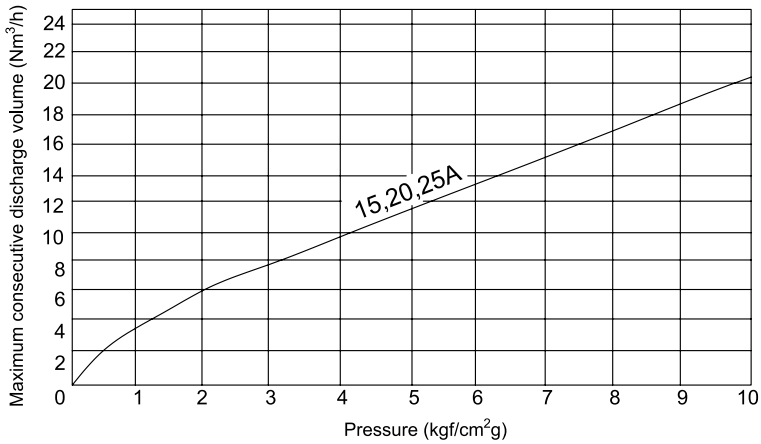

AAV-3 排气阀 | AAV-3 Type Air Vent Valve

结构紧凑，用于管道、热水锅炉、风机盘管以及中小型压力罐。采用 BBC 气水分离式，能够安全运行。

■特 点

- 采用气泡分离结构，防止因浮球分离气泡而产生的冲击
- 根据弹簧力自动关闭，运行可靠
- 结构简单耐用
- 结构紧凑，排气能力好
- 出口处有手动关闭装置

■参 数

尺寸		15(½”), 20(¾”), 25(1”)
适用介质		冷、热水
适用压力		1.0MPa 以下
流体温度		5~100°C
连接方式		PT SCREW
材质	阀体	STS
	阀瓣，阀座	NBR, STS
内压试验		水压 1.5 MPa

■ 空气排放性能图

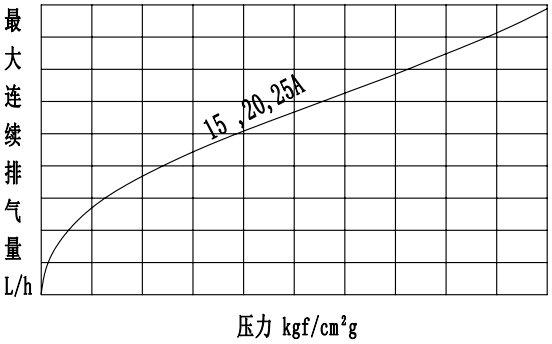

■结构图

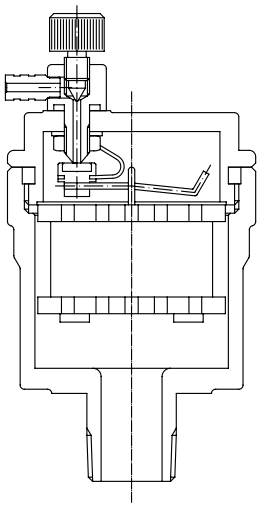

■空气排放原理

排气时

阀座因浮子的自重开启，排放空气

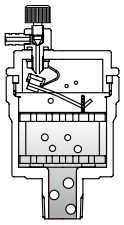

排气结束

排放空气后，水位和浮子上升，阀门靠浮子浮力和弹簧弹力关闭

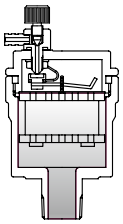

■ 安装示例及注意事项

- 安装阀门时，应保持与垂直线 5°以内。
- 为以防泄漏，在室内安装阀门时出口应向排水方向。
- 为了维修方便，进口处一定要安装手动阀。
- 出现泄漏时请用手动关闭旋塞关闭。

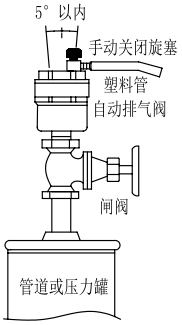

气动蝶阀 | Pneumatic Butterfly Valve

■应用范围

- ►水配置管道
- ►工业清洗机器
- ►消毒、锅炉
- ►医学设备、真空衬垫
- ►空气通风系统

■技术参数

尺寸	40A~1000A		
执行机构型号	AD50~AD300D		
执行机构类型	双作用		
操作介质	干燥压缩空气		
操作压力	0.4~0.7MPa		
旋转角度	90° ± 3°		
介质温度	0°C ~85°C (-20°C ~200°C)		
连接方式	10K/PN10/PN16/150Lb 对夹式 法兰式		
材质	阀体 : FC(SUS304)	阀瓣 : SUS304(SUS316)	阀座 : EPDM(PTFE)
附件	空气过滤减压阀、限位开关、E-P 定位器		

■尺寸表

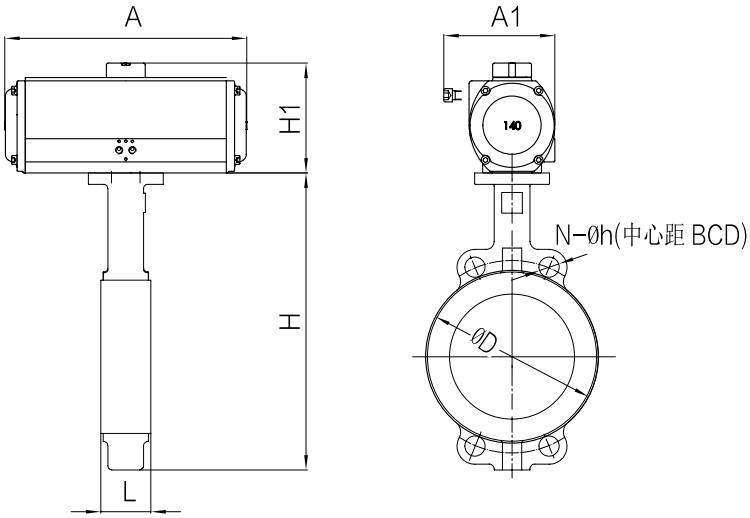

(mm)

型号	尺寸		A	A1	H	H1	L
	mm	Inch					
AD50-40BF	40A	1½”	178	69	198	58	33
AD50-50BF	50A	2”	178	69	217	66	42
AD50-65BF	65A	2½”	178	69	227	71	45
AD65-80BF	80A	3”	234	83	256	83	46
AD65-100BF	100A	4”	234	83	270	95	52
AD80-125BF	125A	5”	276	98	300	110	56
AD80-150BF	150A	6”	276	98	314	124	56
AD100-200BF	200A	8”	334	114	406	163	60
AD100-250BF	250A	10”	334	114	428	227	65.6
AD125-300BF	300A	12”	414	136	500	252	76.5
AD140-350BF	350A	14”	456	158	770	271	76.5
AD160-400BF	400A	16”	540	178	929	243	86.5
AD160-450BF	450A	18”	540	178	989	366	105
AD200-500BF	500A	20”	640	230	1123	421	129
AD200-600BF	600A	24”	640	230	1280	493	154
AD250D-800BF	800A	32”	840	307	1674	630	180
AD300D-1000BF	1000A	40”	1080	370	2007	790	200

电动蝶阀 | Electric Butterfly Valve

应用范围

- 水配置管道
- 工业清洗机器
- 消毒、 锅炉
- 医学设备、真空衬垫
- 空气通风系统

技术参数

尺寸	40A~1000A		
执行机构型号	ATM0040~ATM3000		
执行机构类型	电动		
电源	110V AC, 220V AC, 380V AC, 440V AC		
旋转角度	90° ± 3°		
操作类型	开关 , 智能调节型		
介质温度	-10°C ~90°C (-10°C ~150°C)		
连接方式	10K/PN10/PN16/150Lb 对夹式 法兰式		
阀体材质	阀体 : QT(WCB,CF8)	板 : CF8(CF8M)	阀座 : EPDM

尺寸表

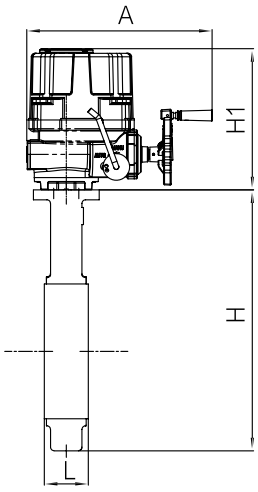

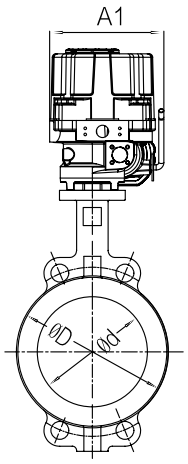

(mm)

型号	尺寸		A	A1	H	H1	L
ATM0040-40BF	40A	1-1/2”	113.5	121.8	397	58	33
ATM0040-50BF	50A	2”	113.5	121.8	412	66.5	42
ATM0080-65BF	65A	2-1/2”	160	121	324	71	45
ATM0080-80BF	80A	3”	160	121	346	83	46
ATM0100-100BF	100A	4”	258	172	528	95	52
ATM0160-125BF	125A	5”	338	229	597	110	56
ATM0240-150BF	150A	6”	338	229	624	124	56
ATM0350-200BF	200A	8”	357	244	740	163	60
ATM0800-250BF	250A	10”	380	287	850	227	65.6
ATM0800-300BF	300A	12”	380	287	905	252	76.5
ATM1100-350BF	350A	14”	380	287	968	271	76.5
ATM2000-400BF	400A	16”	440	375	1080	343	86.5
ATM2000-450BF	450A	18”	440	375	1350	366	105
ATM3000-500BF	500A	20”	440	375	1490	421	129
ATM3000-600BF	600A	24”	440	375	1640	493	154

高性能蝶阀 | GH-300 High-Performance Butterfly Valve

高性能蝶阀设计用于严苛环境，操作扭矩小，密封性能好，在各种环境都拥有卓越高效的性能，广泛应用于石化、炼油厂、钢铁、造船、造纸、天然气等工业。

■特 点

- 偏心设计减小了高压条件下的开关扭矩，达到良好的密封性能。
- 设计紧凑，调节流量特性良好。
- 防反向冲击设计和整轴设计，使得维护简单方便。
- 金属阀座蝶阀适用于高温和高压的环境，阀门材质的多样性保证在各种应用环境都能拥有卓越高效的性能。

■参 数

型号		GVS	GVM
尺寸		2”-48”(DN50-DN1200)	
适用压力		ASME CL. 150, 300, 600	
适用温度		-40°C ~250°C	-50°C ~600°C
操作方式		手柄，涡轮，气动，电动	
连接方式		对夹式，法兰式，凸耳式	
材质	阀体	WCB, CF8, CF8M, 2205	
	阀板	CF8, CF8M, CF3M, ENP/STL 处理	
	阀杆	304, 316, 630, Inconel	
	阀座	PTFE, RTFE,	304, 316, Inconel, Monel
水压试验		适用压力的 1.5 倍	

■流量特性

可使用多种执行机构和附件用于控制

在正常压降条件下，由于阀板的凸轮作用，关闭力速比可达到 100:1

阀板可快速开启，并且在 15 度到 75 度开度之间可实现等百分比控制曲线

■扭矩表

ASME Class 150

阀门口径		GVS				GVF				GVM			
Inch	mm	5bar	10bar	15bar	20bar	5bar	10bar	15bar	20bar	5bar	10bar	15bar	20bar
2”	50	18	19	21	22	30	32	33	34	40	44	45	46
2.5”	65	19	20	22	24	32	34	35	35	43	46	46	48
3”	80	20	22	23	27	34	35	36	38	46	48	50	50
4”	100	25	29	33	39	46	50	52	54	62	67	70	73
5”	125	34	39	42	55	54	62	64	68	73	82	87	92
6”	150	41	50	59	64	66	71	74	80	90	95	101	110
8”	200	68	95	100	116	105	116	129	142	146	161	179	196
10”	250	110	140	168	194	154	180	212	236	214	250	295	327
12”	300	152	200	247	294	193	249	304	365	268	345	422	506
14”	350	230	298	380	483	343	451	588	665	476	625	774	922
16”	400	333	453	576	756	440	616	726	858	616	862	1016	1201
18”	450	459	616	754	980	616	792	968	1188	862	1109	1355	1663
20”	500	588	928	1008	1408	704	924	1188	1452	1126	1478	1901	2323
22”	550	832	1152	1350	1728	988	1352	1690	2080	1338	1830	2288	2816
24”	600	1024	1408	1760	2112	1274	1664	2054	2496	1725	2253	2781	3379

■尺寸数据表

阀门设计标准：API 609、ASME B16.34

2”-8”蝶阀结构尺寸

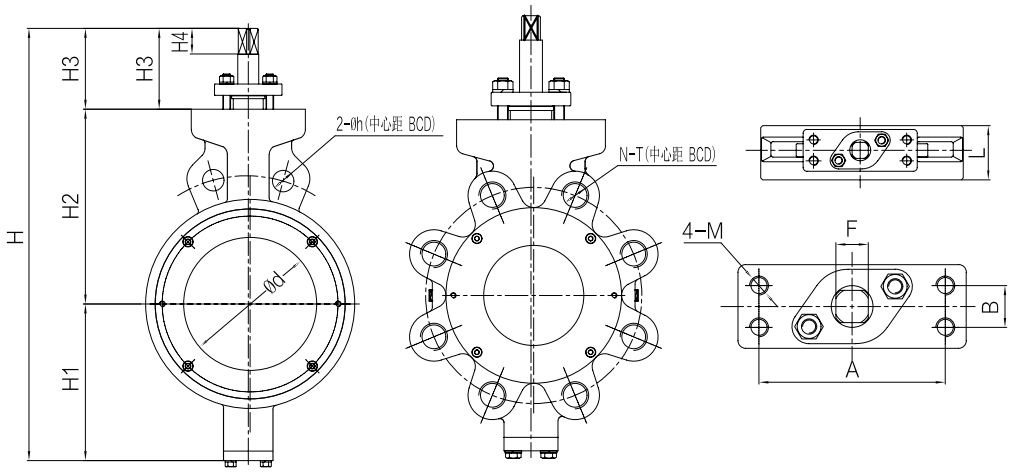

10”-24”蝶阀结构尺寸

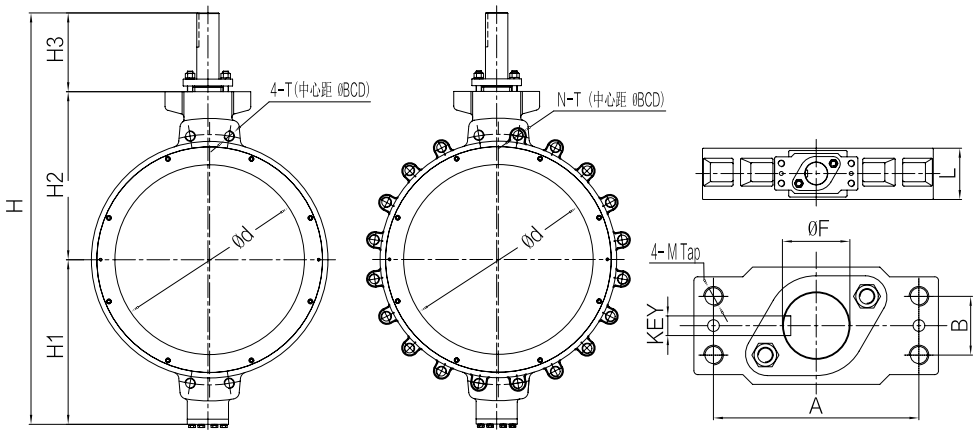

SIZE (inch)	H	H1	H2	H3	H4	Φd	F	A	B	M	L	Φh/T	KEY	B.C.D	N.T
2”	278	95	110	73	14	47	Φ10.9	80	22	M10	44	19.0	—	120.7	4-5/8”（11unc)
2.5”	331	110	124	77	18	63	Φ13.9	88	22	M10	46	19.0	—	139.7	4-5/8”（11unc)
3”	322	115	130	77	18	74	Φ13.9	88	22	M10	48	19.0	—	152.4	4-5/8”（11unc)
4”	344	120	147	77	18	95	Φ13.9	88	22	M10	54	19.0	—	190.5	8-5/8”（11unc)
5”	398	150	167	81	22	114	Φ16.9	98	26	M10	57	22.5	—	215.9	8-3/4”（11unc)
6”	403	150	172	81	22	140	Φ16.9	98	26	M10	57	22.5	—	241.3	8-3/4”（11unc)
8”	506	195	210	101	32	190	Φ18.9	114	28	M12	67	22.5	—	298.5	8-3/4”（11unc)
10”	581	230	250	101	32	237	Φ21.9	124	32	M12	71	25.5	—	362.0	12-7/8”（9unc)
12”	650	260	275	115	35	280	Φ26.9	158	36	M16	81	25.5	—	431.8	12-7/8”（9unc)
14”	723	290	315	118	38	317	Φ29.9	158	36	M16	92	28.5	—	476.3	12-1”（8unc)
16”	855	340	350	165	—	362	Φ41.9	180	44	M16	102	28.5	14x9-65L	539.8	16-1”（8unc)
18”	920	360	380	180	—	420	Φ45.9	180	44	M16	114	1 1/8(8un)	14x9-80L	577.9	16-1 1/8”（8un)
20”	1040	400	430	210	—	470	Φ54.9	200	56	M20	127	1 1/8(8un)	16x10-90L	635.0	20-1 1/8”（8un)
24”	1200	480	490	230	—	551	Φ64.9	210	60	M20	154	1 1/8(8un)	20x12-100L	749.3	20-1 1/4”（8un)

低负载蝶阀 | ADB-1 Light Duty Damper Type Butterfly Valve

低负载蝶阀阀体、阀板均用钢板焊接加工而成，是一种重量轻、结构简单的蝶阀。适用于低压状态的空气或其它气体的流量、压力控制，此外也适用于高温状态的气体。

■特 点

- ●内无连杆、螺栓等、工作可靠、使用寿命长。
- ● 设计紧凑，控制特性良好。
- ● 防反向冲击设计和整轴设计，使得维护简单方便。
- ● 结构紧凑、重量轻、便于安装、流阻小、流通量大，操作轻便

■参 数

尺寸		3”-80”(DN80-DN2000)	
适用压力		ASME CL. 150, 300, 600	
适用温度		-40°C ~250°C	-50°C ~1100°C
操作方式		手柄，涡轮，气动，电动	
连接方式		法兰式	
材质	阀体	Q235, 304, 316, 合金钢	
	阀板	Q235, 304, 316	
	阀杆	420，其他材质可定做	

■流量特性

可使用多种执行机构和附件用于控制

在正常压降条件下，阀板可快速开启，并且在 15 度到 75 度开度之间可实现等百分比控制曲线

阀板形状和允许泄漏量

DISC FORM AND SEAT LEAKAGE

公称通径 Valve size inch (mm)	允许泄漏量≤ Cv(阀板 90°开度)× 下述 % SEAT LEAKAGE ≤ Cv AT 90 DEG DISC OPENING × BELOW%		
3 (80)	5.0%	0.5%	2.0%
4 ～ 10 (100 ～ 250)	3.5%	0.45%	2.0%
12 ～ 18 (300 ～ 450)	3.0%	0.4%	2.0%
20 ～ 30 (500 ～ 750)	2.0%	0.3%	1.0%
32 ～ 60 (800 ～ 2000)	1.5%	0.2%	1.0%
阀板形状 Disc form	开 放 型 DAMPER TYPE 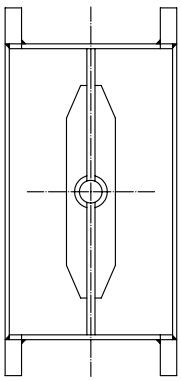	15°密封型 15 ° SEALED TYPE 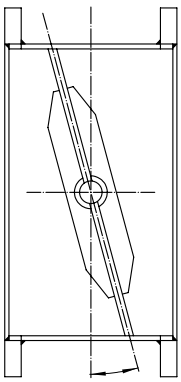	后座型 BACK SEAT TYPE 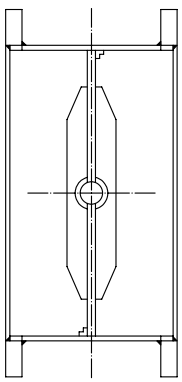

额定 Cv 值

Cv VALUE

公称通径 Valve size inch (mm)	60°开度 60° Opening			90°开度 90° Opening		
	阀板形状 Disc form			阀板形状 Disc form		
	开放型 Damper type	15°密封型 15° sealed type	后座型 Back seat type	开放型 Damper type	15°密封型 15° sealed type	后座型 Back seat type
3 (80)	158	150	—	320	320	—
4 (100)	278	265	—	560	560	—
5 (125)	425	420	295	900	900	585
6 (150)	610	585	430	1280	1280	845
8 (200)	1040	1010	750	2300	2300	1500
10 (250)	1700	1630	1375	3500	3500	2550
12 (300)	2480	2400	1980	5200	5200	3900
14 (350)	3300	3200	2690	6800	6800	5500
16 (400)	4350	4200	3600	9000	9000	7400
18 (450)	5500	5300	4450	11000	11000	9100
20 (500)	6800	6500	5500	14000	14000	11500
22 (550)	8200	7800	6900	17500	17500	14000
24 (600)	9800	9300	8300	20500	20500	17000
26 (650)	12000	10900	10000	24000	24000	20500
28 (700)	14000	12600	11300	28000	28000	23900
30 (750)	16200	14500	13100	32000	32000	27800
32 (800)	17300	16500	14600	36400	36400	31900
34 (850)	19500	18600	16600	41000	41000	36000
36 (900)	23000	20900	19000	46000	46000	41000
40 (1000)	27000	25000	24800	57000	57000	49000
44 (1100)	34000		30000	68000		61000
48 (1200)	39000		35700	81000		73000
52 (1300)	46000		41900	95000		85600
54 (1350)	49200		45200	103500		92300
60 (1500)	61000		57000	125000		115000
64 (1600)	70500		64800	145000		130000
72 (1800)	84600		77760	174000		156000
80 (2000)	101520		93300	208800		187200

气动法兰球阀 | Pneumatic Flanged Ball Valve

■应用范围

- ► 水配置管道
- ► 工业清洗机器
- ► 消毒、锅炉
- ► 空调设备、水过滤器
- ► 医学设备、真空衬垫
- ► 食品和饮料生产线
- ► 真空配置管道

■技术参数

尺寸	15A~600A		
执行机构型号	AD50~AD200D		
执行机构类型	双作用 / 单作用		
操作介质	干燥压缩空气		
操作压力	0.4~0.7MPa		
旋转角度	90° ± 3°		
介质温度	-10°C ~90°C (-10°C ~150°C)		
连接方式	10K/PN10/PN16/150Lb/300Lb 法兰式		
材质	阀体 : WCB, CF8, CF8M	球 : 304,316	阀座 : PTFE
附件	空气过滤减压阀、限位开关、E-P 定位器		

■尺寸表

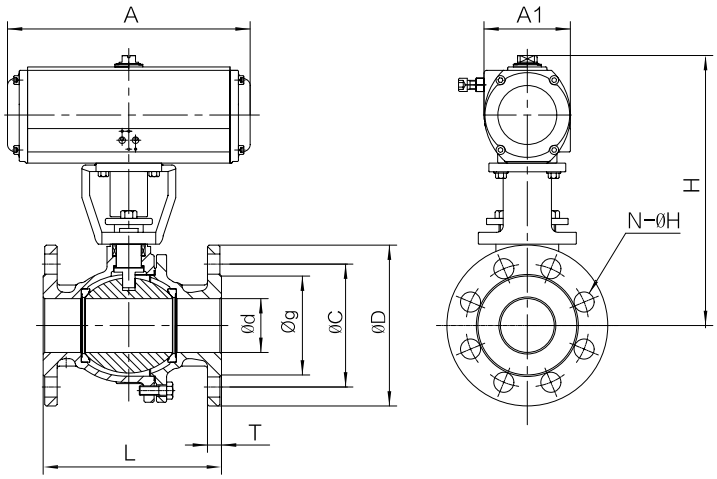

(mm)

型号	尺寸	A	A1	H	L
AD50-15F	15A	178	69	161	108
AD50-20F	20A	178	69	164	117
AD50-25F	25A	178	69	173	127
AD65-32F	32A	234	83	217	140
AD65-40F	40A	234	83	238	165
AD65-50F	50A	234	83	246	178
AD80-65F	65A	276	98	270	190
AD80-80F	80A	276	98	313	203
AD100-100F	100A	334	114	347	229
AD125-125F	125A	414	136	433	356
AD140-150F	150A	456	158	471	394
AD160-200F	200A	540	178	531	457
AD200-250F	250A	640	230	650	533
AD250D-300F	300A	840	307	1078	610
AD300D-350F	350A	1080	370	1098	686

电动法兰球阀 | Electric Flanged Ball Valve

■应用范围

- ► 水配置管道
- ► 工业清洗机器
- ► 消毒、 锅炉
- ► 空调设备、水过滤器
- ► 医学设备、真空衬垫
- ► 食品和饮料生产线
- ► 真空配置管道

■技术参数

尺寸	15A~350A		
执行机构型号	ATM0040~ATM3000		
执行机构类型	电动		
电源	110V AC, 220V AC, 380V AC, 440V AC		
旋转角度	90° ± 3°		
操作类型	开关型 , 智能调节型		
介质温度	-10°C ~400°C		
连接方式	10K/PN10/PN16/150Lb/300Lb 法兰式		
阀体材质	阀体 : WCB(CF8)	球 : SUS304(SUS316)	阀座 : PTFE

■尺寸表

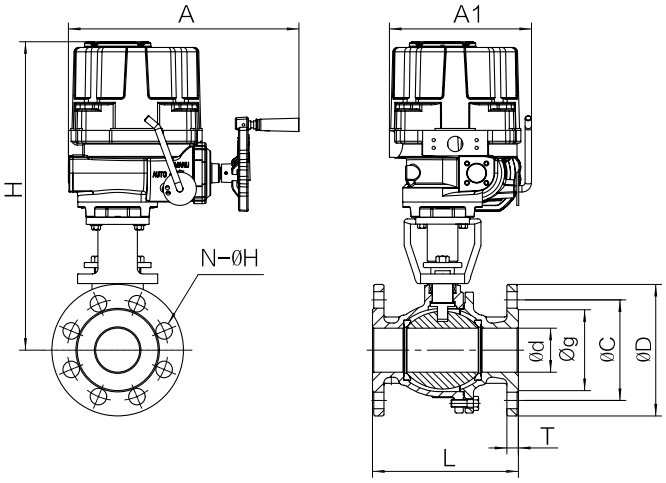

(mm)

型号	尺寸		A	A1	H	L
ATM0040-15F	15A	1/2”	113.5	121.8	233	108
ATM0040-20F	20A	3/4”	113.5	121.8	236	117
ATM0040-25F	25A	1”	113.5	121.8	245	127
ATM0080-32F	32A	1-1/4”	160	121	248	140
ATM0080-40F	40A	1-1/2”	160	121	254	165
ATM0100-50F	50A	2”	258	172	256	178
ATM0160-65F	65A	2-1/2”	338	229	406	190
ATM0240-80F	80A	3”	338	229	482	203
ATM0350-100F	100A	4”	357	244	492	229
ATM0500-125F	125A	5”	357	244	533	356
ATM0800-150F	150A	6”	380	287	578	394
ATM2000-200F	200A	8”	440	375	645	457
ATM2000-250F	250A	10”	440	375	813	533
ATM3000-300F	300A	12”	440	375	875	610
ATM3000-350F	350A	14”	440	375	951	686

波纹管截止阀 | ABG-2 Type Bellow Globe Valve

■特 点

●波纹管密封截止阀，其关键部件金属波纹管，下端与阀杆组件采用自动滚焊焊接，上端与连接板自动滚焊焊接，在流体介质和大气之间形成一个金属屏障，确保阀杆零泄漏。

● 阀瓣采用锥形设计，密封面与介质成流线型，密封性能更好，使用寿命更长。

● 波纹管加填料的双重密封设计，具有双重保险，使得阀杆处的密封更安全可靠，并符合国际密封标准。

●所有波纹管通过逸散性测试；所有波纹管组件和阀门通过标准 A 级测试，确保零泄漏。

● 可根据工况要求提供各种阀瓣设计，如节流阀瓣、调节阀瓣、平面软密封阀瓣、截止止回阀阀瓣等等。

■参 数

型号	ABG-2
适用介质	热油、蒸汽、冷热水
适用压力	PN16/25/40
连接方式	RF FLANGE
材质	碳钢、不锈钢
适用温度	-196°C ~600°C

■尺寸表

(mm)

	PN16	PN25	PN40	150Lb	300Lb	
规格	L	L	L	L	L	H
15(½")	130	130	130	108	152	230
20(¾")	150	150	150	117	178	230
25(1")	160	160	160	127	203	230
32(1¼")	180	180	180	165	229	230
40(1½")	200	200	200	165	229	260
50(2")	230	230	230	203	267	260
65(2½")	290	290	290	216	292	270
80(3")	310	310	310	241	318	300
100(4")	350	350	350	292	356	370
125(5")	400	400	400	356	400	400
150(6")	480	480	480	406	444	460
200(8")	600	600	600	495	559	640
250(10")	730	730	730	622	622	800
300(12")	850	850	850	698	711	900
350(14")	980	980	980	787	838	1050
400(16")	1100	1100	1100	914	864	1150

■结构图

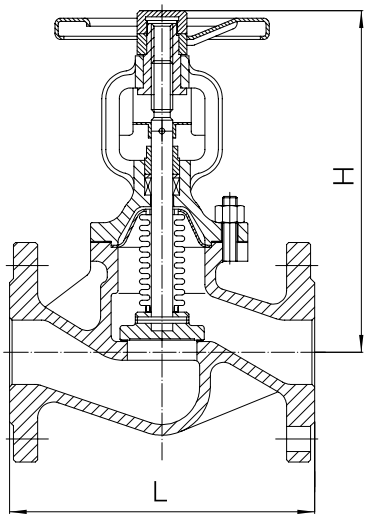

安全阀 | ASV-1Type Safety Relief Valve

ASV-1 系列安全泄放阀主要用于各种压力容器、仪表装置和减压阀出口，防止异常压力上升引起的事故。

■结构图

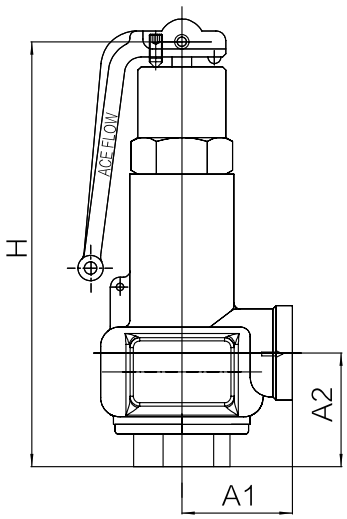

■特 点

- ●体积小，结构紧凑。
- ● 阀芯和弹簧采购不锈钢材质，具有良好的耐腐蚀性。
- ●该产品机构简单，容易操作。
- ●具有良好的密封性

■参 数

型号		ASV-1
适用介质		蒸汽、空气、水、油、其他非腐蚀性流体
工作压力		0.05-1.0MPa
使用温度		5-220℃
材质	阀体	不锈钢
	弹簧座	不锈钢
	阀座	不锈钢
连接方式		PT 螺纹

■尺寸表

规格	H	A1	A2
15(½")	130	34	44
20(¾")	140	38	44.5
25(1")	160	43	55

■安装示例图

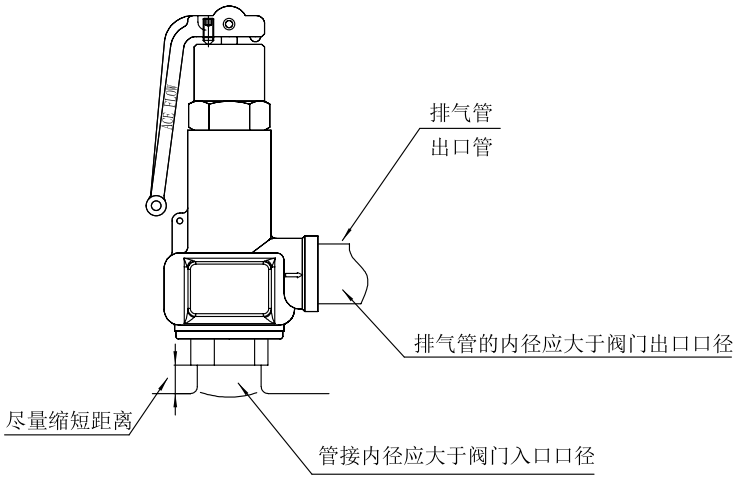

破真空阀 | AVB-S100 Type Vacuum Breaker

AVB-S100 是一种小型的通用破真空阀，主要用于冷凝蒸汽（蒸汽）和液体系统。

■结构图

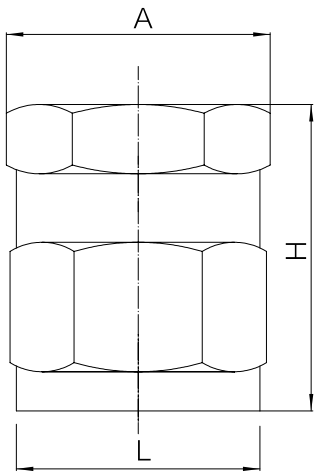

■特 点

●AVB-S100 破真空阀可以保护设备免受真空损坏，同时帮助有效地排除管路和容器中的冷凝水。

●必须安装于垂直位置，系统连接口位于破真空阀的底部。如果用于蒸汽系统，排空阀须安装于系统的最高处，以防止阀被冷凝水浸没。

■参 数

型号		AVB-S100
适用介质		蒸汽、冷凝蒸汽
最大允许压力		1.6MPa
最高允许温度		260°C
材质	阀体	不锈钢
	阀芯	不锈钢
	阀座	不锈钢
连接方式		PT 螺纹

■结构长度表

(mm)

规格	A	B	C
15(½")	52	36	34

■排量表

破真空阀打开所需 Dp 为 4.6mmHg

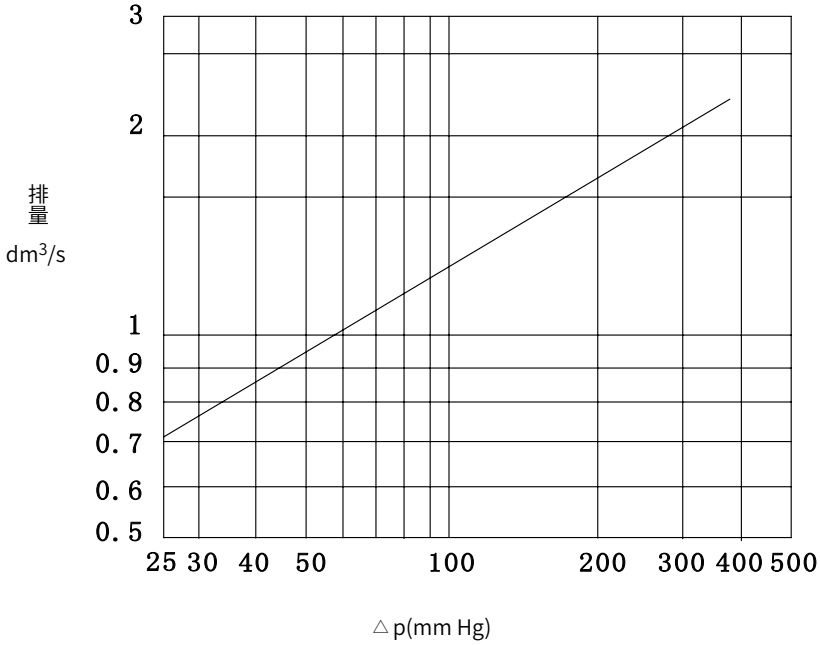

汽水分离器 | ASS-100 Type Steam Separator

管道内没有压力损失，流速变化时，也能够有效汽水分离，可用于蒸汽和压缩空气管道。

■结构图

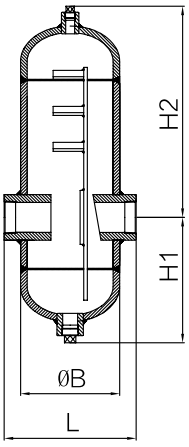

螺纹式

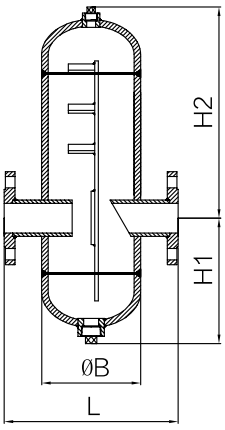

法兰式

■特 点

- 在蒸汽系统中防止因气蚀引起的损伤，从而保护工程设备，延长使用寿命。
- 汽水分离器的挡板设计合理，使分离出来的冷凝水有效的集结于排出口。
- 结构简单、坚固，安装管道时非常方便。
- 流量充分，管道内几乎没有压力损失，可在广泛的流速范围内有效排出冷凝水。

■参 数

型号	ASS-100	
适用介质	蒸汽	
进口适用压力	2.0MPa 以下	
流体温度	220°C以下	
连接方式	PT 螺纹	PN16 RF 法兰
材质	碳钢	
水压试验	3.0 MPa	

■尺寸表

(mm)

规格	L	H1	H2	ΦB	重量 (kg)
15(½")	160(120)	125	175	76	4.1
20(¾")	200(136)	124	200	89	5.9
25(1")	220(162)	131	223	114	8.9
32(1¼")	240(190)	162	258	139	14.1
40(1½")	280(220)	175	320	165	18.7
50(2")	290(220)	209	352	165	21.8
65(2½")	350	246	409	216	37
80(3")	410	305	437	267	60
100(4")	468	367	463	318	85
125(5")	556	350	532	355	136
150(6")	656	375	575	406	195
200(8")	898	421	667	508	313

◆括号内为螺纹连接尺寸

■ 管路图

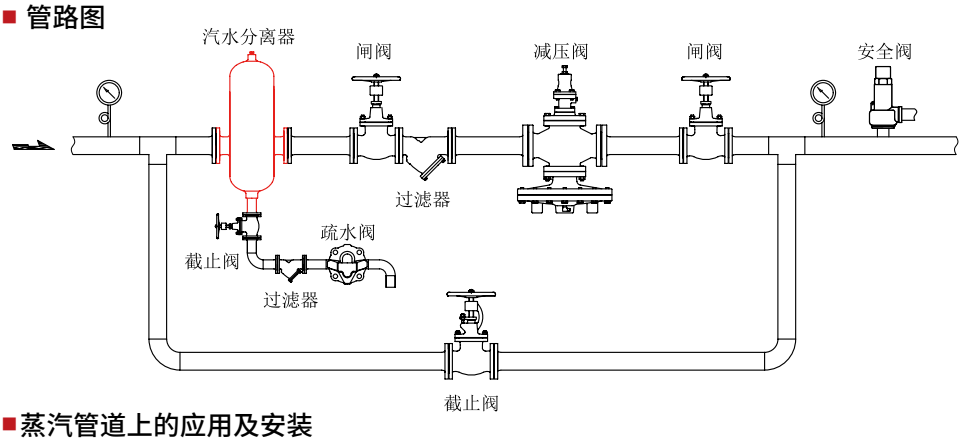

■蒸汽管道上的应用及安装

- 汽水分离器的口径可与管道口径相同，并且水平安装。
- 应及时排出集结于排出口的冷凝水，所以下端应连接浮球式疏水阀。

过滤器 | AY-40 Type Strainer

过滤器用来拦截管道内部的杂质，防止这些杂质流入工厂或设备的蒸汽、空气、水或油类系统管道内，从而造成因杂质侵入而导致的设备故障或损坏。

■结构图

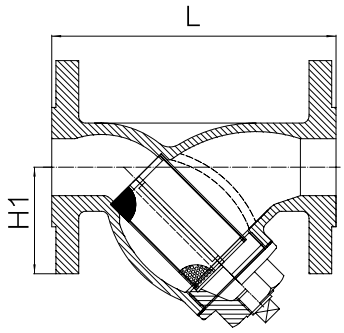

■特 点

●考虑到堵塞会导致流量降低，尽可能增大了过滤面积。

● 65A 以上 (口径) 的过滤器在设计上尽量追求小型化，因此重量较轻，管道安装简便。

■参 数

型号		AY-40
适用介质		蒸汽、空气、冷水、热水、油、其他非危险性流体
最高压力		1.0MPa
最高温度		220°C
材质	阀体	球铁、碳钢、不锈钢
	滤网	不锈钢
滤网	目数	80 目
连接方式		PN16 RF FLANGE

■尺寸表

(mm)

规格	L	H	重量
15(½")	130	61	1.9
20(¾")	140	75	2.5
25(1")	160	88	4.0
32(1¼")	175	104	5.2
40(1½")	190	115	6.7
50(2")	225	140	10.2
65(2½")	255	167	14.5
80(3")	330	190	18.3
100(4")	370	225	29.7
125(5")	415	263	40.5
150(6")	495	315	66.0
200(8")	565	385	95.8
250(10")	690	460	167.5
300(12")	840	556	286.0

■安装示例图

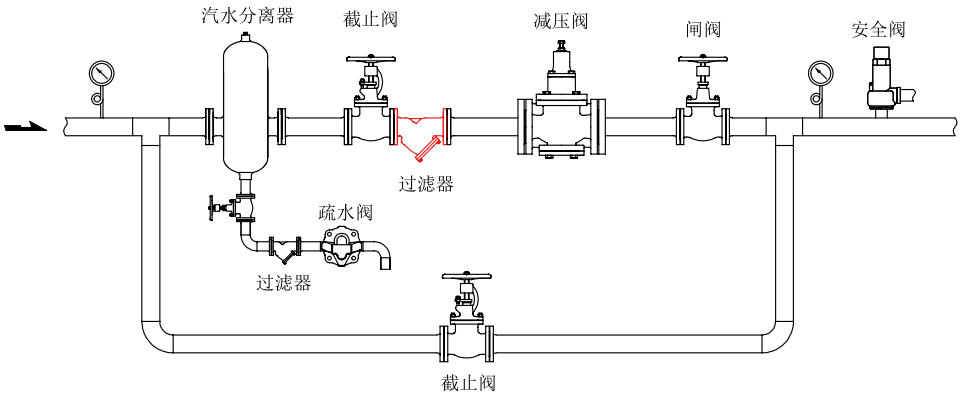

多功能止回阀 | ACC-1, 2 Type Triple Duty Valve

泵启动时产生的突然上升压力时，可通过旁通来保护泵；当泵停止运行而输送管内部的水逆流产生水锤时，通过水锤缓冲阀线性开启缓冲；而且阀座采用加强橡胶，可确保完全密封。

■结构图

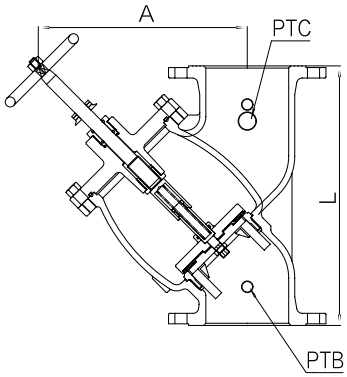

■特 点

●多功能止回阀具有止回、闸阀、平衡阀、溢流阀等功能。

● 当泵的出口压力减小时，根据弹簧的反作用阀瓣提前关闭，继而消除水锤现象的发生。

●因该阀可调节阀门的开度，所以不用另装调节流量的平衡阀，并且因装有指示板可方便确认阀门的开启量。

● 可水平或垂直安装，可缩短安装空间且安装方便。

■参 数

型号		ACC-1	ACC-2
适用介质		水	
进口适用压力		1.0/1.6MPa 以下	2.0/2.5MPa 以下
流体温度		80°C以下	120°C以下
连接方式		PN10, PN16 RF FLANGE	PN20, PN25 RF FLANGE
材质	阀体	灰铁 / 球墨铸铁	铸钢
	阀座	STS	
	阀瓣	NBR	
水压试验		1.5MPa	3.0MPa

■尺寸表

(mm)

规格	L	A	PT B	PT C	重量 (kg)
	PN16		By-pass	Relief conn.	
50(2”)	235	184	3/8	½	12.5
65(2½”)	270	206	3/8	½	17.2
80(3”)	295	232	3/8	¾	21.6
100(4”)	355	278	3/8	¾	34.6
125(5”)	420	328	½	1	53.5
150(6”)	470	372	½	1	68.3
200(8”)	550	451	¾	1 ¼	119
250(10”)	670	517	¾	1 ½	186.5
300(12”)	780	623	1	2	416.3
350(14”)	890	720	1	2 ½	502.3
400(16”)	980	768	1 ½	3	570.2
450(18”)	1140	864	1 ½	3	763
500(20”)	1260	960	2	4	855

■因采用多功能止回阀而节约的项目

1. 止回阀	5. 法兰
2. 闸阀	6. 垫片、螺栓、螺母
3. 平衡阀	7. 缩短时间
4. 溢流阀	8. 降低人工费用

■安装注意事项

- 可水平、垂直安装。
- 为了防止因泵的振动引起的对管路的破坏，请使用软接头。
- 请确认箭头方向后安装。
- 请利用扳手或手轮开启阀门后启动泵。
- 当装有旁通阀时，关闭球阀后使用。

■调试要领

- 阀门在出厂时在关闭状态。
- 用扳手或手轮按逆时针方向旋转阀杆开启阀门。
- 通过阀盖上的指示板确认阀门的开度。
- 因通过调节开度来控制泵的出口压力时容易引起泵的过载，所以除特殊情况外尽可能保持 100% 的阀门开度。
- 应在阀门的出口处安装压力表来确认阀门的泄漏状态。

（当泵处于停止或流体不流动时出口压力减小，说明产生泄漏现象。）

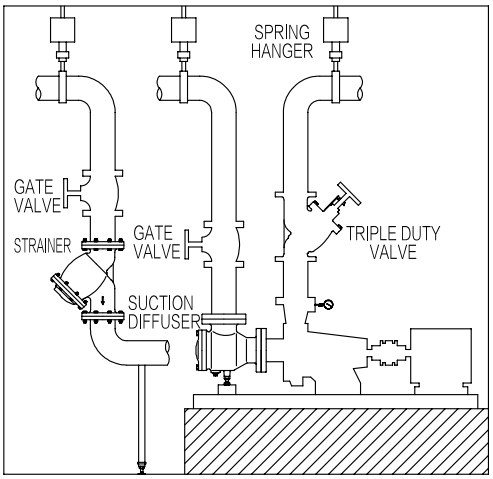

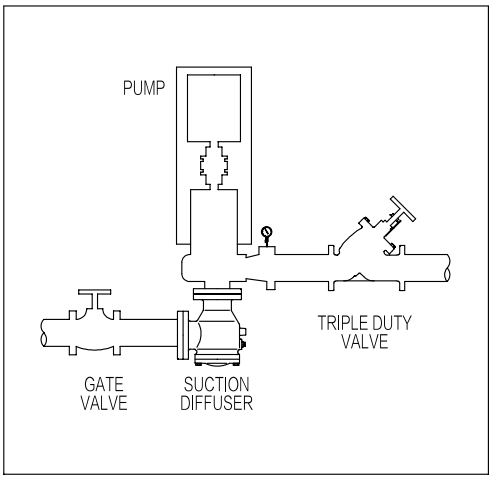

■故障原因及对策

问题	原因	对策
止回不良	阀座与阀瓣之间有赃物	分解后除去赃物
	旁通功能不动作	更换方向
	水平安装时反装	阀门开度在 100% 以内
泵过载	阀门不能开启	确认指示板后充分开启
	容量选定不符	重新检查设计后重选
流体不流动	安装方向错误	确认箭头方向后再安装
	阀门开度为 0%	使阀门开度在 100% 以内

扩散过滤器 ASD-1, 2 Type Suction Diffuser

■特 点

- ●该阀具有可确认过滤网的清洗时间的结构。
- ● 该阀采用可迅速铰链结构。
- ● 阀内部可选装磁铁，过滤铁粉及焊渣，继而保护阀门及管道。

■参 数

型号		ASD-1	ASD-2
适用介质		水	
进口适用压力		1.0/1.6MPa 以下	2.0/2.5MPa 以下
流体温度		80°C以下	120°C以下
连接方式		PN10, PN16 RF FLANGE	PN20, PN25 RF FLANGE
材质	阀体	灰铁 / 球墨铸铁	铸钢
	过滤网	STS304	
	垫圈	NBR	
	排污堵	SS400, GC200	
水压试验		1.5MPa	3.0MPa

■尺寸表

(mm)

d1	d2	L1	L2	H1	H2	S	PT D	重量 (kg)
50(2”)	50	113	78	110	78	10	3/8	9.5
65(2½”)	65	125	89	115	121	10	3/8	13.5
80(3”)	80	144	109	124	140	10	½	20
100(4”)	100	180	164	150	160	12	¾	31.9
125(5”)	125	215	192	175	181	12	1	37
	100	180	163	150	160	12	¾	33.5
150(6”)	150	250	224	205	212	14	1	69.6
	125	215	193	175	181	12	1	47
200(8”)	200	261	297	243	285	17	1	116.4
	150	250	223	205	216	14	1	80.8
	125	230.5	223	205	216	14	1	67
250(10”)	250	310	298	300	319	18	1	190
	200	320	289	260	285	17	1	129.4
	150	320	289	260	285	17	1	121.8
300(12”)	300	350	330	330	348	23	1	252
	250	360	340	310	327	18	1	207
	200	397	340	310	327	18	1	172.4
350(14”)	350	370	367	350	375	23	1	282
	300	350	330	330	348	23	1	253
	250	360	331	310	323	18	1¼	223
400(16”)	400	440	406	406	410	23	1	401.5
450(18”)	450	500	458	435	468	28	1	498
500(20”)	500	580	500	500	531	30	1	823

■结构图

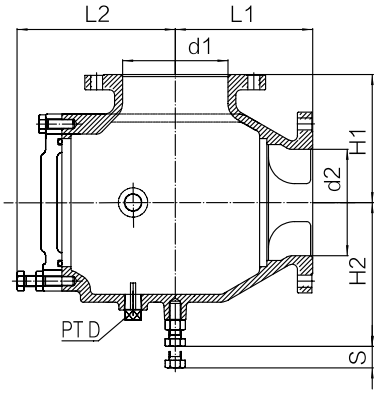

■过滤网清洗及编织网拆除方法

●打开所有阀门，充分冲洗管道。

● 关闭扩散过滤器前的闸阀。

● 打开阀体下面的③排污堵，排出管道内的水及赃物。

● 拧开发盖部位的螺栓，以铰链④为基准打开阀盖。

● 同时拿开过滤网①②。

● 把过滤网外面的编织网②拿开。

● 清洗过滤网①并按逆顺序组装。

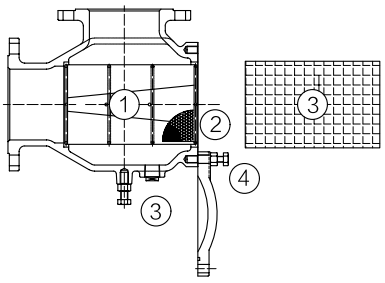

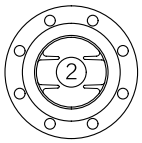

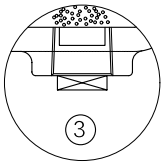

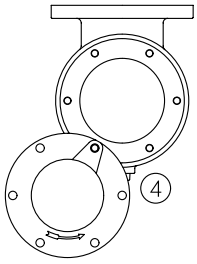

■智能扩散过滤器具有以下特征

过滤器

●安装大的开口面积的 2 重过滤网，使压力损失达到最小，提高泵的效率，并且清洗管道后，可方便去除过滤网。

● 流体平衡

把通过过滤网的脉动状态的流体，通过叶片使其稳定，压力损失最小，使泵的效率达到最大。

● 吸附管道内的铁粉

通过堵上的永久磁铁吸附管道内及进入泵的铁素体铁成份，进而保护泵及管道上的各种机器，并且可方便清洗。

● 过滤器清洗方便

为了方便清洗过滤网，采用铰链结构，可方便拆装过滤网。

●设有压力损失测口

当过滤网上积有赃物时，为了使客户通过压差表确认泵的效率降低状况，在阀的进出口处设有压差测口。

● 支撑螺栓

在重心处的支撑螺栓，可使管道及泵的支撑更加坚固，并且还可以自由调节高度。

● 弹性连接

为了泵的振动及耐振，根据要求可订做开槽连接方式。

■因采用扩散过滤器而节约的项目

1．入口管道缩短	5．垫圈、螺栓、螺母
2．弯管	6．管道支撑架
3．过滤器	7．人工费
4．法兰 2 个	8．工期缩短

■扩散过滤器的管道安装示例

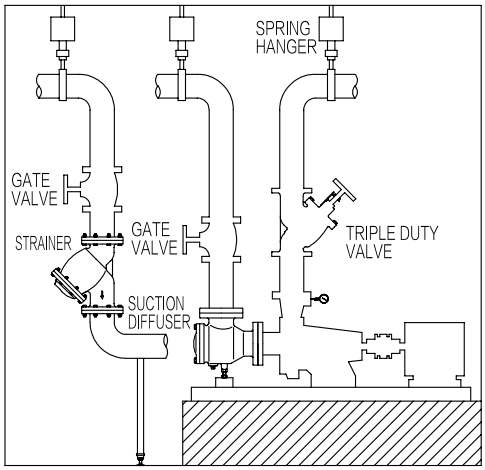

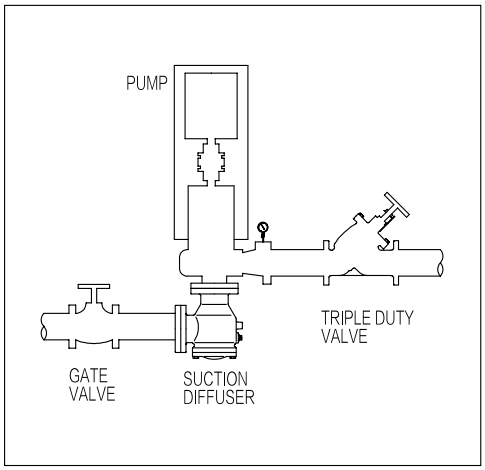

压差流量控制阀 | ADF-2F, 20F Type Differential Pressure & Flow Control Valve

压差和流量的处理可集中在一个控制装置进行，根据其正确用途安装到供水管道或回水管道中。

■特 点

●该阀为高性能的压差控制阀，安装在设备的供水或回水管道上，可进行压差和流量的调节。

● 采用隔膜分离结构，从而不受温度影响；完美的平衡性使压差的设定值稳定得以保证。

● 结构坚固，使用寿命长。

● 安装及操作简单。

● 水平或垂直安装均可。

■参 数

型号		ADF-2F	ADF-20F
适用介质		冷热水、高温水	
适用压力		1.0/1.6 MPa 以下	2.0/2.5 MPa 以下
适用温度		170°C以下	
结构		隔膜结构	
压差调节范围		0.01~0.07, 0.015~0.15, 0.15~0.5MPa	
允许泄漏量		恒定流量的 0.5~100%	
安装方向		水平或垂直	
连接方式		JIS 10K RF 法兰	JIS 20K RF 法兰
材质	阀体	灰铁 / 球墨铸铁	铸钢
	阀瓣 / 阀座	不锈钢 , 铸铜	
	隔膜	NBR	
水压试验		1.5 MPa	3.0 MPa

■尺 寸

(mm)

品名 / 尺寸	ADF-2F			重量	ADF-20F			重量	Cv
	L	H1	H2	kg	L	H1	H2	kg	
25(1”)	184	62.5	640	20	197	62.5	640	21	8
32(1½”)	180	70	650	26	180	70	650	26	12.5
40(1¼”)	222	80	658	28	235	80	658	30	18
50(2”)	254	95	670	41	267	95	670	43	43
65(2½”)	276	115	720	48	292	115	720	54	64
80(3”)	298	120	720	56	318	120	720	65	84
100(4”)	352	130	735	72	368	130	735	83	150
125(5”)	400	150	794	130	400	150	794	152	200
150(6”)	451	180	822	162	473	180	822	203	288

► 大于 200A 的可定做

■结构图

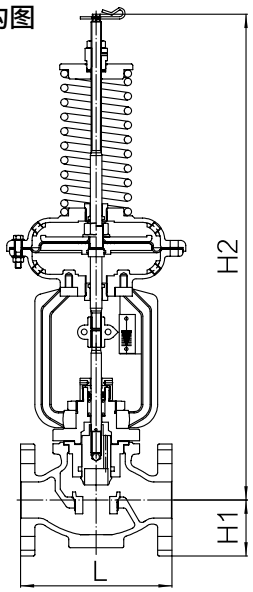

■安装示例

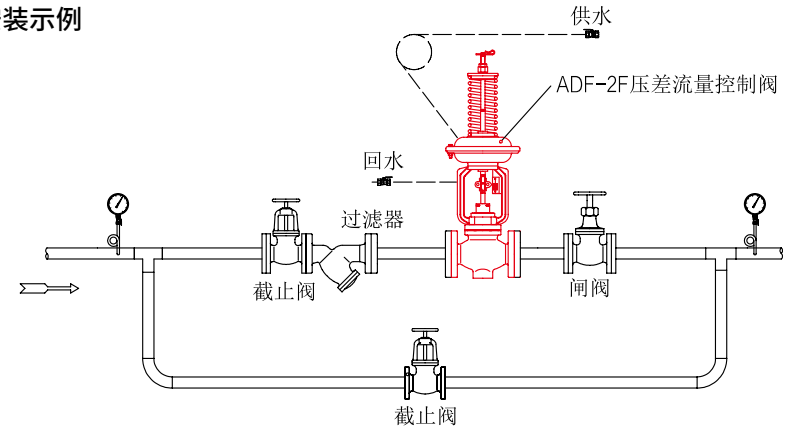

■压差流量控制阀的流量选择表

尺寸	流量调节范围												Cv
	压差 (kgf/cm²)	0.1	0.3	0.5	0.7	0.9	1.1	1.3	1.5	1.7	1.9	2.1	
25(1")	m³/h	2.5	4.4	5.7	6.7	7.6	8.4	9.2	9.9	10.5	11.1	11.7	9.4
	ℓ/m	42.5	73.5	94.9	112.3	127.4	140.8	153.1	164.4	175.0	185.0	194.5	
32(1¼")	m³/h	4.3	7.5	9.7	11.5	13.0	14.4	15.6	16.8	17.9	18.9	19.9	16
	ℓ/m	72.3.	125.2	161.6	191.2	216.8	239.7	260.5	279.9	297.9	315.0	331.1	
40(1½")	m³/h	6.2	10.8	13.9	16.5	18.7	20.7	22.5	24.1	25.7	27.2	28.6	23
	ℓ/m	103.9	179.9	232.3	274.8	311.6	344.5	374.5	402.3	428.3	452.8	476.0	
50(2")	m³/h	8.4	14.5	18.8	22.2	25.2	27.9	30.3	32.5	34.6	36.6	38.5	31
	ℓ/m	140.0	242.5	313.1	370.4	420.0	464.3	504.8	542.2	577.3	610.3	641.6	
65(2½")	m³/h	15.7	27.2	35.1	41.6	47.1	52.1	56.7	60.9	64.8	68.5	72.0	58
	ℓ/m	261.9	453.7	585.7	693.0	785.8	868.8	944.4	1014.5	1080.0	1141.8	1200.4	
80(3")	m³/h	25.2	43.6	56.4	66.7	75.6	83.6	90.9	97.6	103.9	109.8	115.5	93
	ℓ/m	420.0	727.5	939.2	1111.2	1260.0	1393.0	1514.4	1626.7	1731.8	1830.8	1924.7	
100(4")	m³/h	39.3	68.1	87.9	104.0	117.9	130.3	141.7	152.2	162.0	171.3	180.1	145
	ℓ/m	654.9	1134.2	1464.3	1732.6	1964.6	2171.9	2361.1	2536.2	2700.0	2854.5	3000.9	
125(5")	m³/h	48.8	84.5	109.1	129.0	146.3	161.8	175.9	188.9	201.1	212.6	223.5	180
	ℓ/m	812.9	1408.0	1817.8	2150.8	2438.3	2696.2	2931.0	3148.4	3351.8	3543.5	3725.3	
150(6")	m³/h	86.7	150.2	193.9	229.4	260.1	287.6	312.6	335.8	357.5	378.0	397.4	320
	ℓ/m	1445.2	2503.2	3231.6	3823.6	4335.6	4793.2	5210.7	5597.2	5958.7	6299.5	6622.7	

■ 阀门选型

* 阀门转换公式

$$W = \frac{Q}{G \times C \times \Delta T \times 60}$$

W: 流量 (ℓ/m)
Q: 必要热量
G: 重力 (kg/ℓ)
C: 具体热量 : (水 =1)
ΔT: 热差 (进口和出口)

· 根据公式计算得出流量后，从反映设备设定压损的压力表中选择最大流量值，从而做出正确选择。

$$W = \frac{400{,}000}{1 \times 1 \times 15 \times 60} \approx 444.4$$

ΔP: 0.5 kgf/cm²
Q: 400,000 kcal/h
G: 0.994kg/ℓ(≈ 1kg/ℓ)(ΔT: 15°C)
C: 0.999 kcal/kg °C (≈ 1 kcal/kg °C)
(ΔT: 15°C)
ΔT: 15°C

· 所以，根据 444.4lpm 的流量值，以及在压差 0.5 kgf/cm² 栏下的最大流量值 585.7lpm，选择 65A

* 阀门的选择必须在最大流量值的 70% 以内

压差控制阀 | ADP-1F, 20F Type Differential Pressure Control Valve

在封闭管路中，该型号控制阀使供水管和回水管的压差保持在一个可调节范围内。

■特 点

●作为气开式压差控制阀，当进口压力增加时阀门打开。压差由安装在供水管和回水管之间的阀门调节。

●由于是自动控制型，故不需要其他辅助电源。

●具有良好的平衡性，设定压差根据压力变化保持最小值。

●设计紧凑，使用寿命长。

●安装及操作简单。

●由于隔膜分离系统，故不受温度影响，从而具有很长的使用寿命。

■参 数

型号		ADP-1F	ADP-20F
适用介质		冷热水	
适用压力		1.0/1.6 MPa 以下	2.0/2.5 MPa 以下
适用温度		170°C以下	
压差调节范围		0.005~0.1, 0.05~0.2/0.1~0.3MPa 3.0~5.0	0.05~0.3, 0.3~0.5MPa
允许泄漏量		额定流量的 0.5% 以下	
安装方向		水平或垂直	
连接方式		JIS 10K RF 法兰	JIS 20K RF 法兰
材质	阀体	灰铁 / 球墨铸铁	铸钢
	阀瓣 / 阀座	不锈钢 , 铸铜	
	隔膜	NBR	
水压试验		1.5 MPa	3.0MPa

► 压差调节范围超过 0.5 MPa，可定量生产　　► 当温度超过 150°C时，需要附加均衡器

■尺 寸

(mm)

尺寸	L	H1	H2	Cv	重量 (kg)
25(1”)	184(197)	62.5	559	8	24
32(1¼”)	180	70	565	12.5	31
40(1½”)	222(235)	80	565	18	33
50(2”)	254(267)	95	586	43	47
65(2½”)	276(292)	115	610	64	51
80(3”)	298(318)	120	630	84	63
100(4”)	352(368)	130	650	152	77
125(5”)	400	150	685	200	139
150(6”)	451(473)	180	715	288	168
200(8”)	543(568)	225	755	320	216

► () 内为 ADP-20F 的 L 值

■结构图

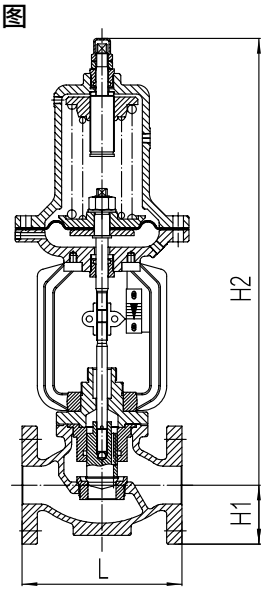

■安装示例

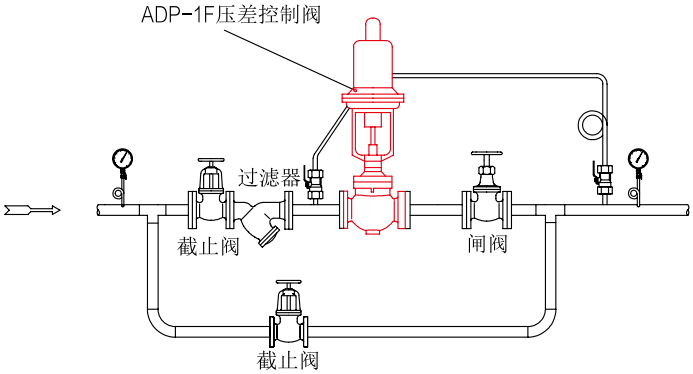

■ADP-1F, 20F 型压差控制阀选型图

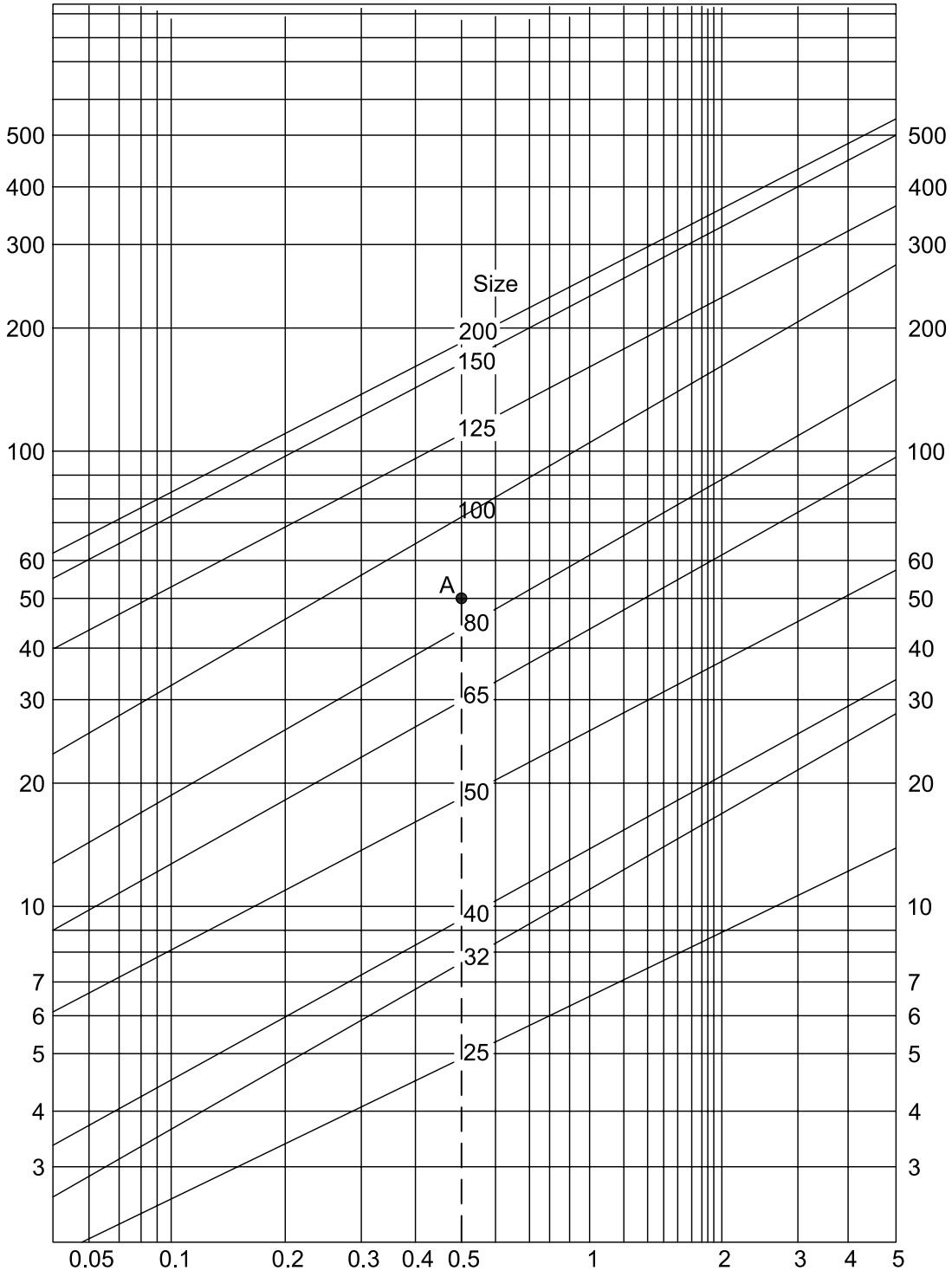

看图选型方法

例) 进口压力 :4kgf/cm^{2}g, 出口压力 :3.5kgf/cm^{2}g, 流量 :50m^3/h

1) 进口压力 :4kgf/cm^{2}g, 出口压力 :3.5kgf/cm^{2}g, 所以压差为 0.5 kgf/cm^{2}g

2) 压差为 0.5 kgf/cm^{2}g, 流量为 50m^3/h 的垂直交点为 A 点

3) “A”点在口径 80A 和 100A 之间 , 所以选择 100A

拨叉式气动执行器 | Scotch Yoke Type Pneumatic Actuator

AD 系列 (双作用)

■尺寸

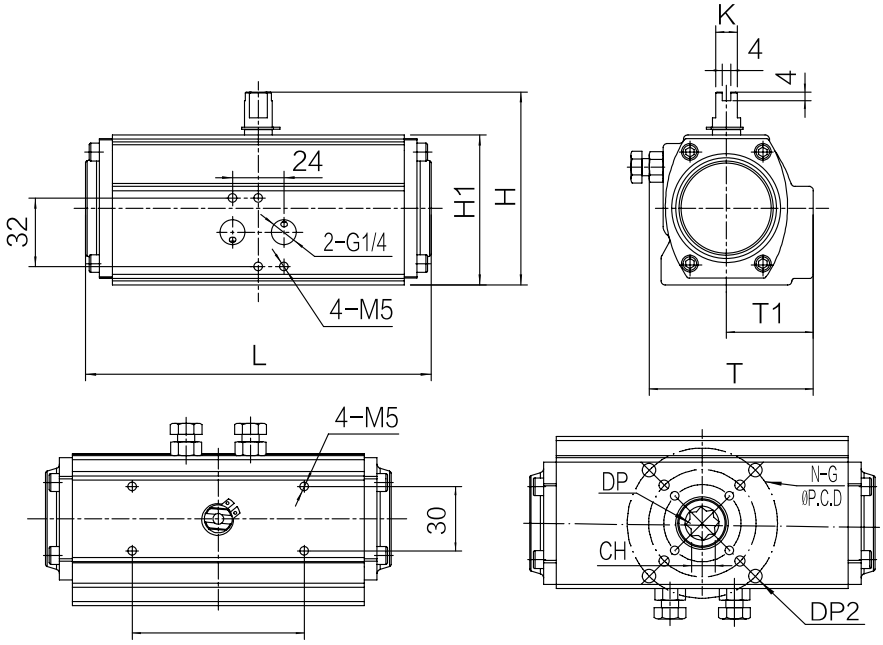

80/130(AD185-AD300)

型号	ISO	∅ P.C.D	N-G	DP2	CH	DP	K	T	T1	H	H1	L	重量 (kg)
AD50	F03/F05/F07	36/50/70	4-M5/M6/M8	8/10/12	11×11	15	10	75	40	90	70	162	1.4
AD65	F05/F07	50/70	4-M6/M8	10/12	14×14	18	10	89	46	106	87	204	2.3
AD80	F07	70	4-M8	14	17×17	20	14	101	52	125	106	249	3.9
AD100	F07/F10	70/102	4-M8/M10	14/16	22×22	27	17	129	62	148	128	309	6.7
AD125	F07/F10	70/102	4-M8/M10	14/16	22×22	26	19	155	71.5	172.5	153	404	11.3
AD140	F10/F12	102/125	4-M10/M12	20/26	27×27	30	19	169	77	192.5	172	436	16.4
AD160	F14	140	4-M16	26	36×36	45	19	190	88.5	216	196	514	23.7
AD185	F14	140	4-M16	26	36×36	50	29	218	103	245	224.5	579	34.8
AD200	F16	165	4-M20	30	46×46	60	36	231	115	284	254	605	45.5

■扭矩表

单位：Nm

型号	行程	4bar	5bar	6bar	型号	行程	4bar	5bar	6bar
AD50	0°	32.3	39.9	47.5	AD140	0°	779.0	969.0	1159.0
	45°	20.0	24.7	29.5		45°	427.5	532.0	641.3
	90°	39.9	48.5	59.9		90°	788.5	1007.0	1263.5
AD65	0°	69.4	84.6	99.8	AD160	0°	1187.5	1472.5	1748.0
	45°	43.7	55.1	65.6		45°	674.5	845.5	1011.8
	90°	88.4	111.2	134.0		90°	1363.3	1805.0	2123.3
AD80	0°	133.0	166.3	199.5	AD185	0°	1520.0	1900.0	2251.5
	45°	76.0	95.0	114.0		45°	1092.5	1349.0	1615.0
	90°	166.3	218.5	266.0		90°	1919.0	2441.5	3021.0
AD100	0°	247.0	304.0	365.8	AD200	0°	2612.5	3163.5	3676.5
	45°	147.3	185.3	223.3		45°	1491.5	1852.5	2223.0
	90°	266.0	342.0	418.0		90°	2432.0	3068.5	3705.0
AD125	0°	508.3	631.8	745.8					
	45°	323.0	399.0	475.0					
	90°	612.8	821.8	983.3					

AS 系列 (单作用)

■尺寸

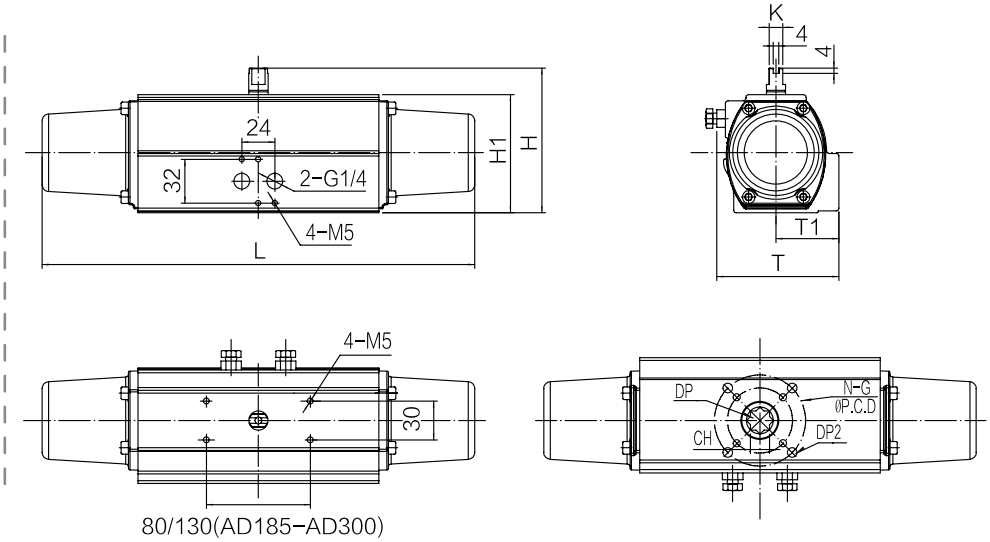

型号	ISO	∅ P.C.D	N-G	DP2	CH	DP	K	T	T1	H	H1	L	重量 (kg)
AS50	F03/F05/F07	36/50/70	4-M5/M6/M8	8/10/12	11×11	15	10	75	40	90	70	256	1.6
AS65	F05/F07	50/70	4-M6/M8	10/12	14×14	18	10	89	46	106	87	314	3.0
AS80	F07	70	4-M8	14	17×17	20	14	101	52	125	106	418.5	5.3
AS100	F07/F10	70/102	4-M8/M10	14/16	22×22	27	17	129	62	148	128	498	9.5
AS125	F07/F10	70/102	4-M8/M10	14/16	22×22	26	19	155	71.5	172.5	153	608	17.6
AS140	F10/F12	102/125	4-M10/M12	20/26	27×27	30	19	169	77	192.5	172	683	23.9
AS160	F14	140	4-M16	26	36×36	45	19	190	88.5	216	196	781	36.6
AS185	F14	140	4-M16	26	36×36	50	29	218	103	245	224.5	881	56.9
AS200	F16	165	4-M20	30	46×46	60	36	231	115	284	254	982	77.2

■扭矩表

单位：Nm

型号	行程	弹簧	气源 4.5Bar	弹簧	气源 6Bar	型号	行程	弹簧	气源 4.5Bar	弹簧	气源 6Bar
AS50	0°	16.2	22.8	23.0	28.3	AS140	0°	384.8	555.8	888.3	1059.3
	45°	12.0	10.8	16.5	14.0		45°	228.0	247.0	498.8	508.3
	90°	24.2	11.4	33.3	14.3		90°	446.5	375.3	940.5	731.5
AS65	0°	43.7	49.4	56.6	64.9	AS160	0°	503.5	902.5	1548.5	1292.0
	45°	24.9	23.3	34.4	32.3		45°	289.8	465.5	874.0	703.0
	90°	47.2	30.6	65.2	39.9		90°	536.8	769.5	1681.5	931.0
AS80	0°	76.0	95.0	114.0	123.5	AS185	0°	1035.5	1111.5	1681.5	2375.0
	45°	42.8	42.8	61.8	61.8		45°	579.5	598.5	1035.5	1092.5
	90°	85.5	61.8	118.8	85.5		90°	1140.0	855.0	1947.5	1472.5
AS100	0°	114.0	166.3	152.0	237.5	AS200	0°	1206.5	1833.5	3277.5	3942.5
	45°	76.0	76.0	99.8	118.8		45°	674.5	921.5	1738.5	2071.0
	90°	152.0	99.8	209.0	152.0		90°	1239.8	1349.0	3315.5	2888.0
AS125	0°	285.0	384.8	408.5	470.3						
	45°	166.3	204.3	237.5	247.0						
	90°	318.3	318.3	446.5	384.8						

技术参数

■扭矩图

双作用执行器

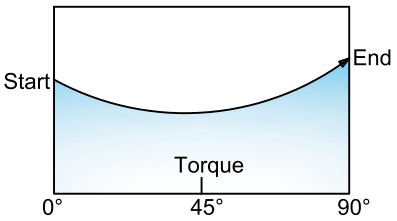

单作用执行器

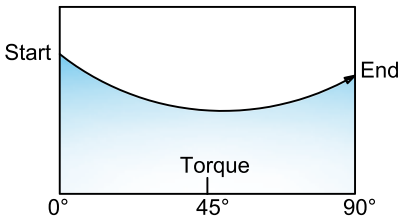

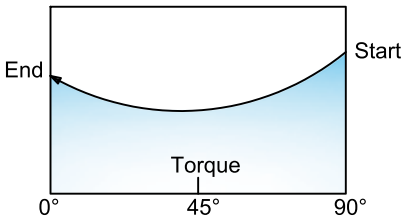

■耗气量

失气关

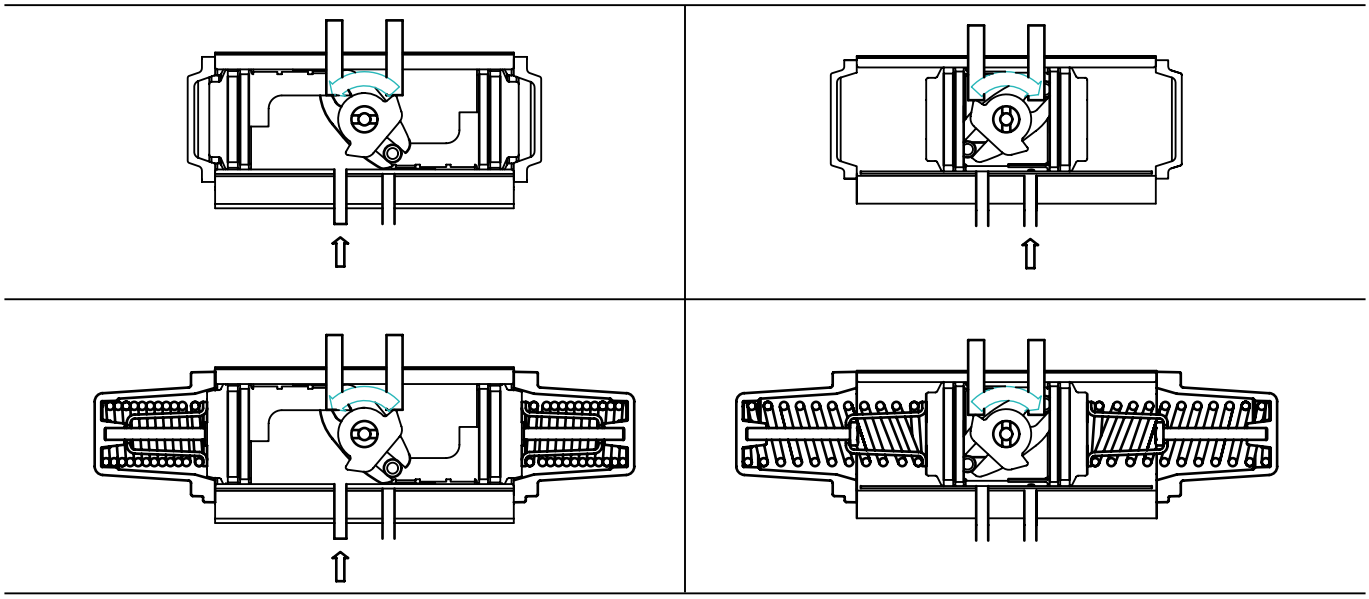

Close “A”　　Open “B”

双作用			单作用		
型号	A	B	型号	A	B
AD50	0.2	0.2	AS50	0.2	0.2
AD65	0.3	0.3	AS65	0.3	0.3
AD80	0.6	0.5	AS80	0.6	0.5
AD100	1.2	1.1	AS100	1.2	1.0
AD125	2.5	2.2	AS125	2.5	2.1
AD140	3.9	3.5	AS140	3.9	3.3
AD160	4.8	4.3	AS160	4.8	4.0
AD200	6.2	9.0	AS200	6.2	7.6

齿轮齿条式气动执行器 | Rack&Pinion Type Pneumatic Actuator

■尺寸

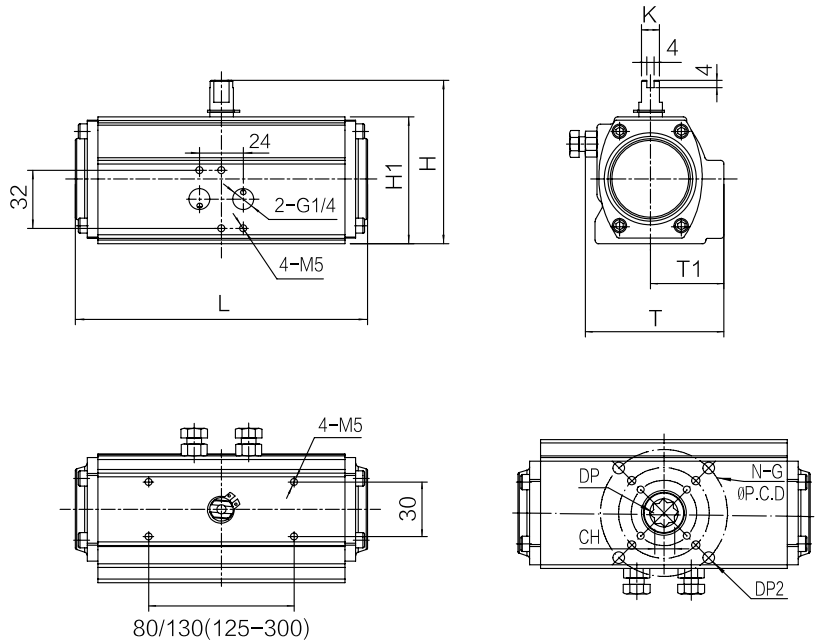

型号	ISO	∅ P.C.D	N-G	DP2	CH	DP	T	T1	H	H1	L	气源接口
DA52	F03/F05	36/50	4-M5/M6	8/10	11×11	14	71.5	41.5	92	72	147	G1/4"
DA63	F05/F07	50/70	4-M6/M8	10/13	14×14	18	83	47	107.5	87.5	168	G1/4"
DA75	F05/F07	50/70	4-M6/M8	10/13	14×14	18	95	53	119.5	99.5	184	G1/4"
DA83	F05/F07	50/70	4-M6/M8	10/13	17×17	21	103	57	128.7	108.7	204	G1/4"
DA92	F05/F07	50/70	4-M6/M8	10/13	17×17	21	108.5	58.5	138.5	116.5	262	G1/4"
DA105	F07/F10	70/102	4-M8/M10	13/16	22×22	26	121.5	64	153	133	268	G1/4"
DA125	F07/F10	70/102	4-M8/M10	13/16	22×22	26	142	74.5	185	155	301	G1/4"
DA140	F10/F12	140	4-M10/M12	16/20	27×27	31	152	77	202	172	390	G1/4"
DA160	F10/F12	140	4-M10/M12	16/20	27×27	31	174	87	227	197	458	G1/4"
DA190	F14	140	4-M16	25	36×36	40	206	103	260	230	525	G1/4"
DA210	F14	140	4-M16	25	36×36	40	226	113	285	255	532	G1/4"
DA240	F16	165	4-M20	25	46×46	50	260	130	319	289	602	G1/4"
DA270	F16	165	4-M20	25	46×46	50	294	147	356	326	722	G1/2"
DA300	F16	165	4-M20	25	46×46	60	324	162	378	348	742	G1/2"
DA350	F16/25	165/254	4-M20/M16	25/30	46×46	60	385	192.5	440	410	920	G1/2"
DA400	F16/25	165/254	4-M20/M16	25/30	46×46	60	520	260	496	466	940	G1/2"

DA 系列 (双作用)

■扭矩表

逆时针旋转

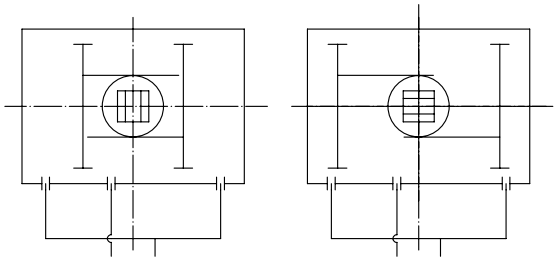

A 口进气，压缩空气推动活塞向外运动，使执行器输出轴逆时针旋转（0° ~90°），B 口排气。

B 口进气，压缩空气推动活塞向内运动，使执行器输出轴顺时针旋转（90° ~0°），A 口排气。

顺时针旋转

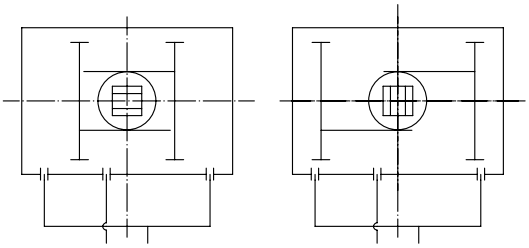

A 口进气，压缩空气推动活塞向外运动，使执行器输出轴顺时针旋转（0° ~90°），B 口排气。

B 口进气，压缩空气推动活塞向内运动，使执行器输出轴逆时针旋转（90° ~0°），A 口排气。

单位：Nm

型号	4bar	4.5bar	5bar	5.5bar	6bar
DA52	16.1	18.1	20.2	22.2	24.2
DA63	26.4	32.0	35.5	39.1	42.6
DA75	40.3	45.3	50.3	55.4	60.4
DA83	61.6	69.4	77.1	84.8	92.5
DA92	90.9	102.3	113.6	125.0	136.3
DA105	131.6	148.0	164.4	180.9	197.3
DA125	205	231	256	282	308
DA140	351	395	439	482	526
DA160	535	601	668	735	802
DA190	861	968	1077	1185	1202
DA210	1052	1184	1316	1447	1579
DA240	1546	1740	1933	2126	2320
DA270	2349	2642	2936	3229	3523
DA300	3052	3434	3815	4197	4576
DA350	4570	5141	5712	6283	6854
DA400	6511	7325	8139	8953	9767

电磁流量计

用于测量封闭管道中导电液体和浆液的体积流量，适用于水和污水、化工、石油、冶金、电力、医药、食品、饮料、造纸工业等。

■ 可测量最小电导率≥ 5μS/ cm 的流体介质

■ 低电导率转换器可测小于 5μS/ cm的流体介质

■ 酸和碱

■ 涂料

■ 粘稠液和浆液

■ 水和污水等

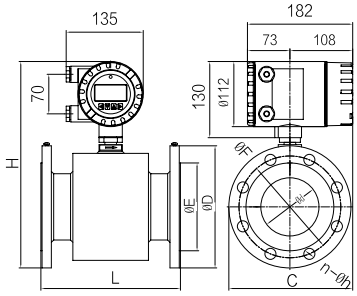

电磁流量计 EMAG	
规格尺寸	DN4~DN2000（≥ DN400 协商订货周期）
压力等级	PN0.6~4.0MPa/ANSI150~300Lb
流体介质	自来水、污水、酸、碱、盐等导电溶液
连接方式	法兰连接、夹持型、卡箍型、经济型
结构形式	一体型、分体型
电极材质	316L、哈氏合金 B/C、钛、钽、铂铱合金等
衬里材质	聚氯丁橡胶、聚氨酯橡胶、PTFE、PFA、F46
温度范围	橡胶 :-20~80°C ;PTFE:-20~80°C，可选 160°C
供电电源	90~250VAC 50/60HZ;18~36VDC
输出信号	4~20mA、频率、当量脉冲、RS485
防护等级	IP65、IP68
防爆等级	Exd[ia]iaIICT5
计量精度	±0.5%（流速大于 0.5m/s），±3mm(流速小于 0.5m/s)

尺寸	压力 (MPa)	外部尺寸 (mm)			法兰尺寸 (mm)			
		高 H	长 L	宽 C	外圆 D	密封面 E	孔距 F	n×h
4/6/8	4.0	260	150	182	90	40	60	4×14
10	4.0	260	160	182	90	40	60	4×14
15	4.0	260	160	182	95	45	65	4×14
20	4.0	260	200	182	105	58	75	4×14
25	4.0	270	200	182	115	68	85	4×14
32	4.0	275	200	182	140	78	100	4×18
40	4.0	292	200	183	150	88	110	4×18
50	4.0	300	200	190	165	102	125	4×18
65	4.0	320	200	200	185	122	145	8×18
80	4.0	330	200	208	200	138	160	8×18
100	1.6	355	250	220	220	158	180	8×18
125	1.6	390	250	250	250	188	210	8×18
150	1.6	433	300	285	285	212	240	8×22
200	1.6	484	350	340	340	268	295	12×22
250	1.6	543	400	405	405	320	355	12×26
300	1.6	593	500	460	460	378	410	12×26
350	1.0	653	500	505	505	430	460	16×22
400	1.0	713	600	565	565	482	515	16×26
450	1.0	778	600	615	615	532	565	20×26
500	1.0	831	600	670	670	585	620	20×26
600	1.0	941	600	780	780	685	725	20×30

流量计口径，压力等级和流量范围

表 1 流量范围表

仪表口径 mm	压力等级 MPa	流量范围 0～10m/s
4	4.0	0～8 l/min
6		0～17 l/min
8		0～30 l/min
10	4.0	0～47 l/min
15		0～106 l/min
20		0～188 l/min
25	4.0	0～295 l/min
32		0～483 l/min
40		0～754 l/min
50	4.0	0～70 m^3/h
65		0～120 m^3/h
80		0～180 m^3/h
100	1.6	0～280 m^3/h
125		0～440 m^3/h
150		0～640 m^3/h
200	1.0/1.6	0～1130 m^3/h
250		0～1760 m^3/h
300		0～2500 m^3/h
350	1.0/1.6	0～3460 m^3/h
400		0～4500 m^3/h
500		0～7000 m^3/h
600	1.0/0.6	0～9600 m^3/h
700		0～13200 m^3/h
800		0～18000 m^3/h
900	1.0/0.6	0～24000 m^3/h
1000		0～27000 m^3/h
1200		0～40000 m^3/h
1400	1.0/0.6	0～55000 m^3/h
1600		0～72000 m^3/h
1800		0～90000 m^3/h
2000	0.6	0～110000 m^3/h

体积流量是流速和口径的函数。流量范围列线图表明流量计的流量范围，以及适用流量的流量计口径。

例如：流量 = 7 m^3/h（最大值 = 流量范围上限）；

适用流量计口径为 DN20～DN65；

流速分别为 0.5～10 m/s。

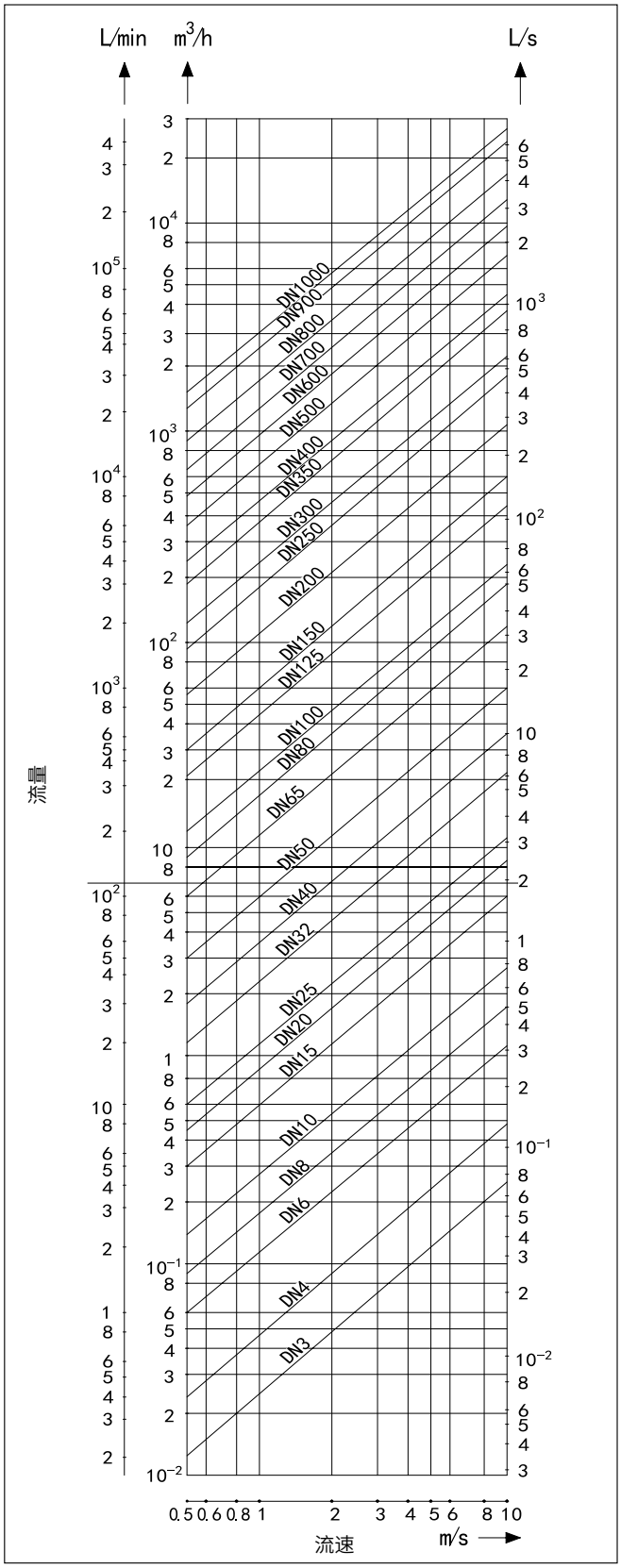

流量范围列线图

EMAG 型电磁流量计选型设计编码

EMAG — ( ) —□□□□ □□ □ □ □ □ □ □ □ □ □ □ □

(S)(J)(C)(W)(E) [1] [2] [3] [4] [5] [6] [7] [8] [9] [10] [11] [12] [13]

S: 标准型 J: 经济型 C: 卡套式 W: 夹持式 E: 防爆型

[1] 公称通径 (mm)

0004	0040	0250	0800
0006	0050	0300	0900
0008	0065	0350	1000
0010	0080	0400	1200
0015	0100	0450	1400
0020	0125	0500	1600
0025	0150	0600	1800
0032	0200	0700	2000

[2] 公称压力

06 0.6 MPa （DN700 --- DN2000）
10 1.0 MPa （DN10 --- DN1000）
16 1.6 MPa （DN10--- DN600）
40 4.0 MPa （DN 3 --- DN150）

注：不同法兰标准可协商订货。

[3] 电极材料

1 不锈钢 [SUS316L]
2 哈氏合金 C [HAST C]
3 哈氏合金 B [HAST B]
4 钛 [Ti]
5 钽 [Ta]
6 铂 / 铱合金 [Platinum/Iridium Alloy]
7 不锈钢涂覆碳化钨

[4] 衬里材料

1 氯丁橡胶 （CR）
2 聚四氟乙烯 （PTFE）
3 聚氨酯橡胶 （PU）
4 聚全氟乙丙烯 （F46）
5 全氟烷氧基乙烯基醚共聚物 （PFA）

[5] 接地与衬里保护方式

0 用户定制
1 本体法兰接地 + 接地电极
2 本体法兰接地 + 接地电极 + 接地环
3 本体法兰接地 + 接地电极 + 进口保护环

[6] 介质温度

A ≤ 80°C
B ≤ 160°C

[7] 防护等级

1 IP65
2 IP68 （仅分离型结构）

[8] 防爆要求

1 无
2 Exd[ia]iaIICT5

[9] 传感器与转换器组合结构形式

I 一体型 （仅 DN 3 --- DN1000）
R 分离型 （配 10 米信号电缆，其他长度另订。）

[10] 转换器类型

A 标准交流 85 -265 VAC B 标准直流 18 - 36 VDC
C 电池供电型 D 低电导率型
E 经济型 85 -265 VAC（仅一体型）

[11] 显示与编程方式

1 3 行 LCD 显示 + 按键编程 + 遥控
2 3 行 LCD 显示 + 按键编程（电池供电型、经济型）

[12] 输出与输入信号

1 电流输出 + 脉冲输出 +RS485
2 电流输出 + 脉冲输出（仅经济型表头）
3 无（仅电池供电型）

[13] 出厂校验

1 3 点校验，0.5%
2 用户定制

液体涡轮流量计

LWY 系列涡轮流量计，属于速度式流量仪表。传感器具有结构简单、轻巧、精度高、重复性好、反应灵敏，安装维护使用方便等特点，广泛用于石油、化工、冶金、供水、造纸等行业，是流量计量和节能的理想仪表。

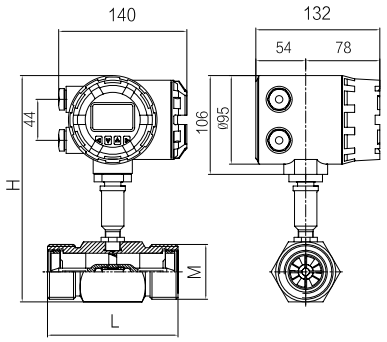

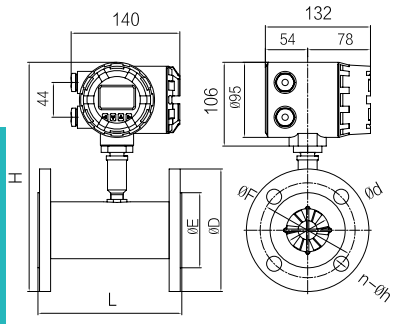

液体涡轮流量计 LWY	
规格尺寸	DN4~DN200
压力等级	PN1.6（DN50~150）~6.3MPa（DN4~40），PN1.0/DN200
流体介质	水、油等各种无腐蚀性干净流体，
连接方式	法兰连接、螺纹连接
环境温度	-20~55°C
介质温度	-20~120°C
供电电源	90~250VAC 50/60HZ，18~36VDC，功率小于 10W
输出信号	4~20mA，负载小于 500 欧姆、频率 0-5KHz 无源
计量精度	±0.5%、±1%（流速大于 1m/s）

螺纹连接尺寸

压力 (MPa)	口径 (mm)	L(mm)	H(mm)	M	流量范围 (m^3/h)
6.3	4	50	207	G½	0.04~0.25
6.3	6	50	210	G½	0.1~0.6
6.3	10	50	211	G½	0.2~1.2
6.3	15	75	216	G1	0.6~6
6.3	20	75	216	G1	0.7~7
6.3	25	100	221	G1 1/4	1~10
6.3	32	140	228	G1 1/2	1.5~15
6.3	40	140	230	G2	2~20

法兰连接尺寸

压力 (MPa)	口径 (mm)	L(mm)	H(mm)	D(mm)	E(mm)	F(mm)	n-Φh(mm)	流量范围 (m^3/h)
1.6	25	100	256	115	65	85	4-14	1~10
1.6	32	120	272	140	70	100	4-18	1.5~15
1.6	40	140	282	150	84	110	4-18	2~20
1.6	50	150	295	165	99	125	4-18	4~40
1.6	65	180	313	185	118	145	4-18	7~70
1.6	80	200	327	200	132	160	8-18	10~100
1.6	100	220	346	220	156	180	8-18	20~200
1.6	125	250	377	250	184	210	8-18	25~250
1.6	150	300	406	285	211	240	8-22	30~300
1.0	200	360	460	340	266	295	8-22	80-800

LWY 型涡轮流量计选型编码

LWY		□□□	□	□	□	说　　明
类型	LWY					现场显示 /4~20mA 电流输出 / 频率
公称通径		004				4mm，普通涡轮流量范围 0.04~0.25m³/h
		006				6mm，普通涡轮流量范围 0.1~0.6m³/h
		010				10mm，普通涡轮流量范围 0.2~1.2m³/h
		015				15mm，普通涡轮流量范围 0.6~6m³/h
		020				20mm，普通涡轮流量范围 0.7~7m³/h
		025				25mm，普通涡轮流量范围 1~10m³/h
		032				32mm，普通涡轮流量范围 1.5~15m³/h
		040				40mm，普通涡轮流量范围 2~20m³/h
		050				50mm，普通涡轮流量范围 4~40m³/h
		065				65mm，普通涡轮流量范围 7~70m³/h
		080				80mm，普通涡轮流量范围 10~100m³/h
		100				100mm，普通涡轮流量范围 20~200m³/h
		125				125mm，普通涡轮流量范围 25~250m³/h
		150				150mm，普通涡轮流量范围 30~300m³/h
		200				200mm，普通涡轮流量范围 80~800m³/h
防爆			A			非防爆型
			B			防爆型
精度等级				A		精度 0.5 级
				B		精度 1 级
涡轮类型					A	宽量程涡轮
					B	普通涡轮

气体涡轮流量计

LWQ 系列气体智能涡轮流量计是集温度、压力、流量传感器和智能流量积算仪于一体的新一代高精度、高可靠性的精密计量仪表。该流量计广泛应用于：城市管线（网）燃气的计量、工业燃气的计量、燃气调压站的计量、能源管理以及其它各种无腐蚀性气体的计量或流量控制等场合。

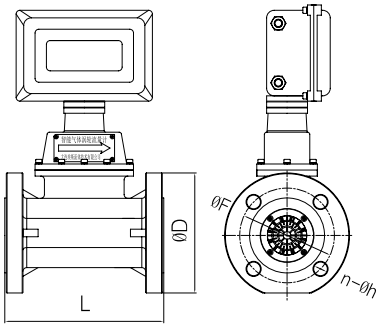

气体涡轮流量计 LWQ	
规格尺寸	DN25~DN300
压力等级	PN1.6（PN2.5MPa、PN4.0MPa 可选）
流体介质	适用于天然气、煤气、液化石油气等气体
连接方式	法兰连接（DN25~DN300）、螺纹连接可选（DN25~DN50）
环境温度	-30~60°C
介质温度	-20~80°C
相对湿度	5%~90%
大气压力	86~106KPa
仪表材质	表体 304 或铸铝、叶轮防腐 ABS 或铝合金、转换器壳体铝合金
供电电源	外电源 24VDC、内电源一组 3.0V 锂电池、整机功耗小于 1w
输出信号	4~20mA、脉冲、RS485（外电源）
实时记录功能	启停记录、日记录、定时间间隔记录
防爆等级	Exd Ⅱ BT6 或者 Exia Ⅱ CT4
计量精度	±1.5%、±1%（需定制）

压力 (MPa)	口径 (mm)	外形尺寸 (mm)				
		L	D	F	n	h
4.0	25	170	115	85	4	14
	40	200	150	110	4	18
	50	200	165	125	4	18
1.6	65	240	185	145	4	18
	80	240	200	160	8	18
	100	300	220	180	8	18
	125	240	250	210	8	18
	150	450	285	240	8	22
	200	500	340	295	12	22
	250	500	405	355	12	26
	300	300	460	410	12	26

LWQ 气体涡轮流量计流量范围表

公称通径（mm）	型号	标准量程 (m^3/h)		扩展量程 (m^3/h)		常规耐压等级（MPa）	高压等级 (MPa)	连接方式
DN25	LWQ-25 □	S	2.5-25	W	4-40	1.6	2.5，4.0	法兰（螺纹）
DN40	LWQ-40 □	S	5-50	W	6-60	1.6	2.5，4.0	法兰（螺纹）
DN50	LWQ-50 □	S1	6-65	W1	5-70	1.6	2.5，4.0	法兰
		S2	10-100	W2	8-100			
DN65	LWQ-65 □	S	15-200	W	10-200	1.6	2.5，4.0	法兰
DN80	LWQ-80 □	S1	13-250	W	10-160	1.6	2.5，4.0	法兰
		S2	20-400					
DN100	LWQ-100 □	S1	20-400	W	13-250	1.6	2.5	法兰
		S2	32-650					
DN125	LWQ-125 □	S	25-700	W	20-800	1.6	2.5	法兰
DN150	LWQ-150 □	S1	32-650	W	80-1600	1.6	2.5	法兰
		S2	50-1000					
DN200	LWQ-200 □	S1	80-1600	W	50-1000	1.6	-	法兰
		S2	130-2500					
DN250	LWQ-250 □	S1	130-2500	W	80-1600	1.6	-	法兰
		S2	200-4000					
DN300	LWQ-300 □	S	200-4000	W1	130-2500	1.6	-	法兰
				W2	320-6500			

LWQ 气体涡轮流量计选型编码

型号									说明
LWQ-TP	□	- □	□	/ □	/ □	/ □	/ □	/ □	
仪表类型	N								传感器型：+12V 或 24V 供电，输出三线制脉冲信号
	A								变松器型：+24V 供电，输出二线制 4~20mA 信号
	B								智能型：锂电池供电，现场显示无信号输出
	C								智能型：+24V 供电，现场显示输出二线制 4~20mA 信号
	D1								全智能型：温压补偿一体化，现场显示并远传信号方型表头
	D2								全智能型：温压补偿一体化，现场显示并远传信号圆型表头
公称通径		25							DN25 mm
		40							DN40 mm
		50							DN50 mm
		65							DN65 mm
		80							DN80 mm
		100							DN100 mm
		125							DN125 mm
		150							DN150 mm
		200							DN200 mm
		250							DN250 mm
		300							DN300 mm
量程范围			W(X)						扩展量程范围，详见参数表
			S(X)						扩展量程范围，详见参数表
表体材质				S					不锈钢
				L					铸铝
机芯材质					S				防腐 ABS
					L				铝合金
防爆等级						N			不防爆
						E1			Exia II CT4
						E2			Exd II BT6
耐压等级							N		常规
							H(X)		高压，详见参数表
精度等级								N	常规型，1.5 级
								G(X)	客户指定精度 1.0 级，0.75 级等

涡街流量计

涡街流量计是用途极其广泛的一种流量计量仪表，几乎可以用在所有气体、液体和蒸汽的流量计量、测量和控制，它以卡门涡街理论为基础，采用压电晶体检测流体通过管道内三角柱时所产生的旋涡频率，从而测量出流体的流量。涡街流量计广泛应用于石油、化工、轻工、动力供热等行业。

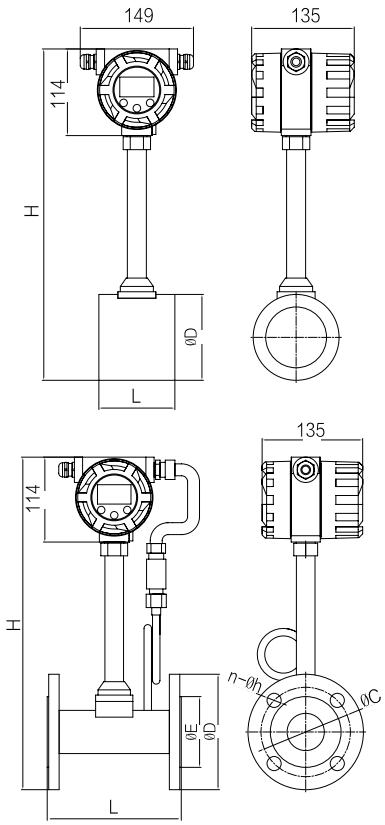

涡街流量计 LUGB	
规格尺寸	DN15~DN400
压力等级	PN1.6、PN2.5MPa、PN4.0MPa（> 4.0MPa 协议订货）
流体介质	适用于液体、气体、蒸汽等介质
连接方式	法兰式、夹持式
环境温度	-20~60°C
介质温度	-40~350°C
仪表材质	表体材质 304（其他材质需订制）
供电电源	24VDC 直流供电、3.6V 锂电池供电
输出信号	4~20mA、脉冲、RS485
防爆等级	Exd Ⅱ CT6 GB
计量精度	气体 ±1.5%、液体 ±1%、气体 ±1%（需定制）

夹持式外形尺寸表

口径 (d)	外径 (D)	表体长度 (L)	高度 (H)
15	67	66	400
20	67	66	400
25	67	66	400
32	67	66	400
40	78	80	410
50	89	80	420
65	102	93	430
80	113	100	445
100	135	125	460
125	158	145	485
150	181	165	510
200	248	196	560

法兰式外形尺寸表

法兰压力 (MPa)	表体内径 (d)	法兰外径 (D)	表体长度 (L)	中心螺距 (C)	密封面 (E)	螺孔直径 (h)	螺栓数量 (n)	高度 (H)
2.5	15	115	180	85	65	14	4	440
2.5	20	115	180	85	65	14	4	440
2.5	25	115	180	85	65	14	4	440
2.5	32	140	180	100	76	18	4	440
2.5	40	150	180	110	84	18	4	450
2.5	50	165	180	125	99	18	4	460
2.5	65	185	200	145	118	18	8	470
2.5	80	200	200	160	132	18	8	485
2.5	100	235	200	190	156	22	8	500
2.5	125	270	220	220	184	26	8	525
2.5	150	300	220	250	211	26	8	560
2.5	200	360	220	310	284	26	12	600

液体流量测量范围

口径（mm）	标准流量范围（m^3/h）	可选流量范围（m^3/h）	输出频率范围（Hz）
15	1-6	0.8-8	90-900
20	1.2-8	1-15	40-600
25	2-16	1.6-18	35-400
32	2.2-20	1.8-30	20-250
40	2.5-25	2-48	10-240
50	3.5-35	3-70	8-190
65	6-60	5-85	7-150
80	13-130	10-170	6-110
100	2-200	15-270	5-90
125	30-300	25-450	4.5-76
150	50-500	40-630	3.8-60
200	100-1000	80-1200	3.2-48
250	150-1500	120-1800	2.5-37.5
300	200-2000	180-2500	2.2-30.6
350	300-3000	220-3500	1.7-27
400	350-3500	300-4500	1.4-21

空气流量测量范围

口径 mm	标准测量范围 m^3/h	可选测量范围 m^3/h	输出频率范围 Hz
15	5-30	5-50	460-3700
20	6-50	6-60	220-3400
25	8-60	8-120	180-2700
32	14-100	14-150	130-1400
40	18-180	18-310	90-1550
50	30-300	30-480	80-1280
65	50-500	50-800	60-900
80	70-700	70-1320	40-700
100	100-1000	100-1920	30-570
125	150-1500	140-3000	23-490
150	200-2000	200-4000	18-360
200	400-4000	320-8000	13-325
250	600-6000	550-11000	11-220
300	1000-10000	800-18000	9-210
350	1500-15000	1100-24000	8-175
400	1800-18000	1500-30800	7-143

测量常温常压空气时仪表适用的流量范围见上表，当测量非常温常压空气和其它气体时，仪表适用的流量范围应具体计算。

饱和蒸汽质量流量范围

单位：kg/h

绝压 MPa	0.3	0.4	0.5	0.6	0.7	0.8	0.9	1.0	1.2	1.5	2.0
温度°C	133.5	143.6	151.8	158.9	164.96	170.7	175.36	179.88	187.96	198.4	212.37
密度 Kg/m³	1.615	2.163	2.669	3.170	3.667	4.162	4.665	5.147	6.127	7.602	10.05
DN15	11	12	13	14	15	16	17	18	19	23	26
标准上限	63	73	81	88	85	101	107	112	123	136	160
可扩展最大上限	63	83	102	121	140	159	178	179	234	290	383
DN20 标准下限	13	15	16	18	19	20	21	22	24	27	31
标准上限	102	116	129	141	151	161	170	179	196	218	250
可扩展最大上限	112	147	181	215	249	282	316	349	415	515	681
DN25 标准下限	17	19	21	23	25	27	28	30	32	36	42
标准上限	133	153	170	185	199	212	224	236	257	287	330
可扩展最大上限	175	229	283	336	389	441	493	546	649	806	1065
DN32 标准下限	30	34	38	41	44	47	50	52	57	63	73
标准上限	236	271	301	328	352	375	397	417	455	507	583
可扩展最大上限	287	376	464	552	638	724	810	896	1067	1323	1749
DN40 标准下限	34	39	43	47	51	54	57	60	66	73	84
标准上限	340	390	430	470	510	540	570	600	660	730	840
可扩展最大上限	447	586	723	859	994	1128	1262	1395	1660	2060	2724
DN50 标准下限	63	73	81	88	95	101	107	112	122	136	157
标准上限	630	730	810	880	950	1010	1070	1120	1220	1360	1570
可扩展最大上限	700	910	1132	1344	1555	1765	1974	2182	2598	3223	4261
DN65 标准下限	106	121	134	146	158	168	178	187	204	227	261
标准上限	1060	1210	1340	1460	1580	1680	1780	1870	2040	2270	2610
可扩展最大上限	1182	1549	1911	2270	2626	2980	3333	3685	4687	5443	7196
DN80 标准下限	148	170	188	205	221	235	249	262	285	318	336
标准上限	1480	1700	1880	2050	2210	2350	2490	2620	2850	3180	3360
可扩展最大上限	1791	2347	2896	3439	3979	4516	5051	5584	6647	80248	10904
DN100 标准下限	222	242	269	293	315	336	355	374	408	454	522
标准上限	2220	2420	2690	2930	3150	3360	3550	3740	4080	4540	5220
可扩展最大上限	2800	3668	4527	5376	6219	7059	7859	9729	10392	12893	17045
DN125 标准下限	318	363	404	440	473	504	533	561	612	681	783
标准上限	3180	3630	4040	4400	4730	5040	5330	5610	6120	6810	7830
可扩展最大上限	7373	5730	7070	8397	9714	11025	12331	13634	16230	20137	26622

绝压 MPa	0.3	0.4	0.5	0.6	0.7	0.8	0.9	1.0	1.2	1.5	2.0
DN150 标准下限	423	484	538	586	631	672	711	747	815	908	1044
标准上限	4230	4840	5380	5860	6310	6720	7110	7470	8150	9080	10440
可扩展最大上限	6299	8252	10182	12094	13990	15878	17759	19636	23375	29002	38341
DN200 标准下限	847	969	1076	1173	1262	1344	1421	1495	1631	1815	2089
标准上限	8470	96900	10760	11730	12620	13440	14210	14950	16310	18150	20890
可扩展最大上限	11197	14669	18101	21499	24870	28227	31570	34907	41553	51553	68159
DN250 标准下限	1270	1453	1614	1769	1892	2016	2132	2242	2446	2725	3133
标准上限	12700	14530	16140	17690	18920	20160	21320	22420	24460	27250	31330
可扩展最大上限	17494	22919	28281	33589	38856	44101	49324	54538	64922	80551	106490
DN300 标准下限	2116	2422	2691	2932	3154	3360	3553	3737	4077	4541	5221
标准上限	2160	24220	26910	29320	31540	33600	35530	37370	40770	45410	52210
可扩展最大上限	25194	330077	48374	55958	63512	71035	78543	93498	71035	116007	153363
DN350 标准下限	3175	3634	4037	4399	5041	5331	5606	6116	6813	7372	7833
标准上限	31750	36340	40370	43990	50410	53310	56060	61160	68130	73720	78330
可扩展最大上限	34293	44928	55438	65844	76167	86449	96689	106908	127264	157901	208749
DN400 标准下限	3810	4361	4844	5279	5678	6049	6397	6727	7339	8175	9400
标准上限	38100	43610	48440	52790	56780	60490	63970	67270	73390	81750	94000
可扩展最大上限	44792	58682	72410	86002	99486	112915	123310	126290	139638	206242	272657

涡街流量计选型编码

型号											说明
LUGB-	□	- □	□	/ □	/ □	/ □	/ □	/ □	/ □	/ □	
安装方式	F										法兰连接
	W										法兰卡装（夹持式）
	C										插入式
公称通径		015									DN15 mm
		020									DN20 mm
		025									DN25 mm
		032									DN32 mm
		040									DN40 mm
		050									DN50 mm
		065									DN65 mm
		080									DN80 mm
		100									DN100 mm
		125									DN125 mm
		150									DN150 mm
		200									DN200 mm
		250									DN250 mm
		300									DN300 mm
		350									DN350 mm
		400									DN400 mm
法兰标准			G								国标 G10-10kg,G16-16kg,G25-25kg
											用户定制 H- 化工部，J- 机械部，A- 美标，JIS- 日标
测量介质				L							液体
				G							气体
				S							蒸汽
工作温度					1						-40~100°C
					2						-40~260°C
					3						-40~350°C
转换器接线方式						1					2 线制
						2					3 线制
						3					4 线制
供电方式							1				外接 24VDC
							2				3.6V 锂电池供电
							3				外接 24VDC+3.6V 锂电池双供电
输出信号								1			4~20mA、频率、当量脉冲
								2			4~20mA、频率、当量脉冲、RS485
								3			用户定制
防爆要求									1		无
									2		Ex d Ⅱ C T6 Gb
补偿方式										N	无温压补偿
										TP	温度 + 压力补偿
										T	温度补偿

科里奥利质量流量计

科里奥利质量流量计基于一种被称作科里奥利力的物理原理，利用流体在直线运动的同时处于一旋转系中，产生与质量流量成正比的科里奥利力而制成。直接对不受其导电性、密度、温度、压力和粘度影响的流动液体和气体进行连续测量。适用于化学品、悬浮液、糖浆、油墨、清漆、浆糊等介质的测量。

TCD 型质量流量计适合测量几乎所有的无固态颗粒物的液体，主要用于食 品、石油、化工等行业。

TCC 型质量流量计是为测量压缩天然气（CNG）设计的专用质量流量传感器，在任何加气机中均能使用。也可作为轿车或轻、重型汽车加气机的专用传感器使用。

科里奥利质量流量计 TCC/TCD	
规格尺寸	TCC(DN008 ～ DN025)，TCD(DN001 ～ DN250)
流体介质	几乎所有的无固态颗粒物的流体，主要用于石油、化工、食品、环保等行业
连接方式	法兰式、螺纹式
环境温度	带液晶显示单元，-25°C ~ +60°C；无显示单元，-40°C～ +85°C
介质温度	TCC(–50° C 到 +180 ° C)，TCD(–50° C 到 +350 ° C)
湿度	35% 到 95% 相对湿度，在60 ° C 时无冷凝；
供电电源	85 ～ 245VAC/18 ～ 36VDC
输出信号	4 ～ 20mA、脉冲、MODBUS、HART
防爆等级	Ex d ib IIC T6 Gb
计量精度	±0.15%/±0.2%，气体 ±0.35% ～ ±0.5%，密度测量范围 (g/cm³) ：0 ～ 3.0，精度：±0.0005

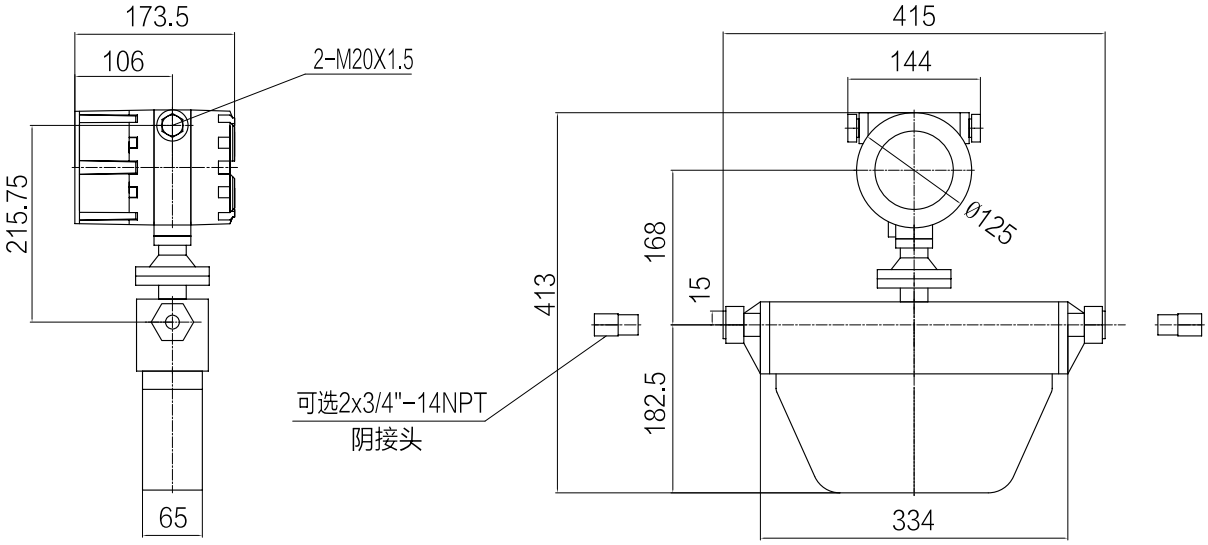

一体式

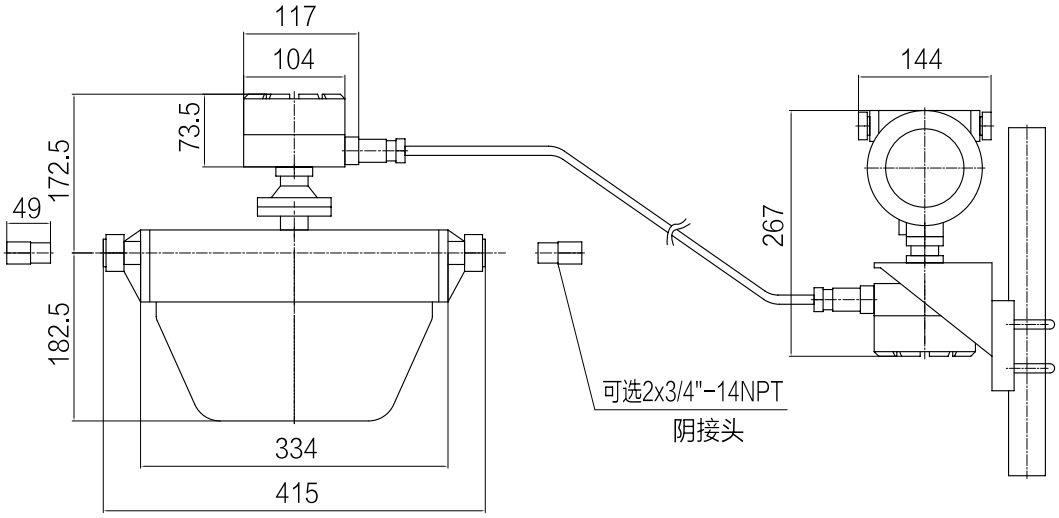

分体式

产品类别	量程（kg/h）	误差 (%)	零点稳定度（kg/h）	接液材料
TCC008	1800	±0.35%~±0.5	0.088	316L
TCC015	4500	±0.35%~±0.5	0.225	316L
TCC025	16000	±0.35%~±0.5	0.770	316L

流量范围及性能参数

产品类别	量程 (kg/h)	误差 (%)	零点稳定度 (kg/h)	接液材料
TCD001	10	±0.2/±0.5	0.0008	316L 不锈钢
TCD003	260	±0.15/±0.2	0.012	316L 不锈钢
TCD008	1800	±0.15/±0.2	0.090	316L 不锈钢
TCD015	3000	±0.15/±0.2	0.150	316L 不锈钢
TCD025	7000	±0.15/±0.2	0.320	316L 不锈钢
TCD050	35000	±0.15/±0.2	1.800	316L 不锈钢
TCD080	110000	±0.15/±0.2	5.500	316L 不锈钢
TCD100	295000	±0.15/±0.2	15.000	316L 不锈钢
TCD150	635000	±0.15/±0.2	32.150	316L 不锈钢
TCD200	1100000	±0.2/±0.5	66.750	316L 不锈钢
TCD250	1600000	±0.2/±0.5	97.500	316L 不锈钢

传感器外形尺寸（mm）

规格	口径	端面长度 L	高度 H	螺栓孔中心圆直径 K	螺栓孔数量 n	螺栓孔径 d	法兰厚度 t	连接方式
TCD001	0.8	355(3)	204(4)	—	—	—	—	G1/8 内螺纹
TCD003	3	304(5)	184(6)	—	—	—	—	G1/8 内螺纹
TCD008	8	250(5)	206.5	—	—	—	—	G1/2 内螺纹
TCD015	15	326	271.5	65	4	14	14	法兰
TCD025	25	424	330	85	4	14	16	法兰
TCD050	50	566	491	125	4	18	20	法兰
TCD080	80	732	608	160	8	18	24	法兰
TCD100	100	1182	973.5	190	8	22	24	法兰
TCD150	150	1362	1347	250	8	26	28	法兰

1) 遵从 GB/T9115-2000 的 PN40 法兰标准，其中 TCD015、TCD100、TCD150 遵从系列 1，TCD025、TCD050、TCD080 遵从系列 II 法兰标准；
2) 遵从 HG/T20592-2009 的 PN40 法兰标准， 其中 TCD015、TCD100、TCD150 遵从系列 A，TCD025、TCD050、TCD080 遵从系列 B 法兰标准；
3) 包含两个尼克福斯 G1/8 转 ϕ4 卡套直通接头长度，不含尼克福斯接头的端面长度为 314；
4) 指大底板下固定耳中心孔到两侧接头孔中心的垂直高度；
5) 不含接头长度；
6) 传感器竖立安装，从外壳最低处至两侧连接螺纹孔中心的垂直高度；

TCC/TCD 质量流量计选型编码

分类方式	规格	表示号	说明
管型与用途	CNG 专用型	C	适用天然气等高压介质
	D 通用型	D	适用石油、化工、食品等行业
口径	DN001~DN250	001~250	表示通径 0.8mm~250mm
连接方式	一体式	-000-	一体式电缆长度为 0m，用 000 表示
	分体式	-XXX-	
精度	±0.5%	A	精度为 0.5 级
	±0.2%	L	精度为 0.2 级
	±0.15%	M	精度为 0.15 级
	±0.1%	H	精度为 0.1 级
测量管压	4MPa	L	表示设备所能承受的被测介质的最大压力
	10MPa	M	
	34.5MPa	H	
	其他	O	按客户要求定制
测量管	316L	1	常用材质，不锈钢的一种
	HC	2	哈氏合金
	其他	0	按客户要求定制
过程连接方式 (C、D 型)	3/4NPT 内	E	3/4 英寸 NPT 内螺纹 Swagelok 口径 12 VCO 接头
	3/4 NPT 外	B	3/4 英寸 NPT 外螺纹 Swagelok 口径 12 VCO 接头
	12 VCO	C	Swagelok 兼容尺寸口径 12 的 VCO 接头
	ANSI	A	美国国家标准
	JIS	J	日本工业标准
	GB	G	中国强制性国家标准
	DIN	D	德国标准
	HG	H	中国化工行业标准
	其他	O	按客户要求定制
流体温度	-50°C ~180°C	S	被测量介质温度范围 -50°C ~180°C
	-50°C ~350°C	H	被测量介质温度范围 -50°C ~350°C
	-180°C ~120°C	L	被测量介质温度范围 -180°C ~120°C
供电电源	交流电源	1	85~240VAC，50/60Hz
	直流电源	2	18~36VDC
	自适应电源	0	自适应电源，22VDC~245VAC
显示单元	无显示	N	无显示，无键盘
	有显示	Y	有显示，带有触摸键盘
输出方式	1 路电流	0	1 路电流 +1 路脉冲 +1 路 RS485
	1 路电流 (带 HART)	1	1 路电流（带 HART）+1 路脉冲 +1 路 RS485
	2 路电流	2	2 路电流 +1 路脉冲 +1 路 RS485
	2 路电流 (带 HART)	3	2 路电流（带 HART）+1 路脉冲 +1 路 RS485
	其他	9	按客户要求定制
出线接口	M20X1.5	M	通用型
	1/2NPT	N	锥管螺纹
	其他	X	按客户要求定制
防爆要求	非防爆	N	不具备在危险场所使用的性能
	防爆	Y	认证等级：Ex d ib IIC T6 Gb

气体质量流量计

产品适用于清洁气体（如氧气、氮气等）的计量和过程控制。本产品采用质量流量测量，毋需温度和压力补偿并可配以多种信号输出，通过通讯接口实现网络管理功能。

产品特点：

传感器灵敏度高，极小的始动流量，量程比高（1：100），尤其适用于大管径、低流速的流量测量；

无需温度及压力补偿，保障了流量的高精度计量、低故障率；

传感器零点稳定度较传统的热式质量流量计有极大的改善；

可用于高温场合和腐蚀环境中。

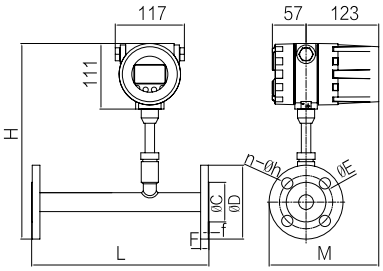

气体质量流量计 GMF/GMC	
规格尺寸	DN15-DN150（管段式）DN100-DN4000（插入式）
压力等级	PN1.6、PN2.5MPa、PN4.0MPa（＞4.0MPa 协议订货）
流速范围	0.1-100m/s
流体介质	适用于乙炔气除外一切气体。含尘、含砂、含湿气，各种腐蚀性气体
连接方式	管段式、插入式
环境温度	-20-60°C
介质温度	0-100°C、-10-150°C、-30-200°C
仪表材质	表体材质 304（其他材质需订制）
供电电源	24VDC 直流供电、220V 交流供电
输出信号	4-20mA、脉冲、RS485、HART 可选
计量精度	±1.5%（DN32-150）、±2.5%（DN15-25）、插入式 ±1.5%

管段式外形尺寸表（GB PN16 法兰）

口径	法兰外圆(D)	厚度(F)	密封面厚(F)	密封面(C)	螺栓中心孔(E)	孔数量(n)	孔尺寸(h)	高度(H)	长度(L)	宽度(M)
15	95	14	2	46	65	4	14	311	300	180
20	105	16	2	56	75	4	14	318	300	180
25	115	16	2	65	85	4	14	326	300	181
32	140	18	2	76	100	4	18	343	350	193
40	150	18	2	84	110	4	18	352	350	198
50	165	20	2	99	125	4	18	364	400	206
65	185	20	2	118	145	4	18	382	400	216
80	200	20	2	132	160	8	18	397	400	223
100	220	22	2	156	180	8	18	417	450	233
125	250	22	2	184	210	8	18	444	500	248
150	285	24	2	211	240	8	22	475	500	266

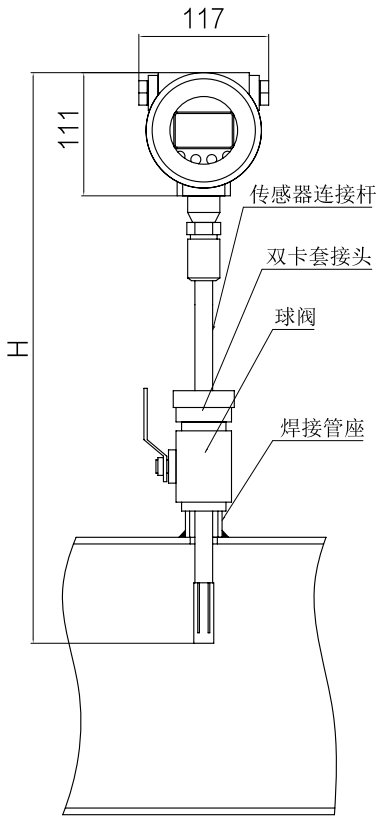

插入式外形尺寸表

管段直径	仪表高度 H	传感器连接杆长度	双卡套接头 + 球阀 + 焊接管座长度
DN100-DN650	568	370	142
DN650-DN1200	618	420	142
DN1200-DN4000	708	510	142

空气流量范围表

管道内径（mm）	最小流速（Nm/S）	最大流速（Nm/S）	最小流量（Nm3/h）	最大流量（Nm3/h）
32	0.1	100	0.2895	173.7175
40	0.1	100	0.4523	271.4336
50	0.1	100	0.7068	424.1150
65	0.1	100	1.1945	716.7543
80	0.1	100	1.8095	1085.7344
100	0.1	100	2.8274	1696.4600
125	0.1	100	4.4178	2650.7187
150	0.1	100	6.3617	3817.0350
200	0.1	100	11.3097	6785.8401
250	0.1	100	17.6714	10602.8751
300	0.1	100	25.4469	15268.1402
350	0.1	100	34.6360	20781.6353
400	0.1	100	45.2389	27143.3605
450	0.1	100	57.2555	34353.3156
500	0.1	100	70.6858	42411.5007
600	0.1	100	101.7876	61072.5611
700	0.1	100	138.5442	83126.5415
800	0.1	100	180.9557	108573.4420
900	0.1	100	229.0221	137413.2625
1000	0.1	100	282.7433	169646.0031
2000	0.1	100	1130.9733	678584.0124

便携式超声波流量计

便携式超声波流量计实现了流量非接触式测量，多用于临时检测，可现场对数据进行打印，亦可加配数据存储器 SD 卡，方便日后上传数据、统计、分析等；加配外贴式温度传感器（外贴式热电阻）还可实现热（冷）量计量功能，可对热（冷）量进行实时检测。

类别	性能 参数	
主 机	原 理	超声波时差原理，4 字节 IEEE754 浮点运算
	精 度	流量优于 ±1%
	显 示	可连接 2×10 背光型汉字或者 2×20 字符型液晶显示器，支持中、英、意三种语言
	信号输出	1 路 4~20mA 电流输出，阻抗 0~1K，精度 0.1%
		1 路 OCT 脉冲输出（脉冲宽度 6~1000ms，默认 200ms）
		1 路继电器输出
	信号输入	3 路 4-20mA 电流输入，精度 0.1%，可采集温度、压力、液位等信号
		可连接三线制 PT100 铂电阻，实现热量测量
	数据接口	隔离 RS485 串行接口，可通过 PC 电脑对流量计进行升级，支持 modbus 等协议
专用电缆	定制双绞线，一般情况下限于 50 米；选用 RS485 通讯，传输距离可达千米以上	
管道情况	管 材	钢、不锈钢、铸铁、水泥管、铜、PVC、铝、玻璃钢等一切质密的管道，允许有衬里
	管 内 径	15~6000mm
	直 管 段	传感器安装点最好满足：上游 10D，下游 5D，距泵出口 30D（D 为管直径）
测量介质	种 类	水、海水、工业污水、酸碱液、酒精、啤酒、各种油类等能传导超声波的单一均匀的液体
	温 度	-30~180°C 超高温需定制
	浊 度	10000ppm 且气泡含量小
	流 速	0~±10m/s
工作环境	温 度	主机：-20~60°C；流量传感器：-30~180°C
	湿 度	主机：85%RH；流量传感器： 流量传感器 : 可浸水工作，水深≤ 2m (注：传感器灌胶后)
电 源	内置容量为 2000mA 的充电 Ni-MH 电池，每次充满电可持续工作 15 小时以上，使用电源适配器，可实现不间断测量	
功 耗	1.5W	

手持式超声波流量计

手持式超声波流量计是为了提高流量测量的方便性而设计的，体积小、重量轻，只需将传感器安装在管道外壁即可完成流量的测量，加配数据存储器 SD 卡，方便日后上传数据、统计、分析等。

类别	性能 参数	
主 机	原 理	超声波时差原理，4 字节 IEEE754 浮点运算
	精 度	流量优于 ±1%
	显 示	可连接 2×10 背光型汉字或者 2×20 字符型液晶显示器，支持中、英、意三种语言
	存储数据	外置 SD 卡数据存储器，可海量存储，上传数据并可分析，制图等
管道情况	管 材	钢、不锈钢、铸铁、水泥管、铜、PVC、铝、玻璃钢等一切质密的管道，允许有衬里
	管内径	15~6000mm
	直管段	传感器安装点最好满足：上游 10D，下游 5D，距泵出口 30D（D 为管直径）
测量介质	种 类	水、海水、工业污水、酸碱液、酒精、啤酒、各种油类等能传导超声波的单一均匀的液体
	温 度	温度：-30~180°C 超高温需定制
	浊 度	10000ppm 且气泡含量小
	流 速	0~±10m/s
工作环境	温 度	主机：-20~60°C；流量传感器：-30~180°C
	湿 度	主机：85%RH；流量传感器：可浸水工作，水深≤ 2m（注：传感器灌胶后）
电 源	内置容量为 2000mA 的充电 Ni-MH 电池，每次充满电可持续工作 15 小时以上，使用电源适配器，可实现不间断测量	
功 耗	1.5W	

■超声波流量模块

超声波流量模块 RTU 具有体积小、操作简单、输出接口功能齐全，适用于系统集成商的配套工程、水利、水资源或供热系统等联网监控项目流量计；

加配温度传感器，可实现热（冷）量计量功能，可对热（冷）量进行实时检测。

类别		性能 参数
主 机	原 理	超声波时差原理，4 字节 IEEE754 浮点运算
	精 度	流量优于 ±1%
	显 示	可连接 2×10 背光型汉字或者 2×20 字符型液晶显示器，支持中、英、意三种语言
	信号输出	1 路 4~20mA 电流输出，阻抗 0~1K，精度 0.1%
		1 路 OCT 脉冲输出（脉冲宽度 6~1000ms，默认 200ms）
		1 路继电器输出
	信号输入	3 路 4-20mA 电流输入，精度 0.1%，可采集温度、压力、液位等信号
		可连接三线制 PT100 铂电阻，实现热量测量
	数据接口	隔离 RS485 串行接口，可通过 PC 电脑对流量计进行升级，支持 modbus 等协议
专用电缆	定制双绞线，一般情况下限于 50 米；选用 RS485 通讯，传输距离可达千米以上	
管道情况	管 材	钢、不锈钢、铸铁、水泥管、铜、PVC、铝、玻璃钢等一切质密的管道，允许有衬里
	管 内 径	15~6000mm
	直 管 段	传感器安装点最好满足：上游 10D，下游 5D，距泵出口 30D（D 为管直径）
测量介质	种 类	水、海水、工业污水、酸碱液、酒精、啤酒、各种油类等能传导超声波的单一均匀的液体
	温 度	温度：-30~180°C 超高温需定制
	浊 度	10000ppm 且气泡含量小
	流 速	0~±10m/s
工作环境	温 度	主机：-20~60°C；流量传感器：-30~180°C
	湿 度	主机：85%RH；流量传感器： 可浸水工作，水深≤ 2m（注：传感器灌胶后）
电 源	DC8~36V 或 AC10~30V	
功 耗	1.5W	

管段式超声波流量计

管段式超声波流量计具有精度高、量程比宽、无压力损失、安装简单等特点

类别		性能 参数
主 机	原 理	超声波时差原理，4 字节 IEEE754 浮点运算
	精 度	流量优于 ±1%
	显 示	可连接 2×10 背光型汉字或者 2×20 字符型液晶显示器，支持中、英、意三种语言
	信号输出	1 路 4~20mA 电流输出，阻抗 0~1K，精度 0.1%
		1 路 OCT 脉冲输出（脉冲宽度 6~1000ms，默认 200ms）
		1 路继电器输出
	信号输入	3 路 4-20mA 电流输入，精度 0.1%，可采集温度、压力、液位等信号
		可连接三线制 PT100 铂电阻，实现热量测量
	数据接口	隔离 RS485 串行接口，可通过 PC 电脑对流量计进行升级，支持 modbus 等协议
专用电缆	定制双绞线 , 一般情况下限于 50 米；选用 RS485 通讯 , 传输距离可达千米以上	
管道情况	管 材	钢、不锈钢、铸铁、水泥管、铜、PVC、铝、玻璃钢等一切质密的管道，允许有衬里
	管 内 径	15~6000mm
	直 管 段	传感器安装点最好满足：上游 10D，下游 5D，距泵出口 30D（D 为管直径）
测量介质	种 类	水、海水、工业污水、酸碱液、酒精、啤酒、各种油类等能传导超声波的单一均匀的液体
	温 度	温度：-30~100°C 超高温需定制
	浊 度	10000ppm 且气泡含量小
	流 速	0~±10m/s
工作环境	温 度	主机：-20~60°C；流量传感器：-30~100°C
	湿 度	主机：85%RH；流量传感器：可浸水工作，水深≤ 2m（注：传感器灌胶后）
电 源	DC24V	
功 耗	1.5W	

壁挂式超声波流量计

壁挂式超声波流量计应用于各种液体的长期在线测量，主机和传感器分开安装，传感器安装在需测量的管道上，主机和传感器用超声波流量计专用电缆连接，是目前应用最广泛的超声波流量计。

加配温度传感器，还可实现热（冷）量计量功能，可对热（冷）量进行实时监测。

类别		性能 参数
主 机	原 理	超声波时差原理，4 字节 IEEE754 浮点运算
	精 度	流量优于 ±1%
	显 示	可连接 2×10 背光型汉字或者 2×20 字符型液晶显示器，支持中、英、意三种语言
	信号输出	1 路 4~20mA 电流输出，阻抗 0~1K，精度 0.1%
		1 路 OCT 脉冲输出（脉冲宽度 6~1000ms，默认 200ms）
		1 路继电器输出
	信号输入	3 路 4-20mA 模拟输入，精度 0.1%，可采集温度、压力、液位等信号
		可连接三线制 PT100 铂电阻，实现热量测量
	数据接口	隔离 RS485 串行接口，可通过 PC 电脑对流量计进行升级，支持 modbus 等协议
专用电缆	定制双绞线，一般情况下限于 50 米；选用 RS485 通讯，传输距离可达千米以上	
管道情况	管 材	钢、不锈钢、铸铁、水泥管、铜、PVC、铝、玻璃钢等一切质密的管道，允许有衬里
	管内径	15~6000mm
	直管段	传感器安装点最好满足：上游 10D，下游 5D，距泵出口 30D（D 为管直径）
测量介质	种 类	水、海水、工业污水、酸碱液、酒精、啤酒、各种油类等能传导超声波的单一均匀的液体
	温 度	温度：-30~180°C 超高温需定制
	浊 度	10000ppm 且气泡含量小
	流 速	0~±10m/s
工作环境	温 度	主机：-10~-60°C；流量传感器：-10~-180°C
	湿 度	主机：85%RH；流量传感器： 可浸水工作，水深≤ 2m（注：传感器灌胶后）
电 源	DC8~36V 或 AC85~264V	
功 耗	1.5W	

标准型传感器

插入式传感器

管段式传感器

叶轮流量计

KF510 型叶轮流量计为一种速度式流量计量仪表，用于测量充满封闭管道，连续流动的液体体积流量。涡轮流量计传感器适合用于测量粘度低的清洁液体，精度高、测量方便，可测累积流量和瞬时流量。

技术参数	
名称	流量变送器
型号	KF510
精确度	±1.5%FS（满量程）
可重复精度	±0.5%
温度	-20°C -+90°C
外形尺寸	100*100mm
安装方式	盘装型 管路一体型（DN10-DN50）
供电方式（可选）	DC24V, 电池供电
输出信号	4-20mA，无源脉冲
通讯（可选）	RS485
报警（可选）	上限、下限、定量控制
防护等级	IP65
功耗	2W
流速范围	0.3-6m/s
口径	DN10-DN50（带 PVDF 三通）
	DN50-350(出入式)
接液材质	传感器：PVDF
	叶轮：PVDF、PTFE
	轴杆：陶瓷
密封圈	氟橡胶、三元乙丙胶（可选）
工作温度	PVDF:-20-+120°C
工作压力	0.8MPa

流量范围

通径 DN(mm)	流量范围 (m^3/h)	外螺纹连接	工作压力	介质温度
10	0.1-1.8	G3/8”	1.0	Max.80°C
15	0.2-4	G1/2”		
20	0.3-6	G3/4”		
25	0.5-12	G1”	0.8	
40	2-24	G1 1/2”		
50	4-40	G2”		

近螺纹连接

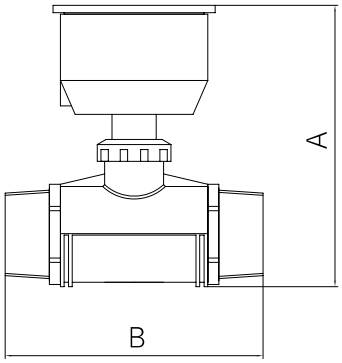

VA 螺纹连接

通径 DN(mm)	外螺纹连接	介质温度 °C	A (mm)	B (mm)
10	G 3/8”	≤ 80°C	152	121
15	G 1/2”		152	130
20	G 3/4”		158	142
25	G 1”		158	141
40	G 1 1/2”		168	175
50	G 2”		184	175

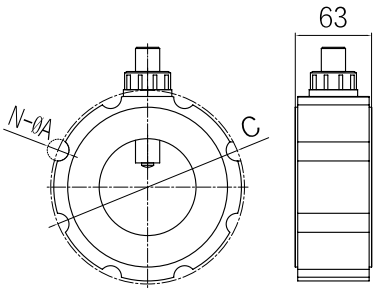

JA 法兰对夹式

通径 DN(mm)	流量范围 (m^3/h)	C	N-ϕA	工作压力 (MPa)	介质温度 °C
50	4~40	124	4-ϕ18	0.8	≤ 80°C
65	6~60	145	4-ϕ18		
80	10~100	160	8-ϕ18		
100	15~150	180	8-ϕ18		
125	20~200	210	8-ϕ18		
150	40~400	240	8-ϕ18		
200	60~600	295	8-ϕ18		
250	100~1000	350	12-ϕ22		

■椭圆齿轮流量计

● DN10-40A

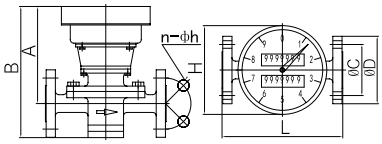

● DN50-100A

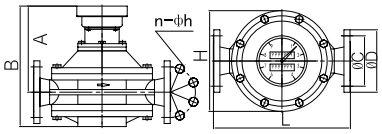

● DN150-200A

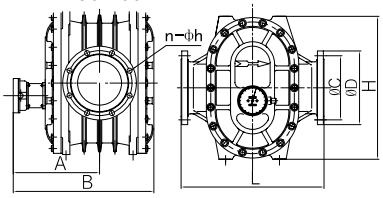

■应用范围

► LC-A 型铸铁椭圆齿轮流量计，广泛应用于各种油品及对铸铁材料不腐蚀的液体的计量。

► LC-E 型铸钢椭圆齿轮流量计，是用于高压低腐蚀性液体介质的计量。

► LC-B、C 型不锈钢椭圆齿轮流量计，广泛应用于有较强腐蚀性液体介质，如：酸、碱、盐及有机化合物等液体介质的计量。

■技术参数

型号	壳体	盖板	椭圆齿轮	轴	轴套	公称压力 (MPa)
LC-A	铸铁	铸铁		不锈钢	含油青铜或滚动轴承	1.6
LC-E	铸钢	铸铁、不锈钢				6.4, 2.5
LC-B,C	不锈钢	不锈钢			石墨	1.6, 2.5
尺寸	10A~200A					
连接方式	JIS 10K RF FLANGE(ANSI, DIN 可选)					
精确度等级	0.5 级 , 0.2 级 (一般在 -10°C ~+60°C)					
介质温度	-20°C ~+100°C					

■流量范围

尺寸	被测液体粘度 MPa·s					
	＜ 0.3	0.3~0.8	0.8~2	2~200	200~1000	1000~2000
10A		0.2-0.5	0.08-0.5	0.05-0.5	0.03-0.3	0.03-0.2
15A		0.75-1.5	0.3-1.5	0.15-1.5	0.1-1.05	0.07-0.75
20A		1.5-3	0.5-3	0.3-3	0.2-2.1	0.15-1.5
25A	4-6	3-6	1-6	0.6-6	0.4-4.2	0.3-3
40A	9-15	7.5-15	2.5-15	1.5-15	1.0-10.5	0.7-7.5
50A	10-24	8-24	4.8-24	2.4-24	1.6-16.8	1.2-12
65A	27-40	20-40	8-40	4-40	2.8-28	2-20
80A	40-60	30-60	12-60	6-60	4.2-42	3-30
100A	67-100	50-100	20-100	10-100	6-70	5-50
150A	127-190	95-190	38-190	19-190	13.3-133	9.5-95
200A	227-340	170-340	56-340	34-340	23.8-238	17-170
精确度	0.5					

■ 尺寸表（铸铁型）

(mm)

DN	L	H	B	A	D	D1	n-φ	重量 kg
10	150	100	213	168	90	65	4-15	6
15	170	118	226	178	95	70	4-15	8
20	200	150	238	185	100	75	4-15	11
25	260	180	246	186	125	90	4-19	18
40	245	180	271	194	140	105	4-19	20
50	340	250	379	291	155	120	4-19	46
80	420	325	441	323	185	150	8-19	87
100	515	418	467	336	210	175	8-19	160
150	540	515	565	355	280	240	8-23	245
200	650	650	624	377	330	290	12-23	400

差压式流量计

差压式流量计是工业上使用最多的流量计之一。据调查，在炼油厂、炼钢厂、发电厂等工业生产系统中使用的流量计 80%以上是差压式流量计。差压式流量计使用之所以广泛，是由于结构简单、安装方便、有很长的历史背景、有可靠性高的实验数据。

差压流量计可分三部分组成：1、节流装置 2、传输差压信号的管路 3、差压计或者差压变送器及二次仪表。

节流装置种类很多，常用的有孔板、喷嘴、文丘里管、长颈喷嘴、环形孔板、圆缺孔板、匀速管、楔型流量计、V 锥流量计等。

1

2 3 4

5 6

7 8

9 10

11 12

1、标准孔板　2、环形孔板　3、长颈喷嘴　4、文丘里管
5、普通一体化孔板流量计　6、矩形内藏式双文丘里管　7、法兰取压楔形流量计
8、V 锥流量计　9、三曲线机翼测风装置　10、LX 楔形流量计
11、 一体化弯管流量计　12、 一体化匀速管流量计

网址：www.aceflow.cn

Email: ace@aceflow.cn

电话：0411-87122267　传真: 0411-87122207

地址：辽宁省大连市甘井子区毛茔子村关东路98号