产品描述

LF-GIR018YS系列是一款最大输出功率18W隔离式恒流驱动电源，体积小巧、独立外置、具有高效率、高性价比，适用室内商照场景Ⅱ类灯具，如筒灯、射灯等。

特点

- 适用于Ⅱ灯具
- 高性价比
- 无频闪
- 五年质保（参照质保说明）
- 满足最新谐波标准：IEC 61000-3-2:2019/A1:2021
- 满足ERP标准：(EU)2019/2020@2019.12.05

应用领域

- 室内办公照明
- 装饰照明

产品编号说明

LF-GIR018 YS xxxx H

- H代表输入电压220-240Vac
- xxxx为代表输出电流（如0450代表450mA)
- Y代表符合认证,S代表机型序列号
- 018代表最大输出功率18W
- G代表隔离,IR代表室内电源系列

电气特性

型号全称		LF-GIR018YSxxxxH				
输出	输出电压	25-42V①				
	输出电流	300mA	350mA	400mA	450mA	
	频闪（波动深度）	符合IEEE Std 1789-2015				
	CIE SVM	≤0.4				
	IEC-Pst	≤1				
	电流精度	±5%				
	温度漂移	±10%				
	启动时间	<0.5S				
输入	输入电压	220-240Vac（极限电压：198-264Vac）				
	输入频率	50/60Hz				
	相位因数（DF）	>0.7				
	输入电流	0.22A Max				
	效率	≥85%	≥86%			
	浪涌电流	≤20A@100uS@220Vac				
	断路器带载数量	断路器型号	B10	C10	B16	C16
		数量（PCS）	30	30	48	48
	漏电流	≤0.7mA				
	空载功耗	≤0.5W				
保护特性	开路保护	＜63V				
	短路保护	打嗝模式（自恢复）				
环境描述	工作温度	-30℃ - +50℃				
	工作湿度	20-90%RH （无凝露）				
	存储温度/湿度	-40℃ - 80℃ （Ⅰ类环境 6个月）；10-90%RH (无凝露)				
	大气压强	86-106KPa				
安全与电磁兼容	认证	ENEC②、TUV、CCC、RCM、UKCA、CE、CB				
	耐压	I/P-O/P:3.75KVac /5mA/ 60S；				
	绝缘阻抗	I/P-O/P：>100MΩ@500VDC				
	安规标准	ENEC: EN61347-1:2015，EN 61347-2-13:2014/A1:2017，EN 62384 2016/A1:2009 CE-LVD: EN 61347-2-13:2014/A1:2017，EN 61347-1:2015，EN 62493:2015 CB:IEC 61347-1:2015，IEC61347-2-3:2014，IEC 61347-2-13:2014/AMD1:2016 RCM:AS 61347.2-13:2018 UKCA-LVD:EN 61347-1:2015/A1:2021, EN 61347-2-13:2014/A1:2017 EN 62493:2015 CCC:GB19510.1-2009，GB19510.14-2009				
	电磁发射	CE-EMC/RCM:EN55015，EN61000-3-2，EN61000-3-3 CCC:GB/T17743，GB17625.1，GB17625.2				
	电磁抗干扰	CE-EMC/RCM: EN61000-4-2,3,4,5(雷击1KV),6,11 CCC:GB/T17626.2,3,4,5(雷击1KV),6,11				
其它	IP等级说明	IP20				
	RoHS	RoHS 2.0 （EU）2015/863				
	质保说明	5年（Tc≤80℃）				
测试设备	交流功率源:CHROMA6530、数字功率表:CHROMA66202、示波器:Tektronix DPO3014、直流电子负载:M9712B 、灯板、恒温恒湿箱；雷击浪涌发生器：远方 EMS61000-5B、快速群脉冲发生器：远方 EMS61000-4A、频谱分析仪: KH3935、耐压仪EEC SE7440、频闪仪（无频闪系数测试）远方LFA-3000等。					
说明	1、建议客户在灯具供电回路中安装过欠压保护与浪涌保护装置，以确保用电安全。 2、电源作为整灯灯具中的一个零部件与终端设备结合使用，因EMC性能受LED灯具及走线的影响，终端设备制造商需对整套装置重新进行EMC确认。 3、断路器配置数量测试条件与浪涌电流测试条件一致。 4、如未特别说明以上参数均是在环境温度25℃，湿度50%，100%负载，输入电压220VAC/50HZ条件下测试的结果。 注：①25-42V代表电源工作电压范围。能满足新标准 61000-3-2:2019/A1:2021，350mA,400mA,450mA,输出电压范围为30-42Vdc，300mA输出电压范围为33-42Vdc。 ②LF-GIR018YS0300H没有ENEC认证。					

产品特性曲线

■ 相位因数特性曲线

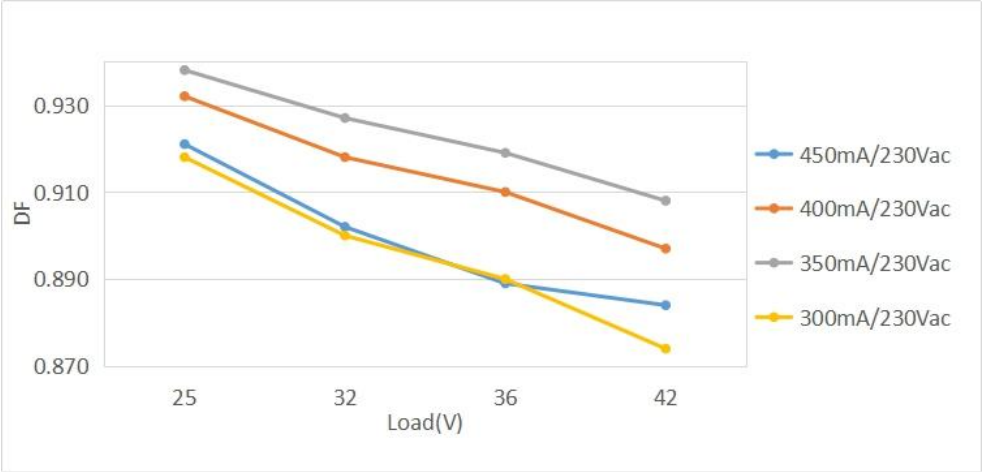

■ 效率特性曲线

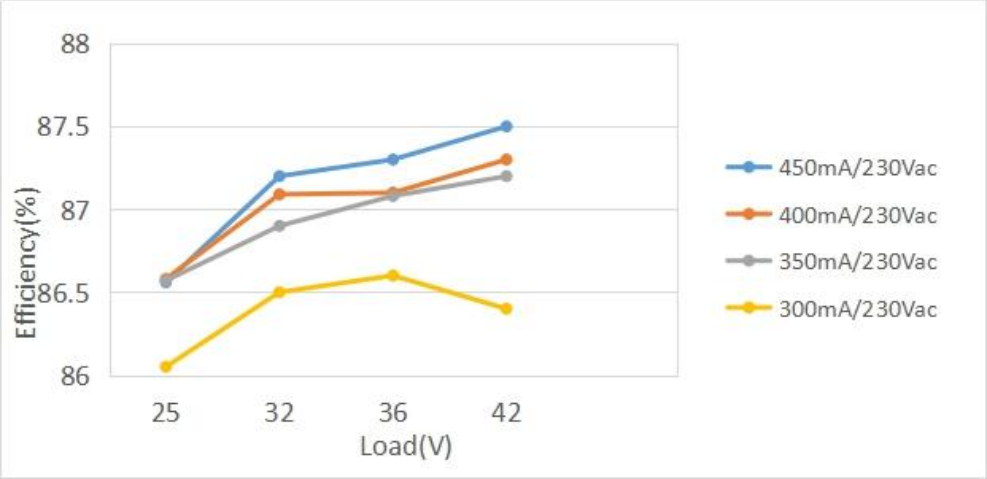

■ 寿命曲线

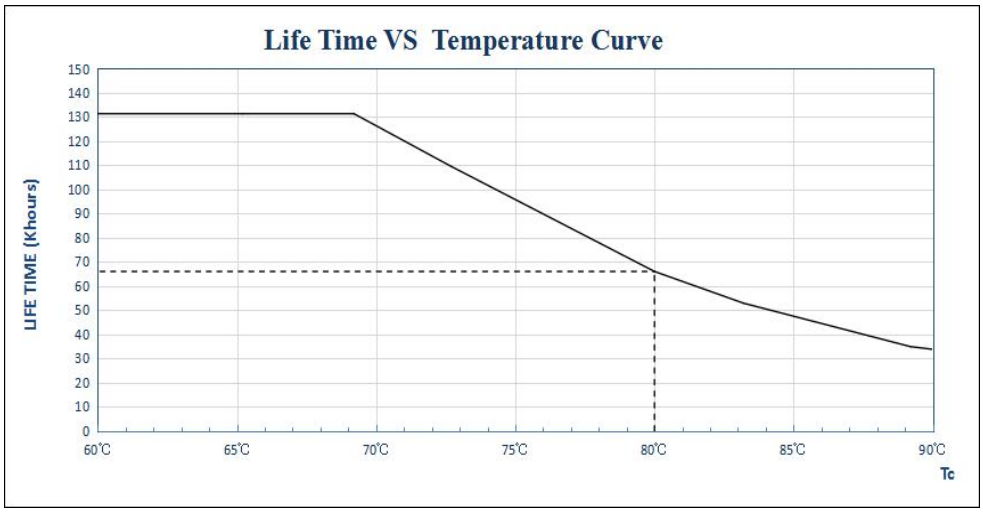

产品端子定义

INPUT

AC-L	交流火线输入端
AC-N	交流零线输入端

OUTPUT

LED+	电源输出正端
LED-	电源输出负端

结构尺寸（单位：mm）

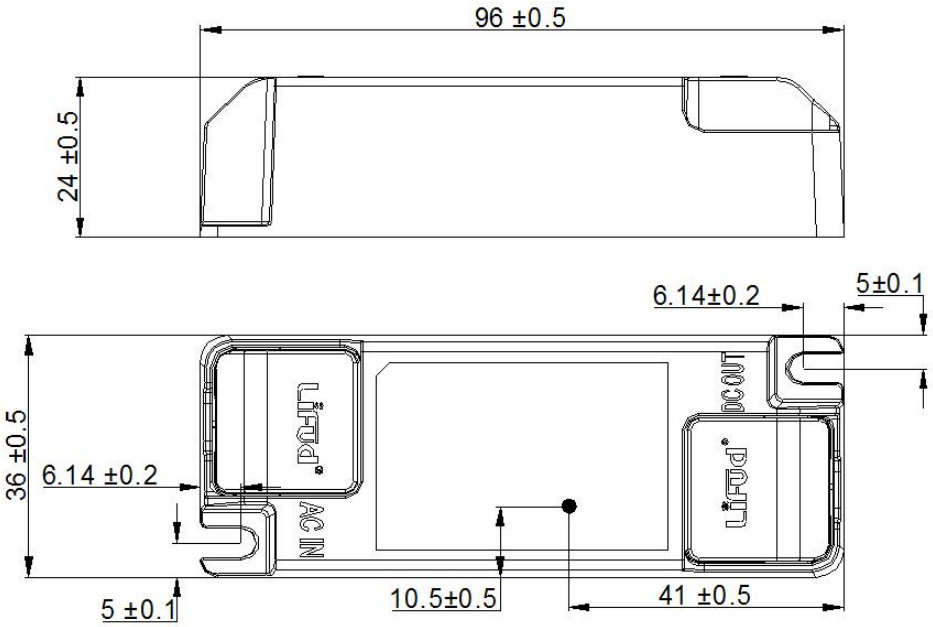

包装规格

型号	LF-GIR018YSxxxxH
尺寸	385×285×210mm（L×W×H）
数量	23个/层；7层/箱；161个/箱
重量	0.055kg±5%/个; 8.27kg±5%/箱

运输和贮存

1. 运输

产品适用车、船、飞机交通运输工具运输。

在运输中，应有遮蓬、防晒，并保持文明装卸，不应有剧烈振动、撞击等。

2. 贮存

贮存符合I类环境的规定。贮存期限超过6个月的产品建议重新检验，合格后方可使用。

注意事项

- ★ 使用本产品时请按照规范进行使用，超出本产品使用条件使用可能会发生故障。
- ★ 使用未经过认证要求的灯具或不兼容的灯具，可能引发火灾或者其他危险。
- ★ 人为损坏、超出本产品使用条件、非原厂改动不属于保修范围。

注：规格书中内容最终解释权归深圳莱福德科技股份有限公司所有。